BISELLO
MATERIA

Ceramica
VOGUE

Ceramica

VOGUE

TILES FOR ARCHITECTURE

BISELLO E MATERIA

Le collezioni di micro-strutture "Bisello" e "Materia" nascono come rivestimenti in grès smaltato nel formato 10x20, oltre al 10x10 di alcune cromie del Bisello.

Entrambe le collezioni evocano nella loro struttura epoche passate mentre la palette colori rende il prodotto più vicino a linguaggi stilistici contemporanei adatto sia ad ambiti residenziali, dal bagno alla cucina, che a spazi commerciali e a luoghi pubblici.

Bisello ha gli angoli smussati, una geometria regolare che ne controlla la riflessione luminosa e riferimenti espliciti ad interni e facciate di architetture del secolo scorso. Per questa collezione sono previste 10 varianti di colore per il formato 10x20 (nelle finiture lucide ed opache) mentre per il bianco e il nero è disponibile anche il formato quadrato 10x10.

Materia ha una struttura irregolare che riesce attraverso la luce a far "vibrare" gli spazi rendendoli eleganti ma al tempo stesso accoglienti richiamando ambienti extraurbani e spazi industriali riconvertiti ad uso residenziale o commerciale. Per questa collezione sono previsti 8 colori nella finitura lucida, 4 dei quali disponibili anche nella versione opaca, tutti nel formato 10x20.

La tipologia di formato, l'indicazione all'utilizzo di coppie di colori diversi abbinati e l'uso dei diversi giunti a contrasto, permettono al progettista di articolare i rivestimenti a parete con innumerevoli possibilità compositive.

A completamento della proposta sono disponibili i listelli "Quadra" e "Stick" come elementi di chiusura/perimetrale e per evidenziare cambi di colore mentre il pezzo speciale codice N costituisce un'alternativa alla lavorazione jolly per gli spigoli.

L'identità chiara e definita sia di Bisello che di Materia unita alla loro semplicità formale ne fanno un prodotto senza tempo e sempre attuale.

The "Bisello" and "Materia" collections of micro-tiles comprise 10x20 cm glazed stoneware wall tiles (also available in a 10x10 size in some Bisello colourings).

The structure of both collections calls to mind past eras, whereas the colour palette introduces a contemporary style that makes them suitable both for residential settings, such as bathrooms and kitchens, and for commercial and public venues.

***Bisello** has chamfered corners, regular geometric lines that control the reflection of light, and explicit references to 20th century interiors and façades. This collection comes in 10 colour variations in the 10x20 size (with shiny and matt finishes) and also in black and white for the square 10x10 size.*

***Materia** has an irregular structure that reflects the light, making the surrounding space "vibrate". The result is an elegant yet cosy ambience that calls to mind suburban and industrial spaces converted for residential or commercial use. This collection of exclusively 10x20 tiles comes in 8 colours with a glossy finish (4 of which are also available in a matt version).*

The particular tile size, along with suggested colour pairings and the use of various contrasting joints, grant designers countless composition possibilities.

The offering comes complete with the "Quadra" and "Stick" listello tiles, which can be used as end or perimeter elements and to underscore any changes in colour, while the special Code N piece constitutes an alternative to the jolly finishing for edges.

The clear, well-defined identity of both Bisello and Materia, combined with their formal simplicity, make for timeless, ever fashionable collections.

Rivestimento/Wall: Bisello TR Grigio 10x20 cm

Giunto/Joint: MAPEI 112 Grigio Medio

Listello: Quadra TR Grigio 2,5x20 cm

Pavimento: Graph GP 004 50x50 cm

ERIA

Rivestimento/Wall: Bisello IN Turchese 10x20 cm
Bisello IN Ghiaccio 10x20 cm
Bisello TR Turchese 10x20 cm

Giunto/Joint: MAPEI 110 Manhattan 2000

Rivestimento/Wall: Bisello TR Ghiaccio 10x20 cm
Bisello IN Ghiaccio 10x20 cm

Giunto/Joint: MAPEI 112 Grigio Medio

Rivestimento/Wall: Bisello TR Granata 10x20 cm

Giunto/Joint: MAPEI 110 Manhattan 2000

Rivestimento/Wall: Bisello IN Seta 10x20 cm

Giunto/Joint: MAPEI 136 Fango

Rivestimento/Wall: Bisello IN Rosa 10x20 cm

Giunto/Joint: MAPEI 145 Terra di Siena

Rivestimento/Wall: Materia TR Mastice 10x20 cm

Giunto/Joint: MAPEI 145 Terra di Siena

Pavimento: Graph GP 008 50x50 cm

Rivestimento/Wall: Materia TR Petrolio 10x20 cm
Materia TR Ghiaccio 10x20 cm

Giunto/Joint: MAPEI 100 Bianco

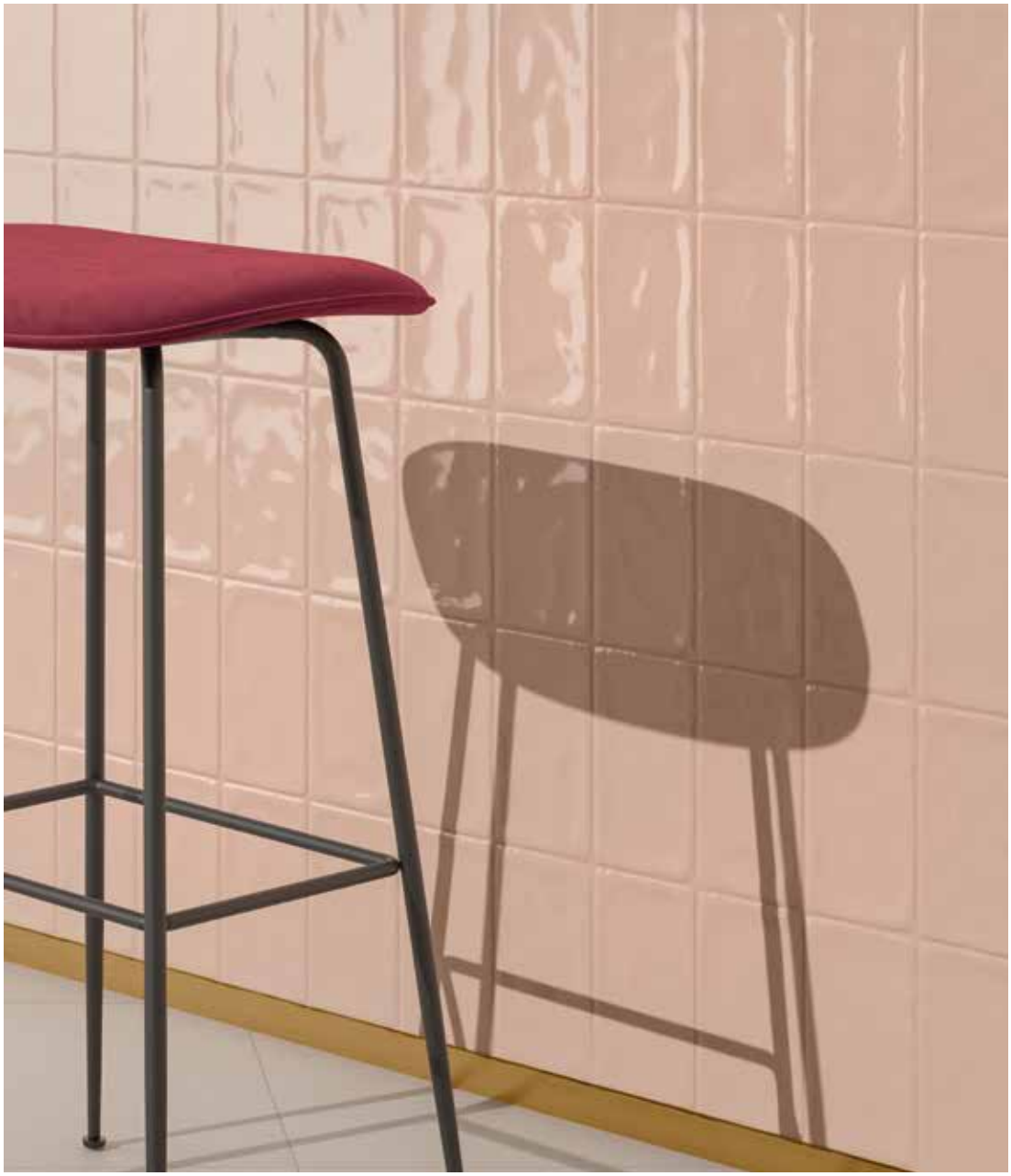

Rivestimento/Wall: Materia TR Cipria 10x20 cm

Giunto/Joint: MAPEI 141 Caramel

Pavimento: Graph GP 010 50x50 cm

LOEWE
LOEWE

Rivestimento/Wall: Materia TR Malachite 10x20 cm

Giunto/Joint: MAPEI 103 Bianco Luna

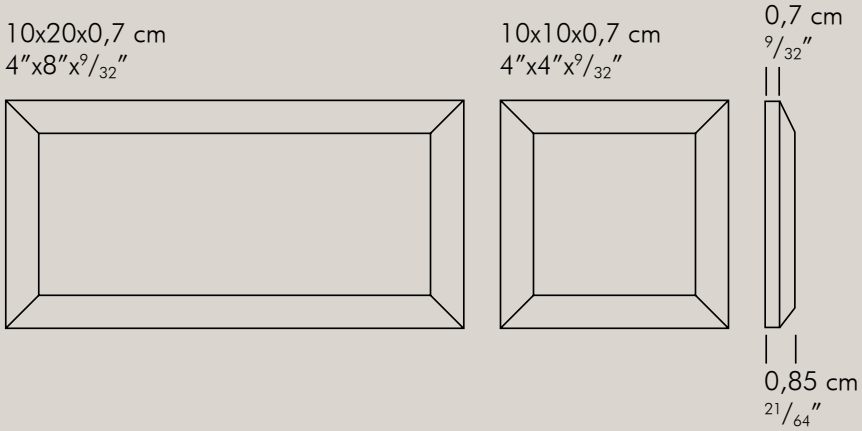
10x20x0,7 cm
4"x8"x9/32"
10x10x0,7 cm
4"x4"x9/32"
0,7 cm
9/32"
0,85 cm
21/64"

BISELLO

BISELLO

FINITURA SATINATA
SATIN FINISHING

IN GRANATA
RAL 030 30 30

GIUNTI
JOINTS SUGGESTION

Mapei 143 Terracotta

IN ROSA
RAL 040 80 10

Mapei 132 Beige

IN TURCHESE
RAL 6034

GIUNTI
JOINTS SUGGESTION

Mapei 174 Grigio Londra

IN MALACHITE
RAL 200 30 20

Kerakoll 49

IN GHIACCIO
RAL 9003

GIUNTI
JOINTS SUGGESTION

Mapei 100 Bianco

IN GHIACCIO

IN SETA
RAL 1015

Mapei 130 Jasmine

IN TORTORA
RAL 1019

Mapei 133 Sabbia

IN GRIGIO
RAL 7006

Mapei 115 Grigio Fiume

IN ARGENTO
RAL 7044

Mapei 111 Grigio Argento

IN NERO
RAL 9004

Mapei 120 Nero

IN NERO

BISELLO

FINITURA LUCIDA
GLOSSY FINISHING

TR GRANATA
RAL 030 30 30

GIUNTI
JOINTS SUGGESTION

Mapei 143 Terracotta

TR ROSA
RAL 040 80 10

Mapei 132 Beige

TR TURCHESE
RAL 6034

GIUNTI
JOINTS SUGGESTION

Mapei 174 Grigio Londra

TR MALACHITE
RAL 200 30 20

Kerakoll 49

TR GHIACCIO
RAL 9003

GIUNTI
JOINTS SUGGESTION

Mapei 100 Bianco

TR GHIACCIO

TR SETA
RAL 1015

Mapei 130 Jasmine

TR TORTORA
RAL 1019

Mapei 133 Sabbia

TR GRIGIO
RAL 7006

Mapei 115 Grigio Fiume

TR ARGENTO
RAL 7044

Mapei 111 Grigio Argento

TR NERO
RAL 9004

Mapei 120 Nero

TR NERO

10x20x0,7 cm
4″x8″x9/32″

Ceramica
VOGUE

www.ceramicavogue.it

made in italy

ART DIRECTION: MARCANTE - TESTA

Stampa: Tipolitografia Pagani s.r.l.
Ufficio stampa: info@sabrinagiacchetti.it
Stampato in Italia Gennaio 2019

Ceramica VOGUE
è un marchio di

altaeco
GRUPPO INDUSTRIALE

Socio Ordinario
del GBC Italia

Ceramics of Italy

Ceramica VOGUE
SS 143 Loc. Vergnasco
13882 Cerrione (BI) ITALIA
T. +39.015.672.1
Fax +39.015.671.626 (Italia)
Fax +39.015.671.352 (Export)
info@cervogue.com

Altaeco USA
7121 Austin Ave. Niles, Illinois 60714
info.usa@altaeco.com

Ceramica
VOGUE
TILES FOR ARCHITECTURE

www.ceramicavogue.it

made in italy