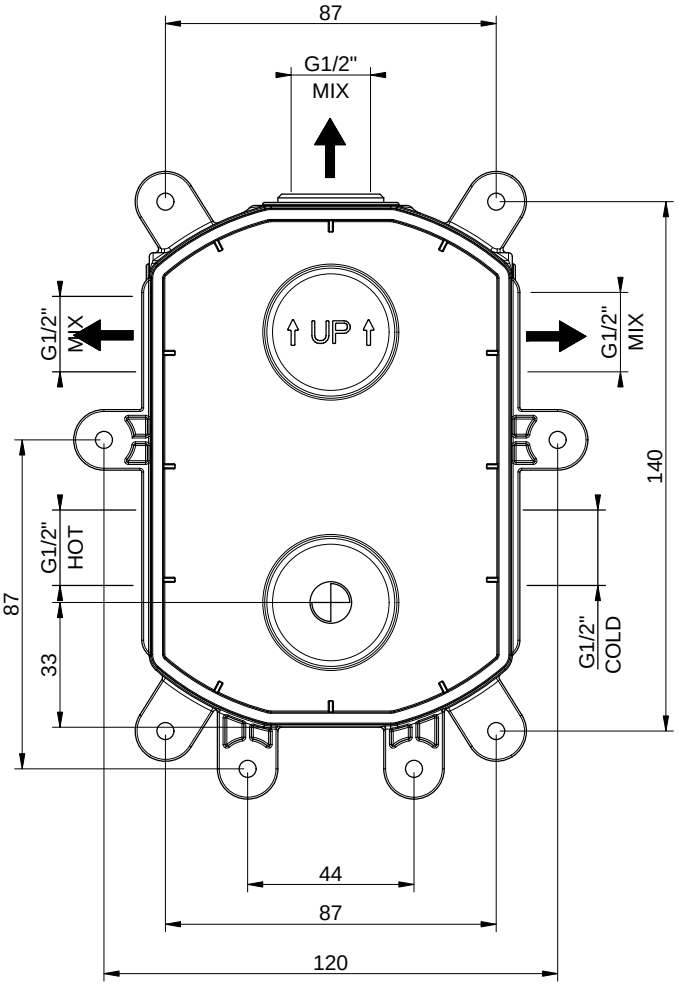

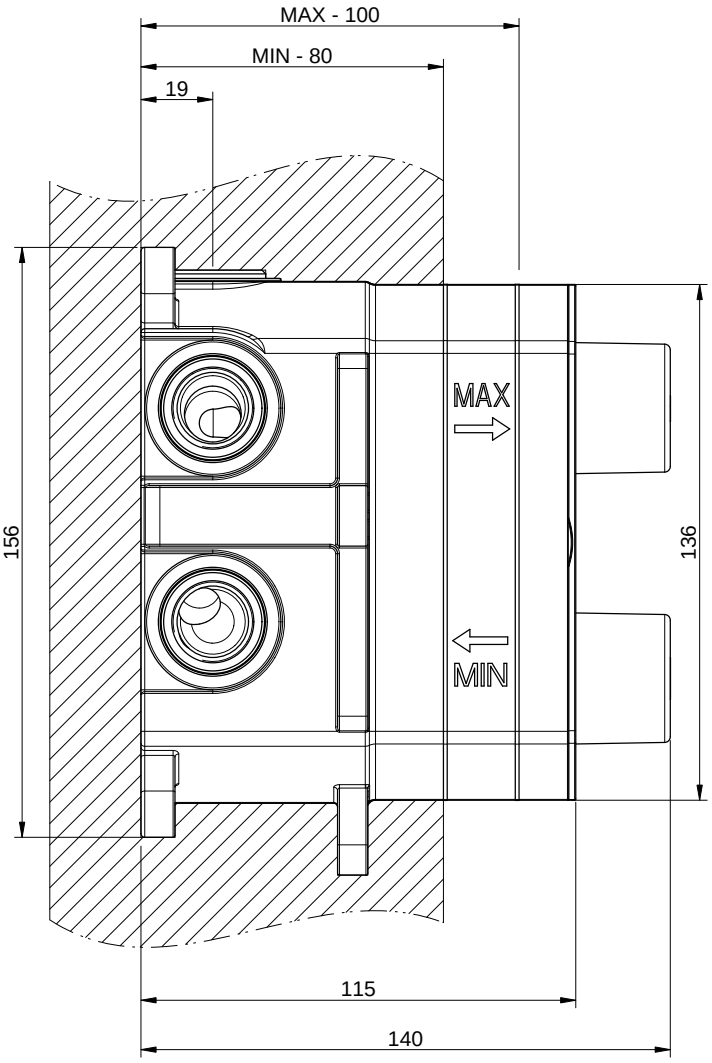

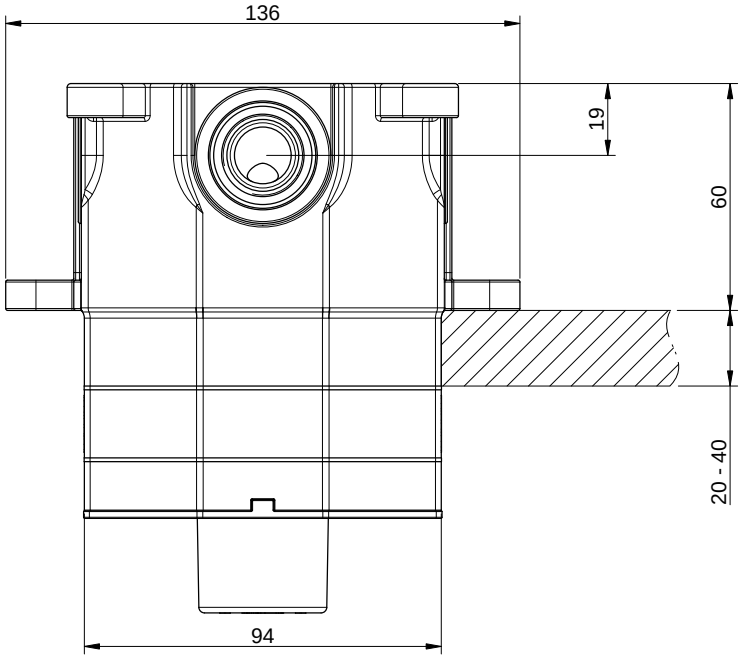

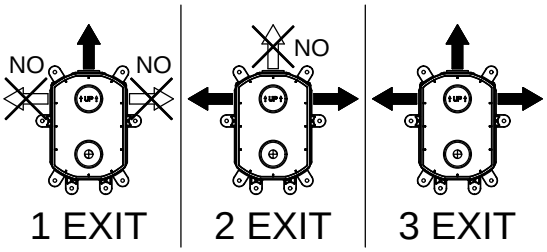

GESSI

PARTI INCASSO 09269

CORPO INCASSO TERMOSTATICO 1, 2, 3 VIE

Formato *A4*

Dis.: GPF0926910000G000

Gessi S.p.A.Parco Gessi,13037 Serravalle Sesia (Vercelli) Italy Tel.0039 0163 454111 Fax.0039 0163 453150 www.gessi.com e-mail:gessi@gessi.it

This drawing by its legislation cannot be disclosed or reproduced without a written authorization released by GESSI S.p.A. - 2016 Copyright© GESSI S.p.A.

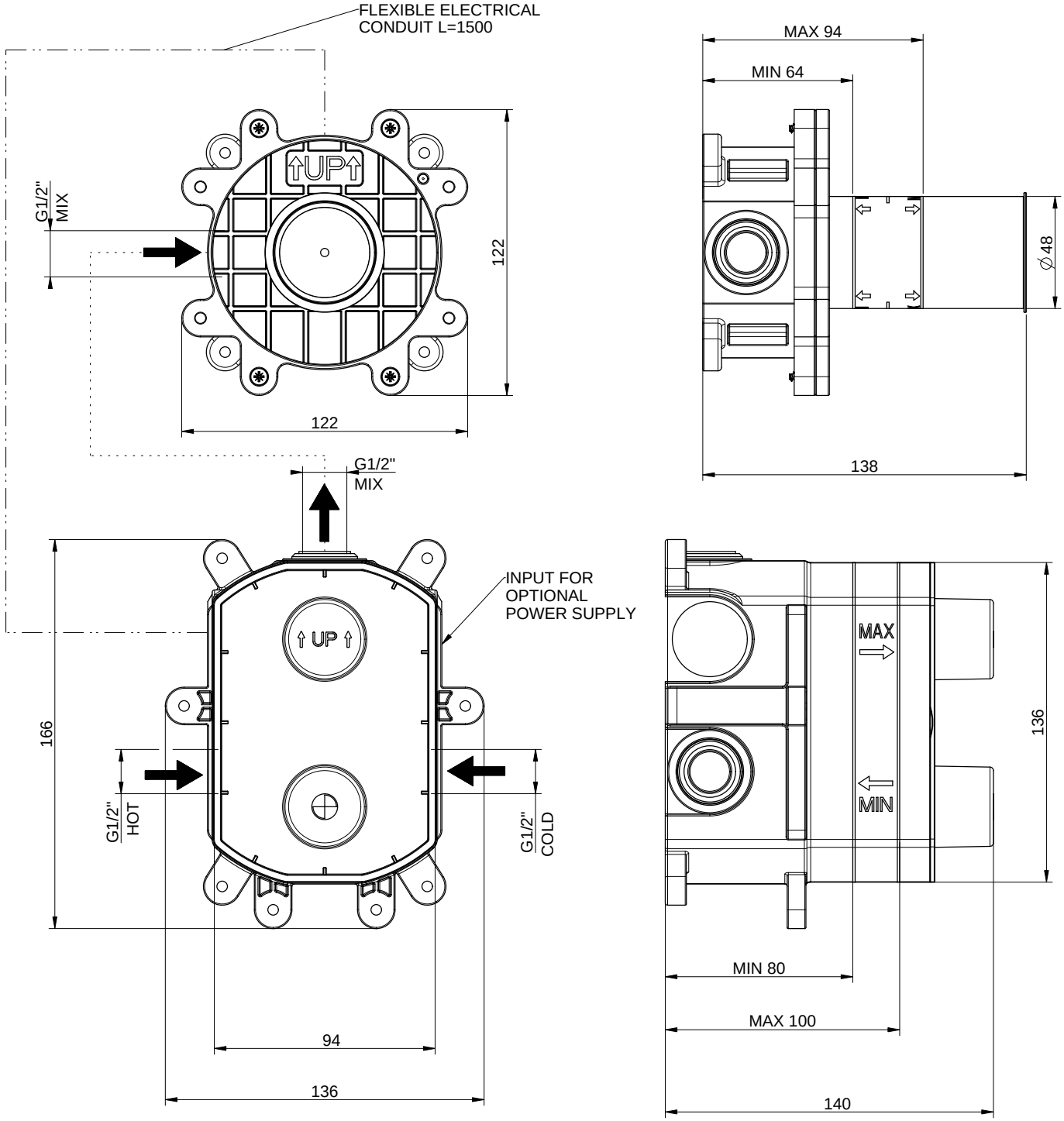

PARTI INCASSO 44665

PARTE INCASSO PER RUBINETTI ELETTRONICI A PARETE

Formato *A4*

Dis.: GPF4466500000G000

Gessi S.p.A.Parco Gessi,13037 Serravalle Sesia (Vercelli) Italy Tel.0039 0163 454111 Fax.0039 0163 453150 www.gessi.com e-mail:gessi@gessi.it

This drawing by its legislation cannot be disclosed or reproduced without a written authorization released by GESSI S.p.A. - 2019 Copyright© GESSI S.p.A.

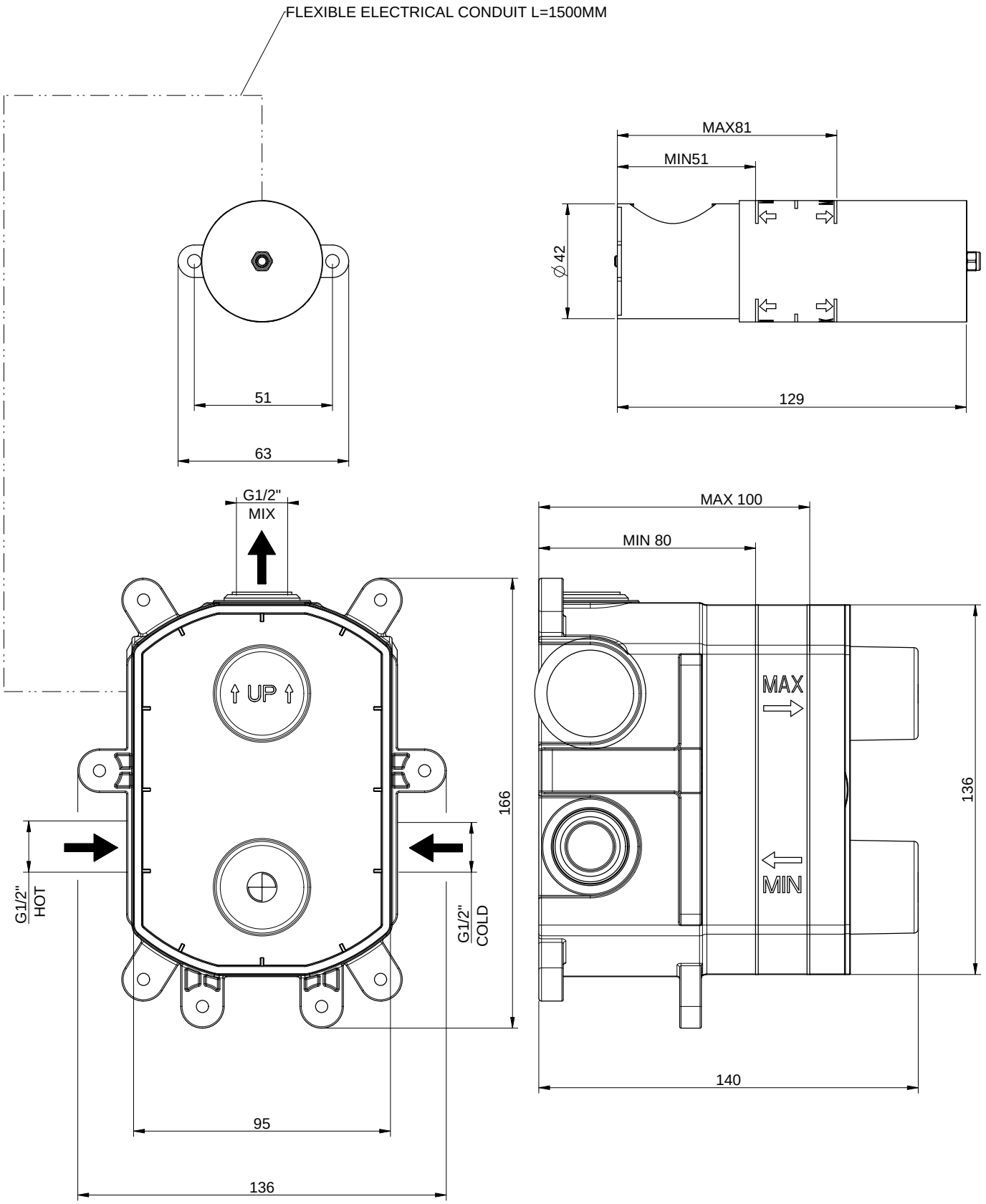

GESSI	**PARTI INCASSO 44679**	Formato *A4*
	PARTE INCASSO PER COMANDI REMOTI E BOCCHE DA PARETE	Dis.: GPF4467900000G000

Gessi S.p.A.Parco Gessi,13037 Serravalle Sesia (Vercelli) Italy Tel.0039 0163 454111 Fax.0039 0163 453150 www.gessi.com e-mail:gessi@gessi.it

This drawing by its legislation cannot be disclosed or reproduced without a written authorization released by GESSI S.p.A. - 2019 Copyright© GESSI S.p.A.

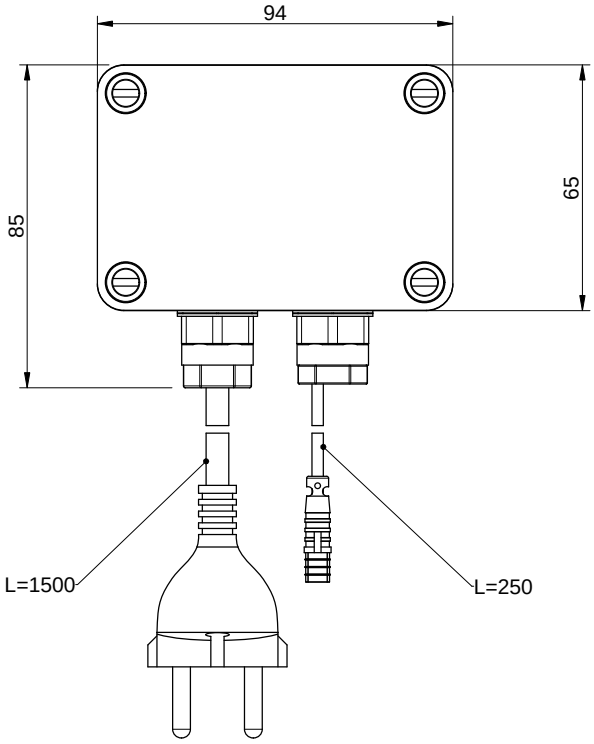

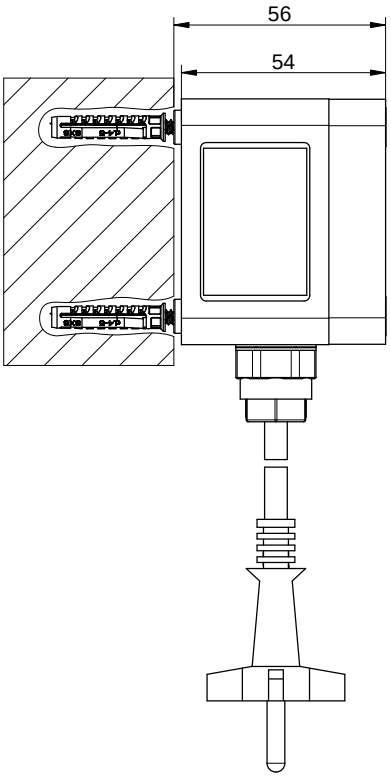

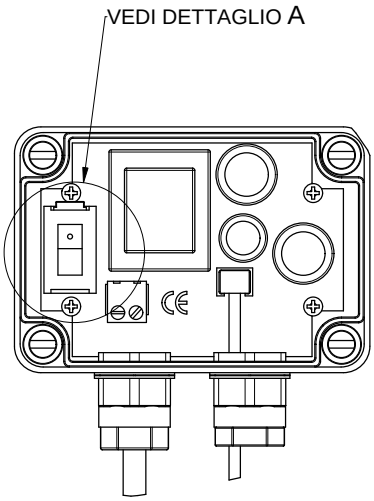

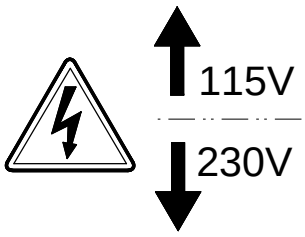

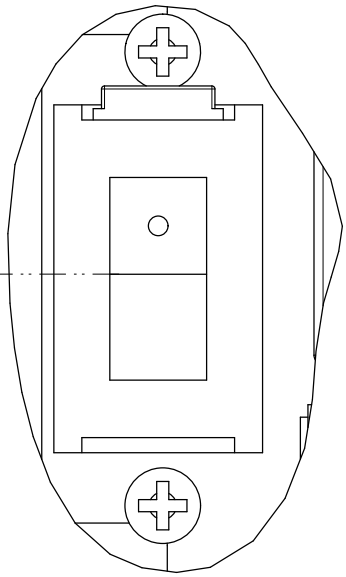

DETTAGLIO A
SCALA 2:1

GESSI	**ACCESSORI TECNICI 44680**	Formato *A4*
	ALIMENTATORE DI CORRENTE STABILIZZATO 115/230V	Dis.: GPF4468000000G000

Gessi S.p.A.Parco Gessi,13037 Serravalle Sesia (Vercelli) Italy Tel.0039 0163 454111 Fax.0039 0163 453150 www.gessi.com e-mail:gessi@gessi.it

This drawing by its legislation cannot be disclosed or reproduced without a written authorization released by GESSI S.p.A. - 2019 Copyright© GESSI S.p.A.

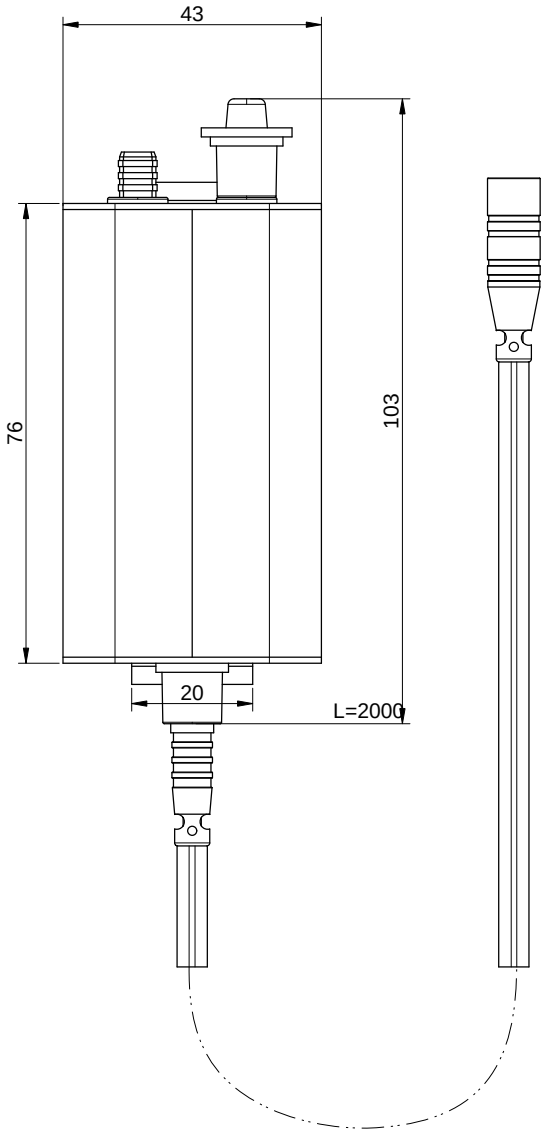

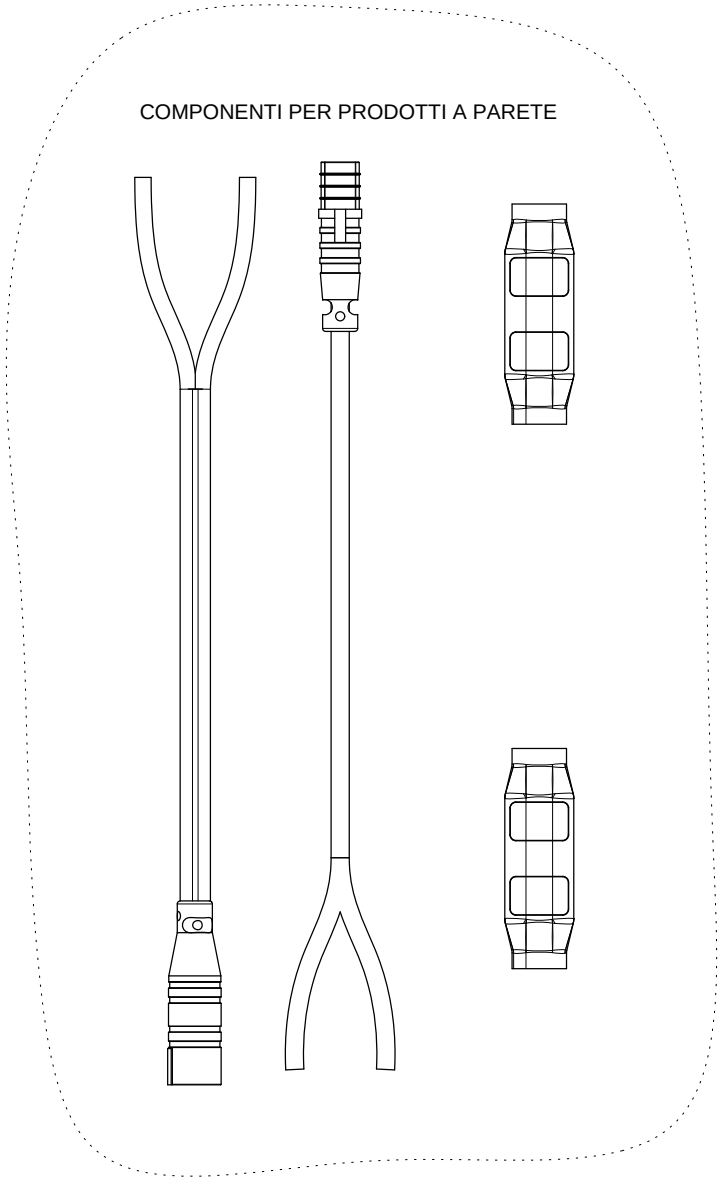

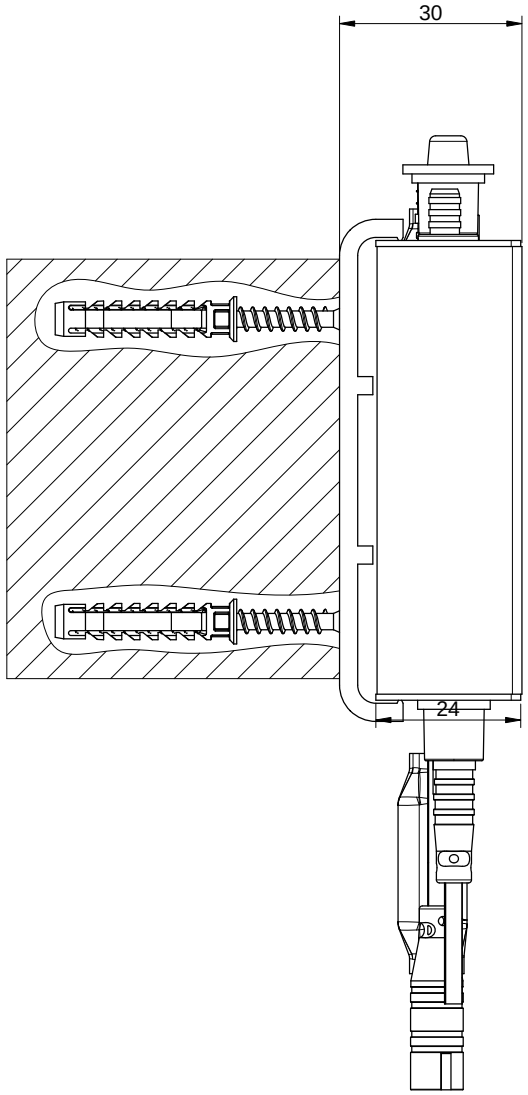

GESSI	**ACCESSORI TECNICI 44681**	Formato *A4*
	UNITA DI ALIMENTAZIONE PER INSTALLAZIONI MULTIPLE	Dis.: GPF4468100000G000

Gessi S.p.A.Parco Gessi,13037 Serravalle Sesia (Vercelli) Italy Tel.0039 0163 454111 Fax.0039 0163 453150 www.gessi.com e-mail:gessi@gessi.it

This drawing by its legislation cannot be disclosed or reproduced without a written authorization released by GESSI S.p.A. - 2019 Copyright© GESSI S.p.A.

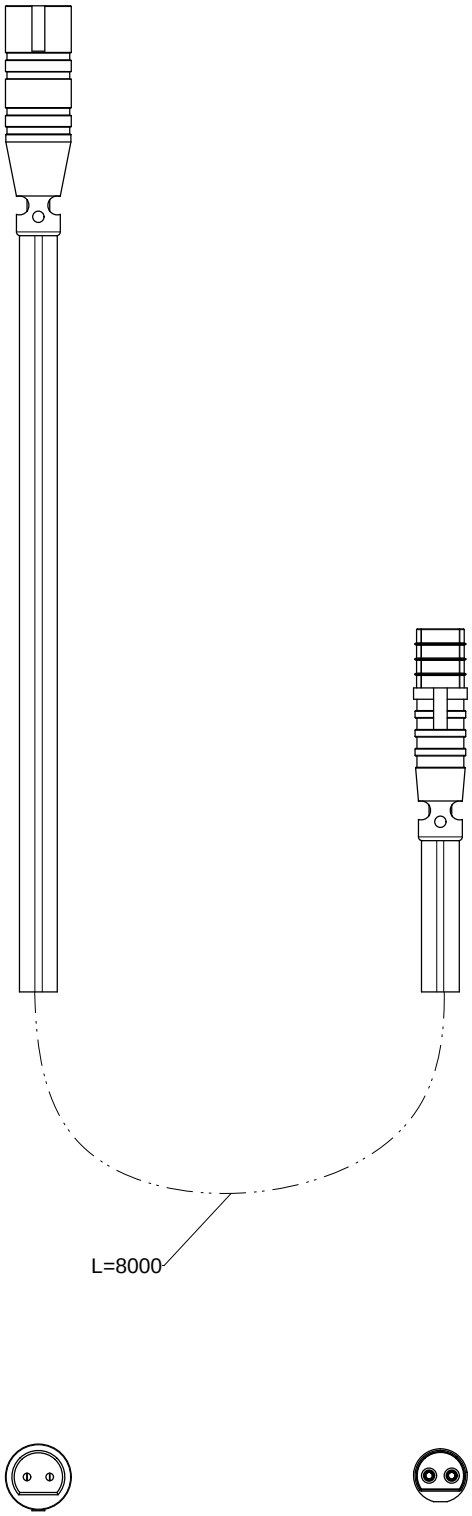

GESSI

ACCESSORI TECNICI 44682

PROLUNGA 8M PER TRASFORMATORE 6V O UNITA' DI ALIMENTAZIONE

Formato *A4*

Dis.: GPF4468200000G000

Gessi S.p.A.Parco Gessi,13037 Serravalle Sesia (Vercelli) Italy Tel.0039 0163 454111 Fax.0039 0163 453150 www.gessi.com e-mail:gessi@gessi.it

This drawing by its legislation cannot be disclosed or reproduced without a written authorization released by GESSI S.p.A. - 2019 Copyright© GESSI S.p.A.

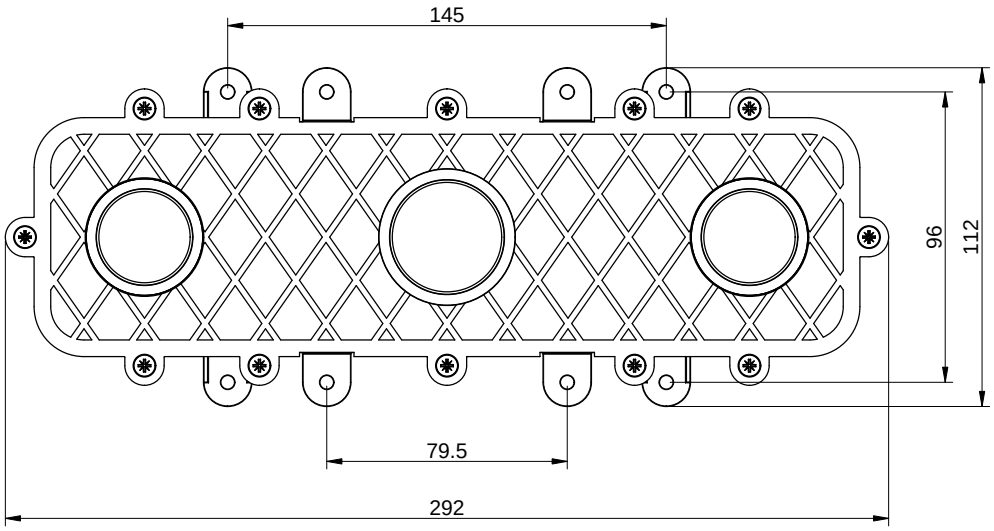

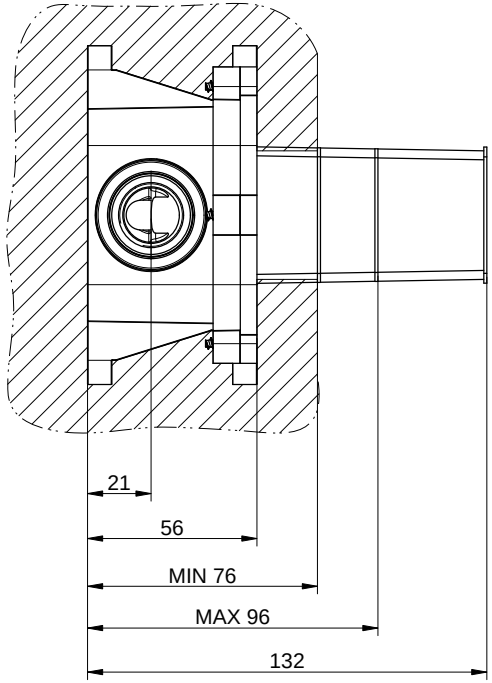

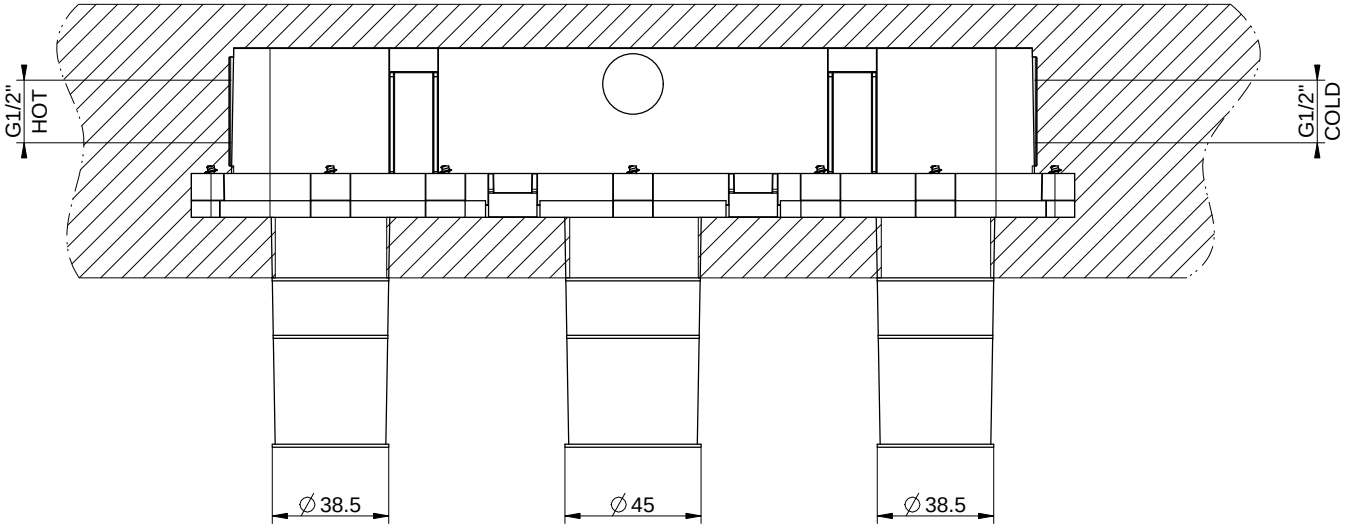

GESSI	**PARTI INCASSO 45089**	Formato *A4*
	PARTE INCASSO PER LAVABO TRE FORI TRADIZIONALE	Dis.: GPF4508920000G000

Gessi S.p.A.Parco Gessi,13037 Serravalle Sesia (Vercelli) Italy Tel.0039 0163 454111 Fax.0039 0163 453150 www.gessi.com e-mail:gessi@gessi.it

This drawing by its legislation cannot be disclosed or reproduced without a written authorization released by GESSI S.p.A. - 2016 Copyright© GESSI S.p.A.

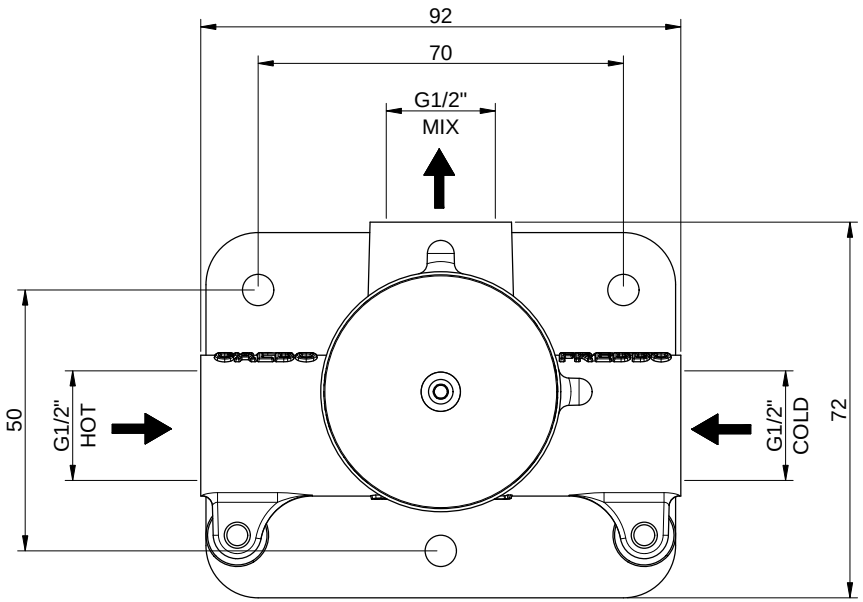

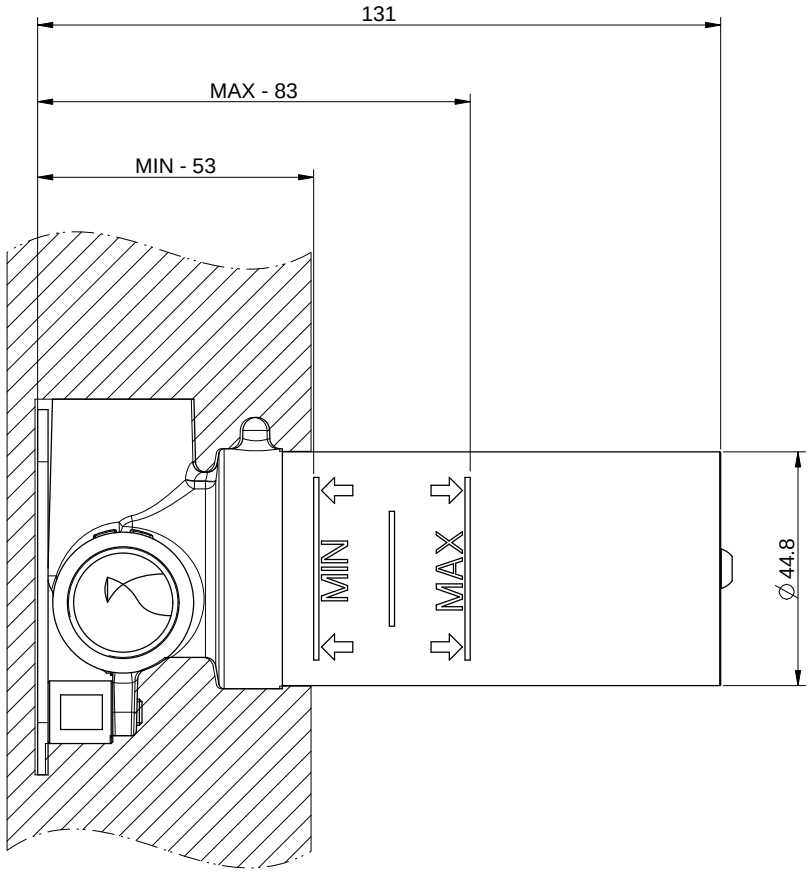

GESSI	**PARTI INCASSO 53112**	Formato *A4*
	PARTE INCASSO LAVABO	Dis.: GPF5311200000G000

Gessi S.p.A.Parco Gessi,13037 Serravalle Sesia (Vercelli) Italy Tel.0039 0163 454111 Fax.0039 0163 453150 www.gessi.com e-mail:gessi@gessi.it

This drawing by its legislation cannot be disclosed or reproduced without a written authorization released by GESSI S.p.A. - 2017 Copyright© GESSI S.p.A.

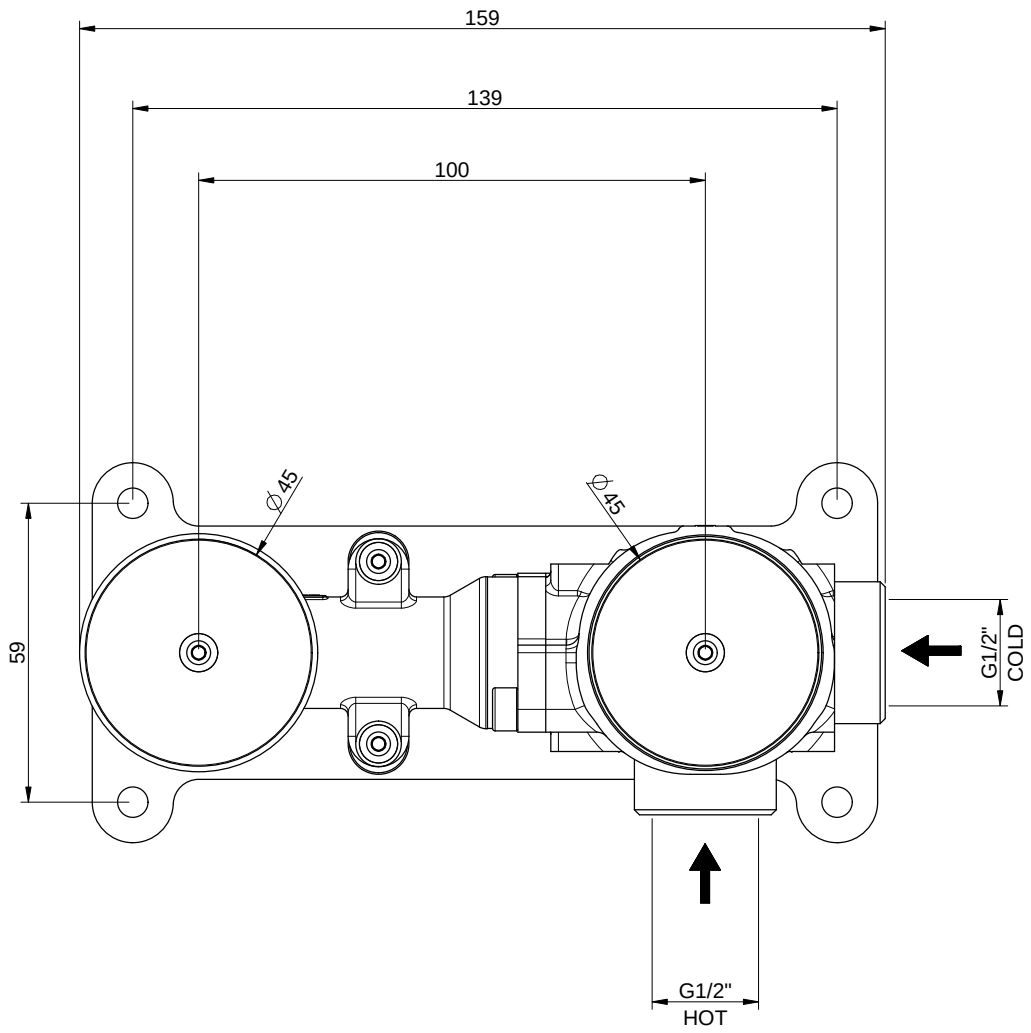

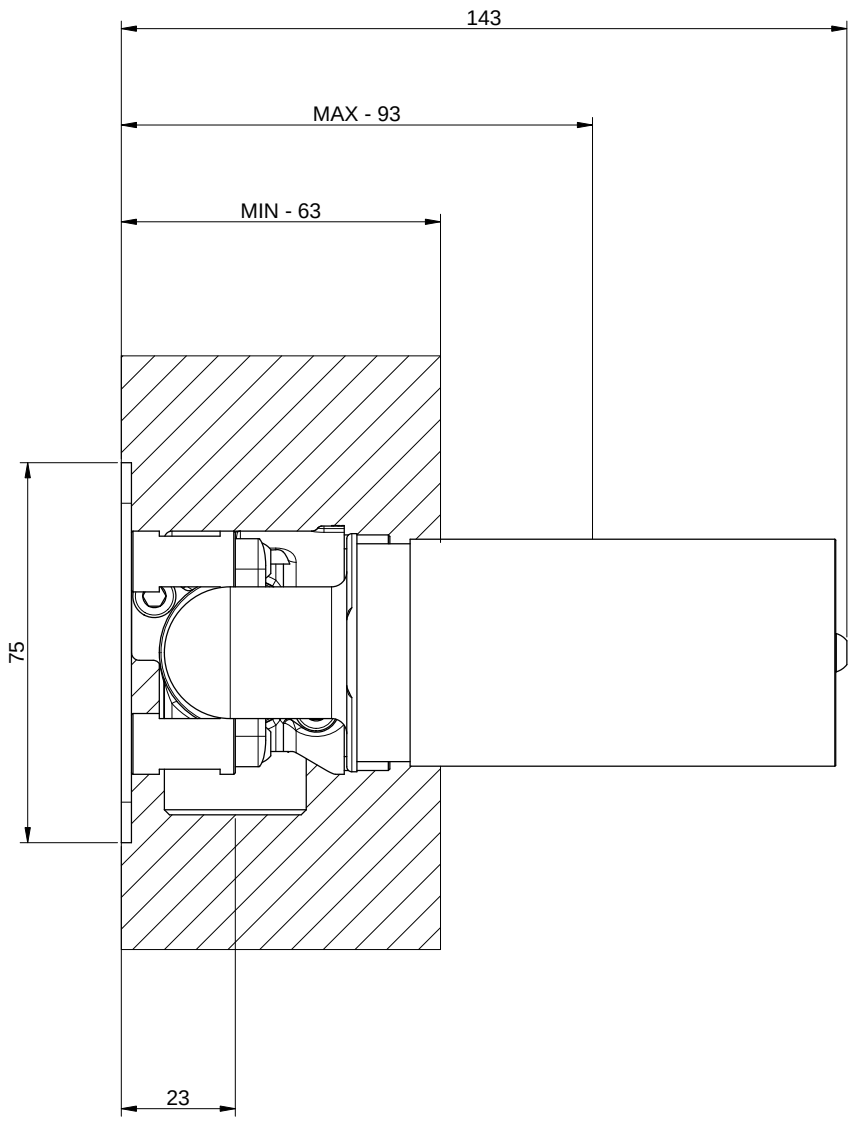

GESSI	**PARTI INCASSO 54197**	Formato *A4*
	PARTE INCASSO LAVABO CON PIPA	Dis.: GPF5419700000G000

Gessi S.p.A.Parco Gessi,13037 Serravalle Sesia (Vercelli) Italy Tel.0039 0163 454111 Fax.0039 0163 453150 www.gessi.com e-mail:gessi@gessi.it

This drawing by its legislation cannot be disclosed or reproduced without a written authorization released by GESSI S.p.A. - 2017 Copyright© GESSI S.p.A.

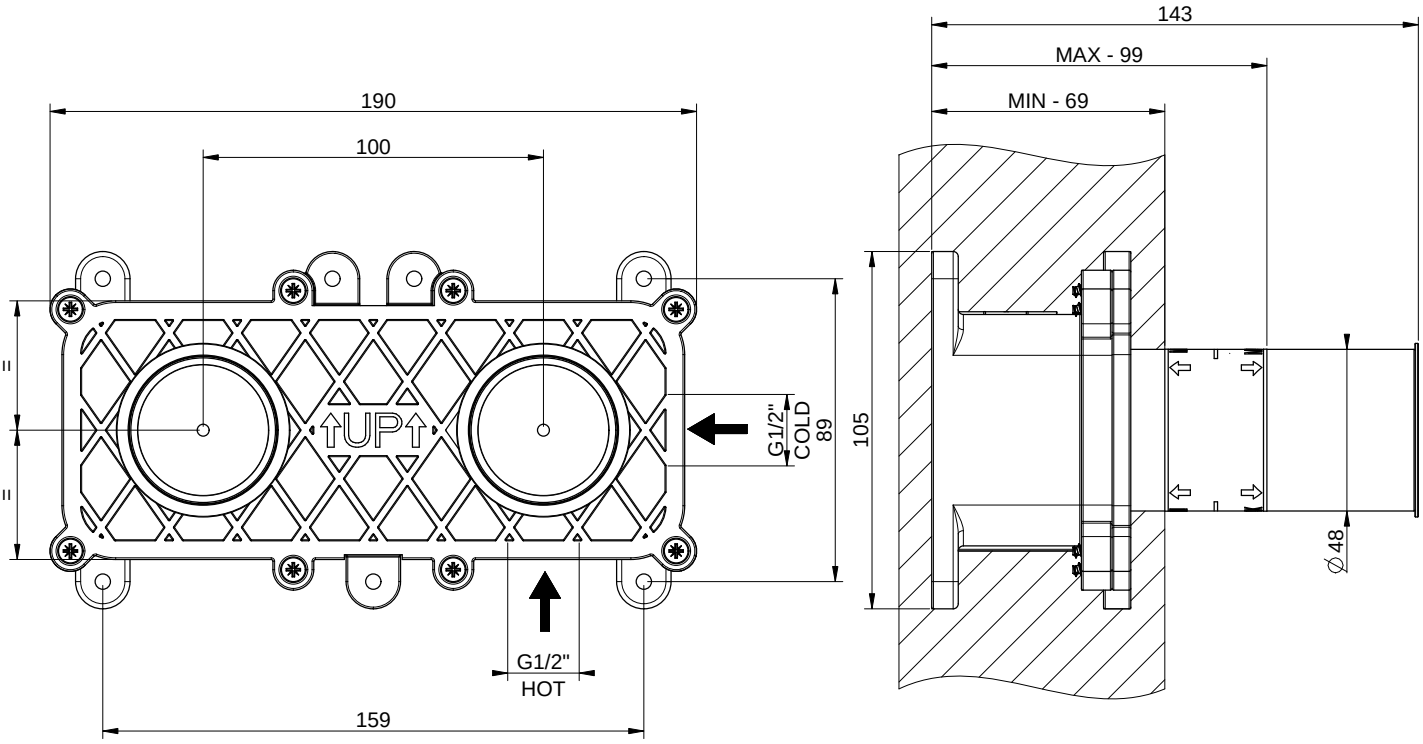

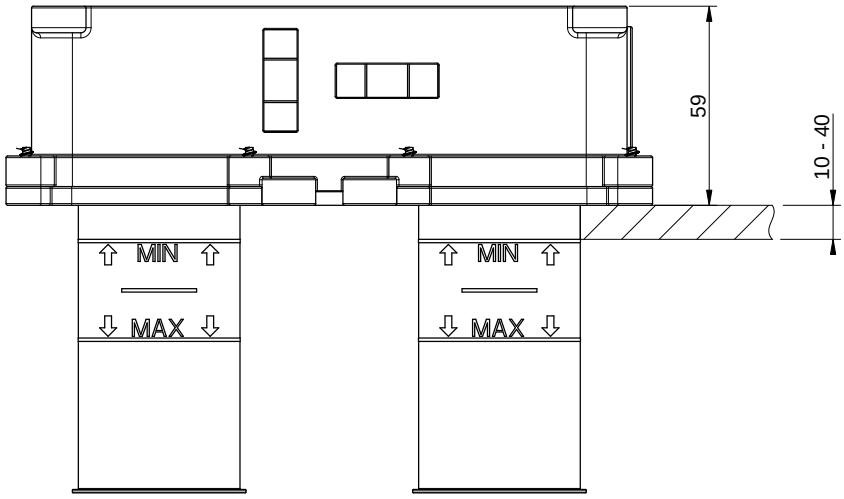

GESSI 316 54198

PARTE INCASSO A TENUTA PER LAVABO CON BOCCA

Formato *A4*

Dis.: GPF5419800000G000

Gessi S.p.A.Parco Gessi,13037 Serravalle Sesia (Vercelli) Italy Tel.0039 0163 454111 Fax.0039 0163 453150 www.gessi.com e-mail:gessi@gessi.it

This drawing by its legislation cannot be disclosed or reproduced without a written authorization released by GESSI S.p.A. - 2018 Copyright© GESSI S.p.A.

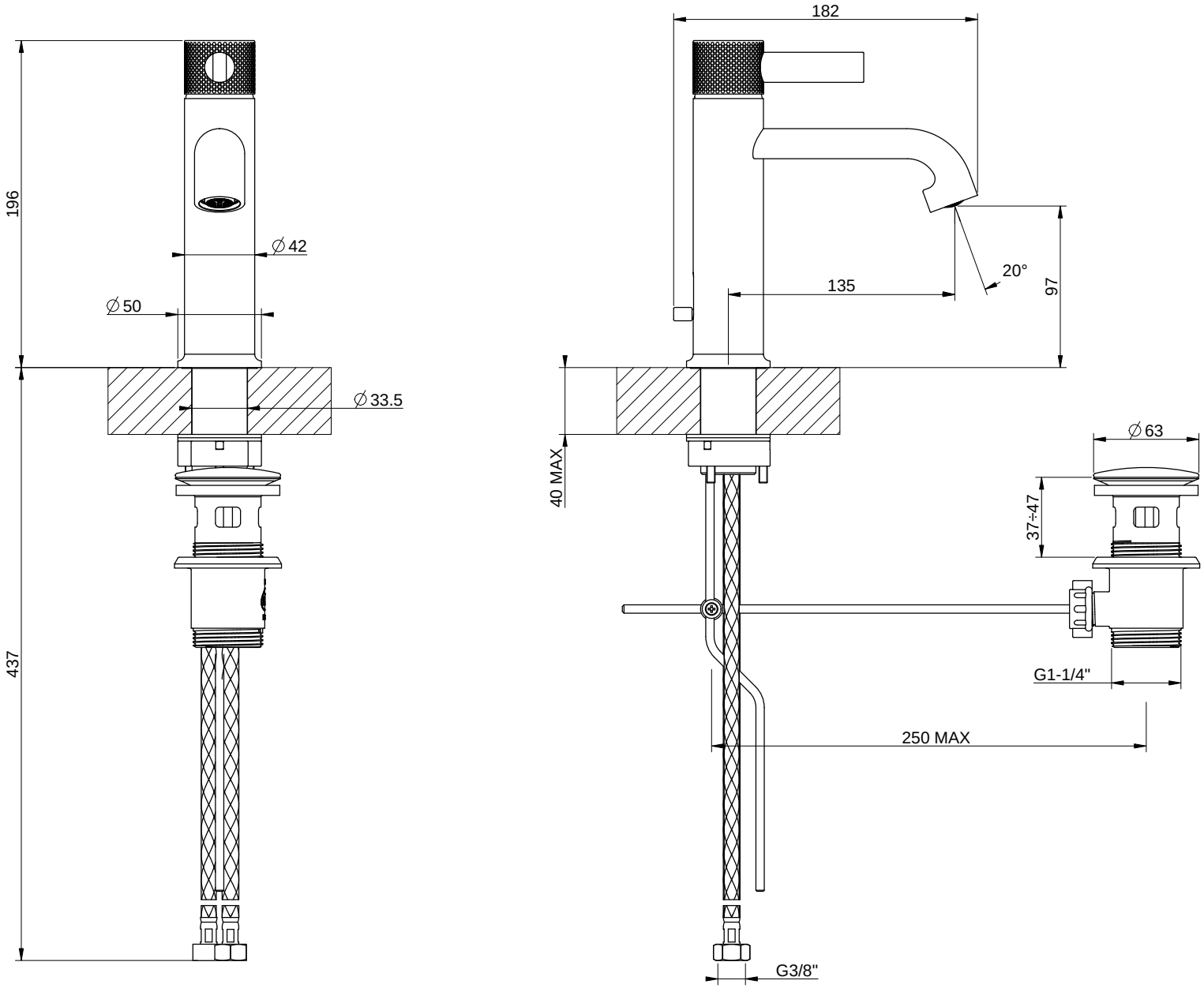

GESSI	**INCISO 58001**	Formato *A4*
	MISCELATORE MONOCOMANDO LAVABO DA PIANO CON SCARICO	Dis.: GPF5800100000G000

Gessi S.p.A.Parco Gessi,13037 Serravalle Sesia (Vercelli) Italy Tel.0039 0163 454111 Fax.0039 0163 453150 www.gessi.com e-mail:gessi@gessi.it

This drawing by its legislation cannot be disclosed or reproduced without a written authorization released by GESSI S.p.A. - 2017 Copyright© GESSI S.p.A.

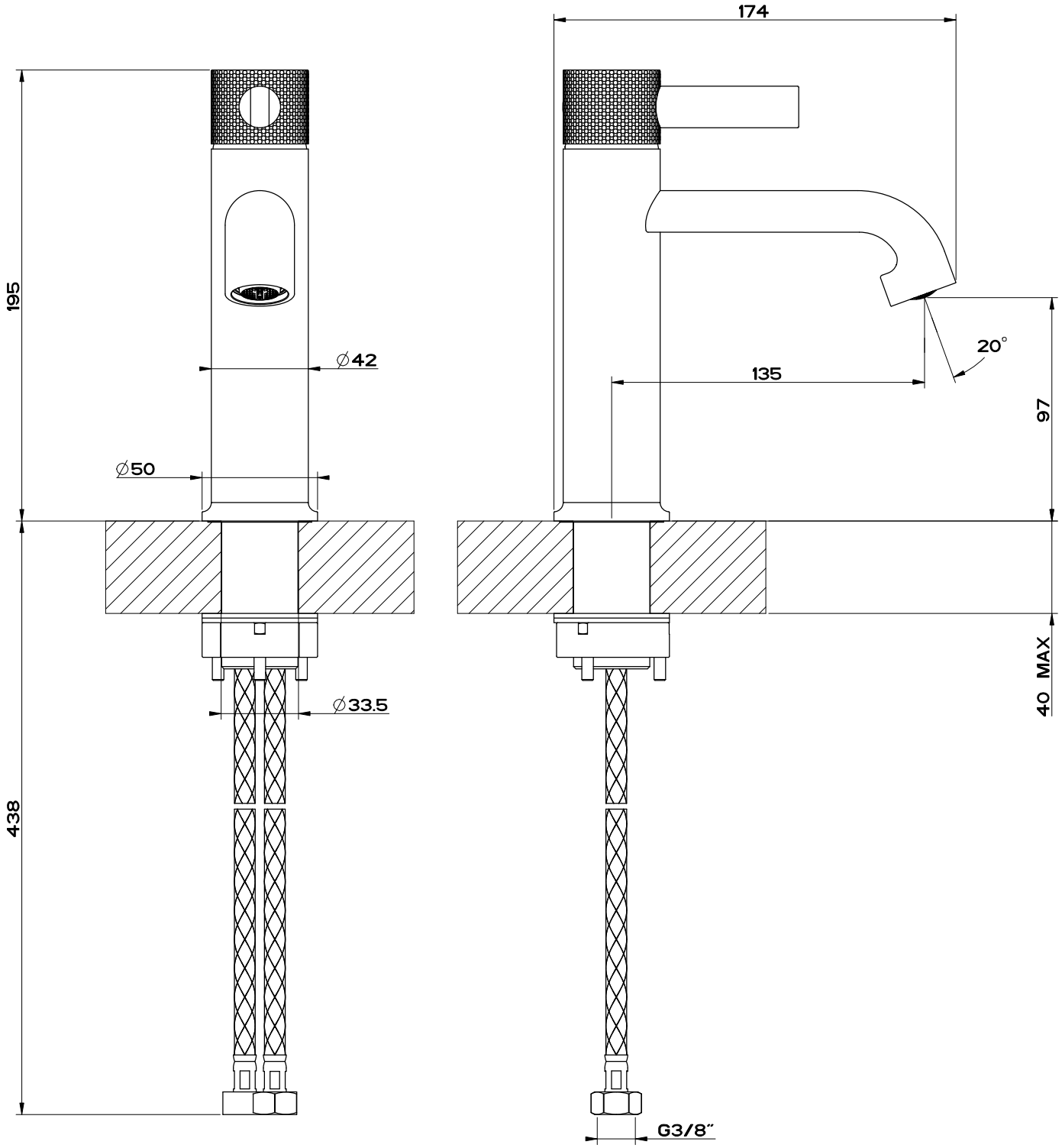

Gessi S.p.A. Parco Gessi, 13037 Serravalle Sesia (Vercelli) Italy
Tel.0039 0163 454111 Fax.0039 0163 453150
www.gessi.com e-mail: gessi@gessi.it ottobre 2017 copyright © GESSI S.p.A.

INCISO 58002

MISCELATORE MONOCOMANDO LAVABO DA PIANO SENZA SCARICO

formato / size	Rev.	codice cliente / client code
A4	0 0	G000

Il presente disegno a termine di legge non puo' essere reso pubblico o riprodotto senza l'autorizzazione scritta della GESSI S.p.A. - ottobre 2017 copyright©GESSI S.p.A.

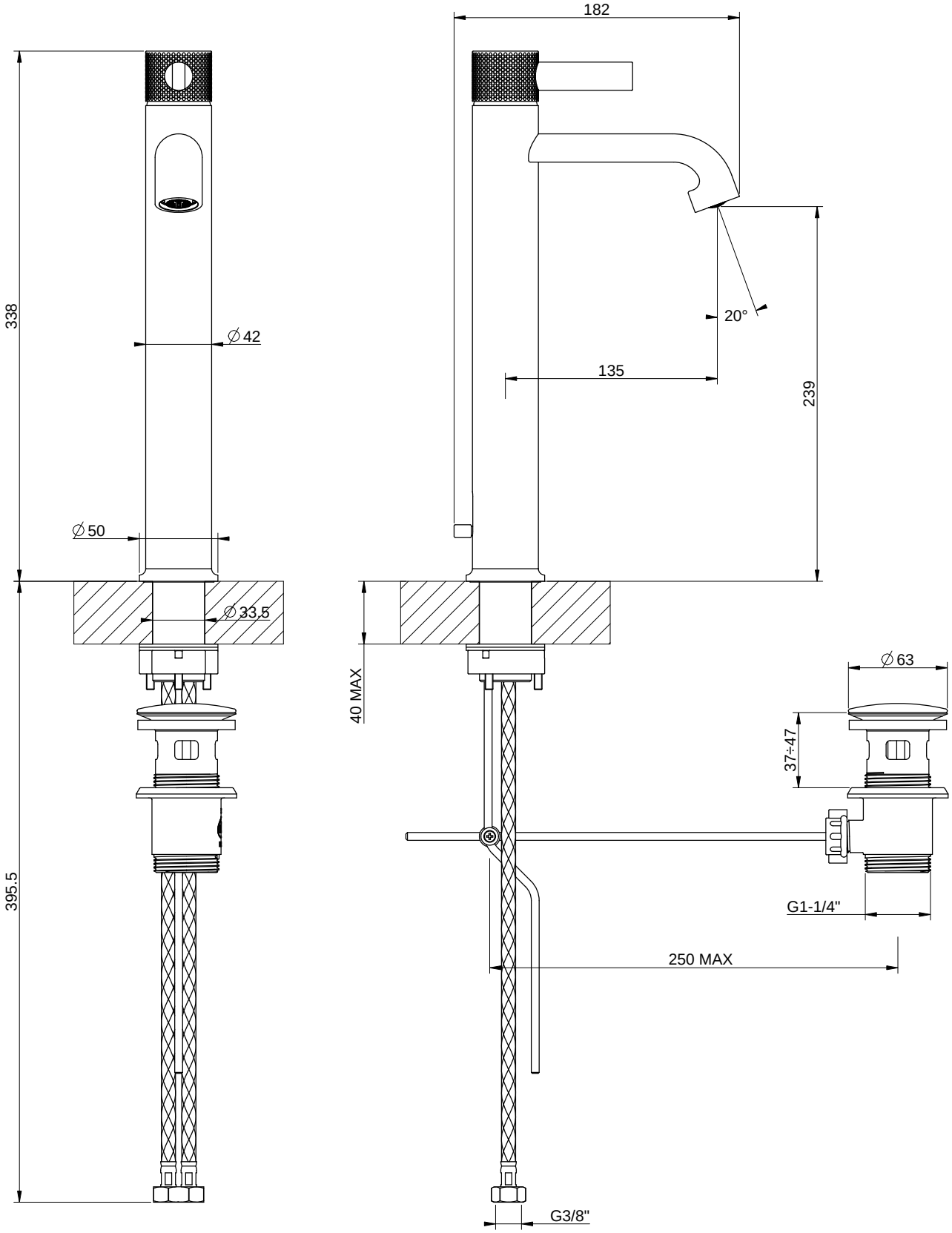

GESSI	**INCISO 58003**	Formato *A4*	
	MISCELATORE MONOCOMANDO LAVABO ALTO DA PIANO CON SCARICO	Dis.: GPF5800300000G000	

Gessi S.p.A.Parco Gessi,13037 Serravalle Sesia (Vercelli) Italy Tel.0039 0163 454111 Fax.0039 0163 453150 www.gessi.com e-mail:gessi@gessi.it

This drawing by its legislation cannot be disclosed or reproduced without a written authorization released by GESSI S.p.A. - 2017 Copyright© GESSI S.p.A.

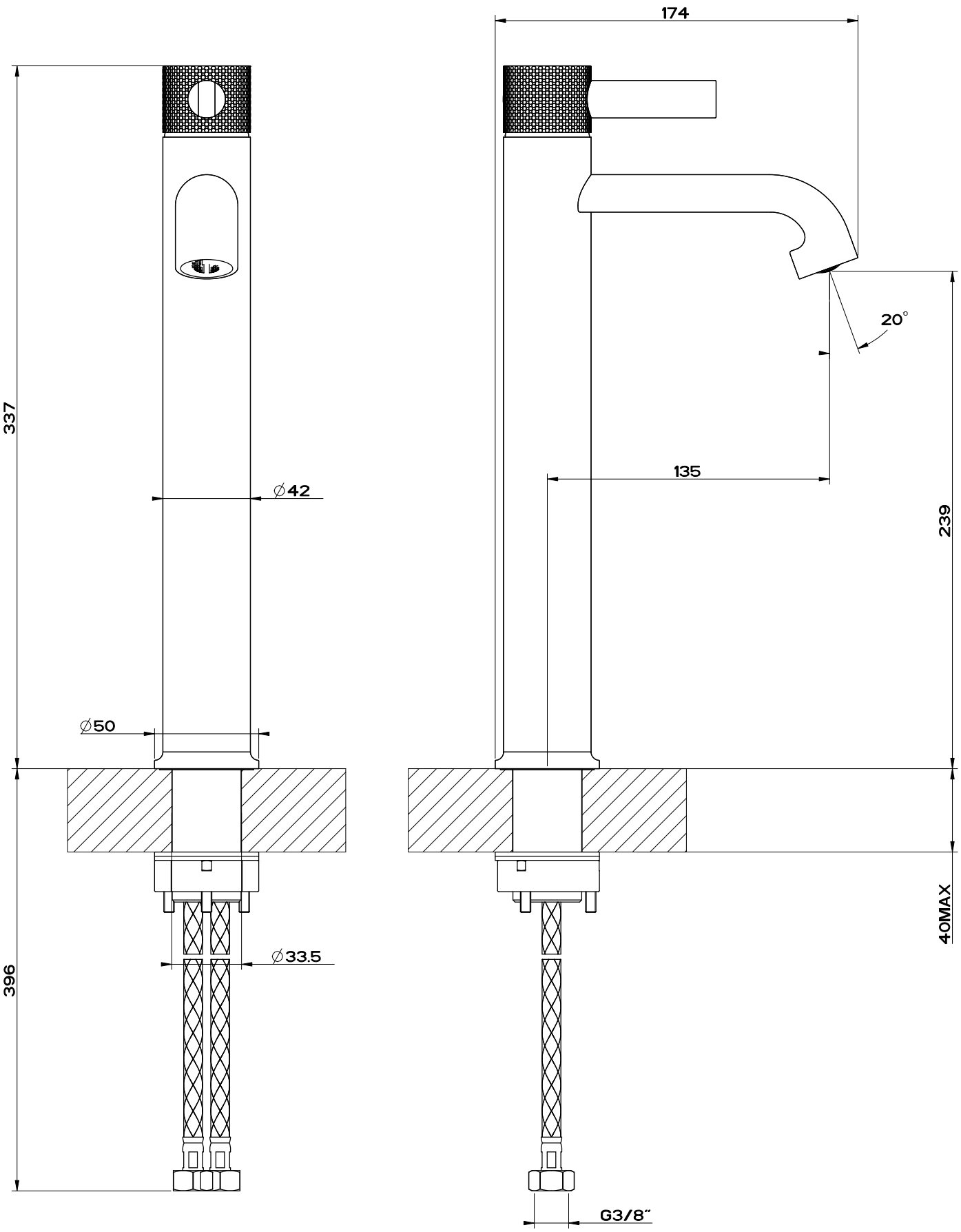

Gessi S.p.A. Parco Gessi, 13037 Serravalle Sesia (Vercelli) Italy
Tel.0039 0163 454111 Fax.0039 0163 453150
www.gessi.com e-mail: gessi@gessi.it ottobre 2017 copyright © GESSI S.p.A.

INCISO 58004

MISCELATORE MONOCOMANDO LAVABO ALTO DA PIANO SENZA SCARICO

formato / size	Rev.	codice cliente / client code
A4	0 0	G000

Il presente disegno a termine di legge non puo' essere reso pubblico o riprodotto senza l'autorizzazione scritta della GESSI S.p.A. - ottobre 2017 copyright©GESSI S.p.A.

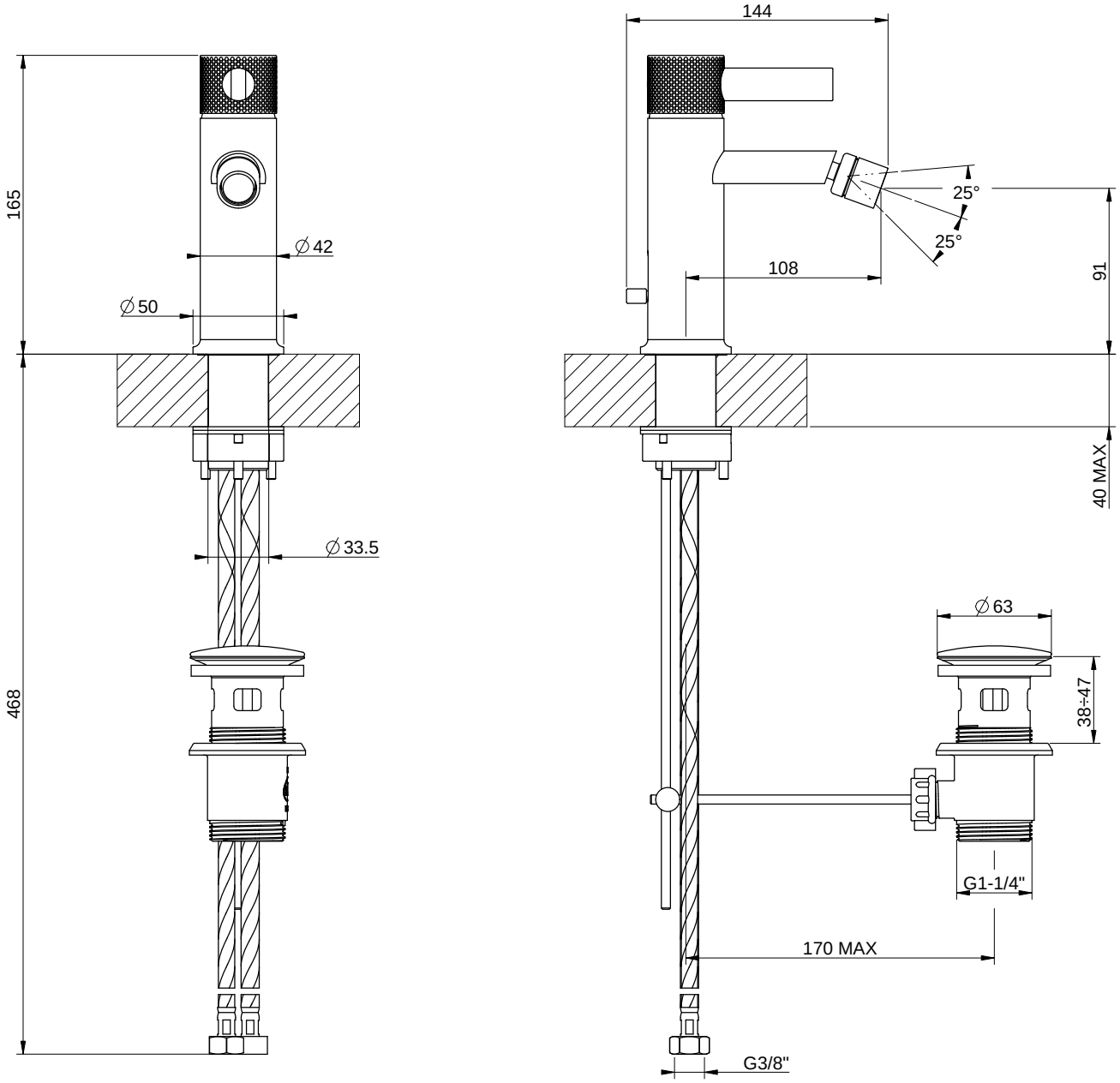

GESSI

INCISO 58007

MISCELATORE MONOCOMANDO BIDET DA PIANO CON SCARICO

Formato *A4*

Dis.: GPF5800700000G000

Gessi S.p.A.Parco Gessi,13037 Serravalle Sesia (Vercelli) Italy Tel.0039 0163 454111 Fax.0039 0163 453150 www.gessi.com e-mail:gessi@gessi.it

This drawing by its legislation cannot be disclosed or reproduced without a written authorization released by GESSI S.p.A. - 2017 Copyright© GESSI S.p.A.

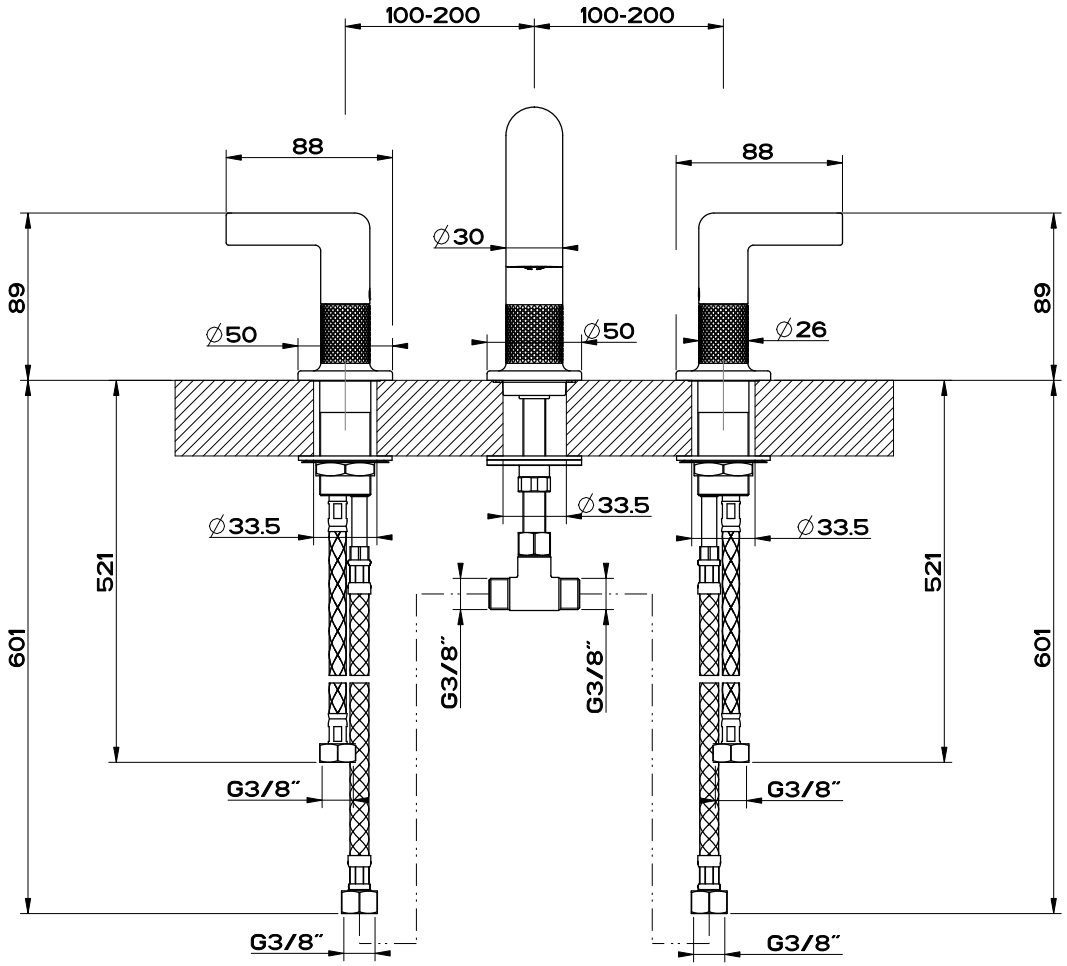

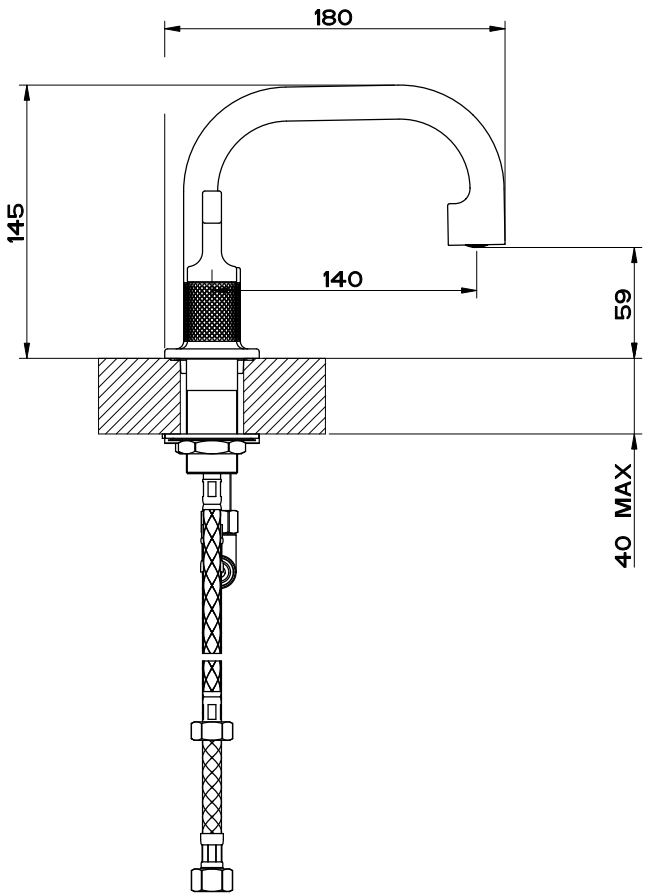

GESSI

Gessi S.p.A. Parco Gessi, 13037 Serravalle Sesia (Vercelli) Italy

Tel.0039 0163 454111 Fax.0039 0163 453150

www.gessi.com e-mail: gessi @ gessi.it

ottobre 2017 copyright © GESSI S.p.A.

INCISO 58012

LAVABO 3 FORI A PIANO BOCCA BASSA

formato / size	Rev.	codice cliente / client code
A4	0 0	G000

Il presente disegno a termine di legge non puo' essere reso pubblico o riprodotto senza l'autorizzazione scritta della GESSI S.p.A. - ottobre 2017 copyright©GESSI S.p.A.

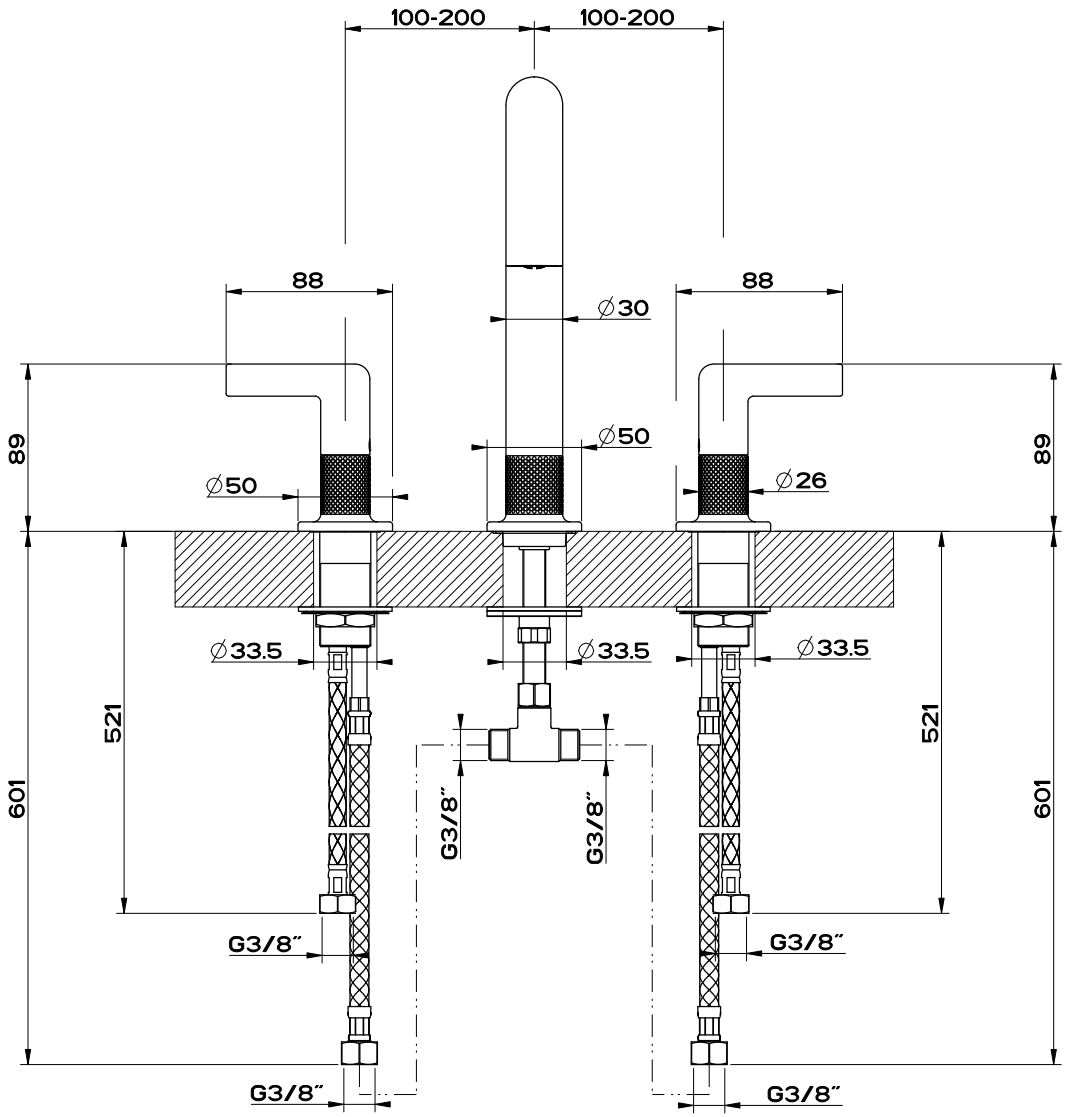

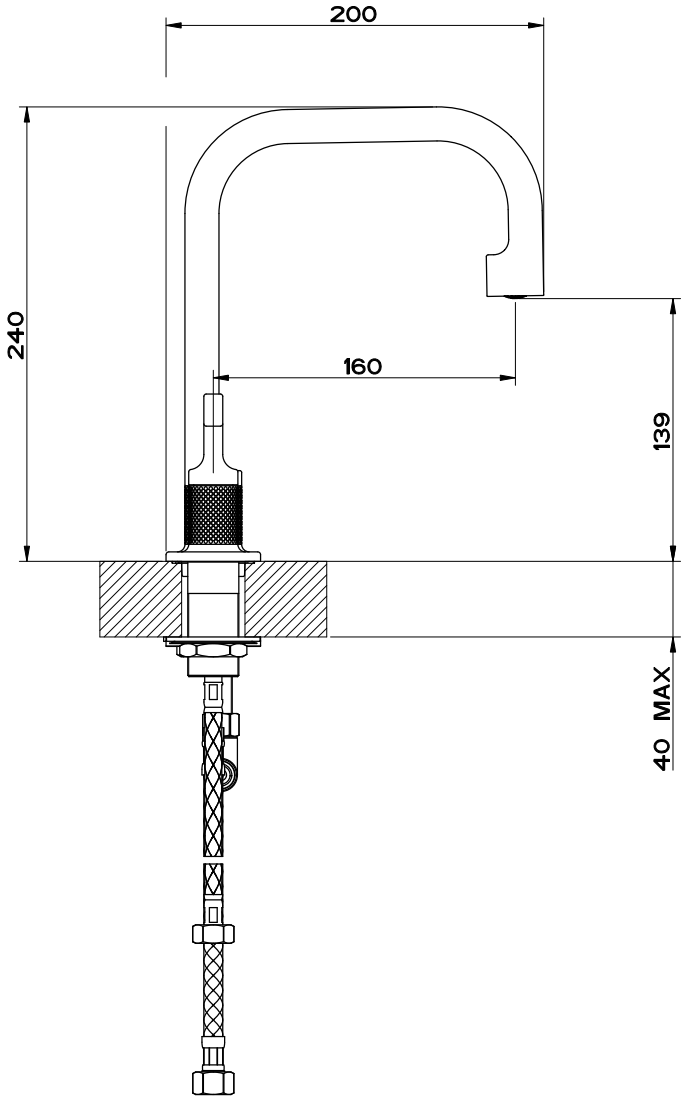

GESSI

Gessi S.p.A. Parco Gessi, 13037 Serravalle Sesia (Vercelli) Italy

Tel.0039 0163 454111 Fax.0039 0163 453150

www.gessi.com e-mail: gessi @ gessi.it

ottobre 2017 copyright © GESSI S.p.A.

INCISO 58014

LAVABO TRE FORI A PIANO BOCCA MEDIA

formato / size	Rev.	codice cliente / client code
A4	0 0	G000

Il presente disegno a termine di legge non puo' essere reso pubblico o riprodotto senza l'autorizzazione scritta della GESSI S.p.A. - ottobre 2017 copyright©GESSI S.p.A.

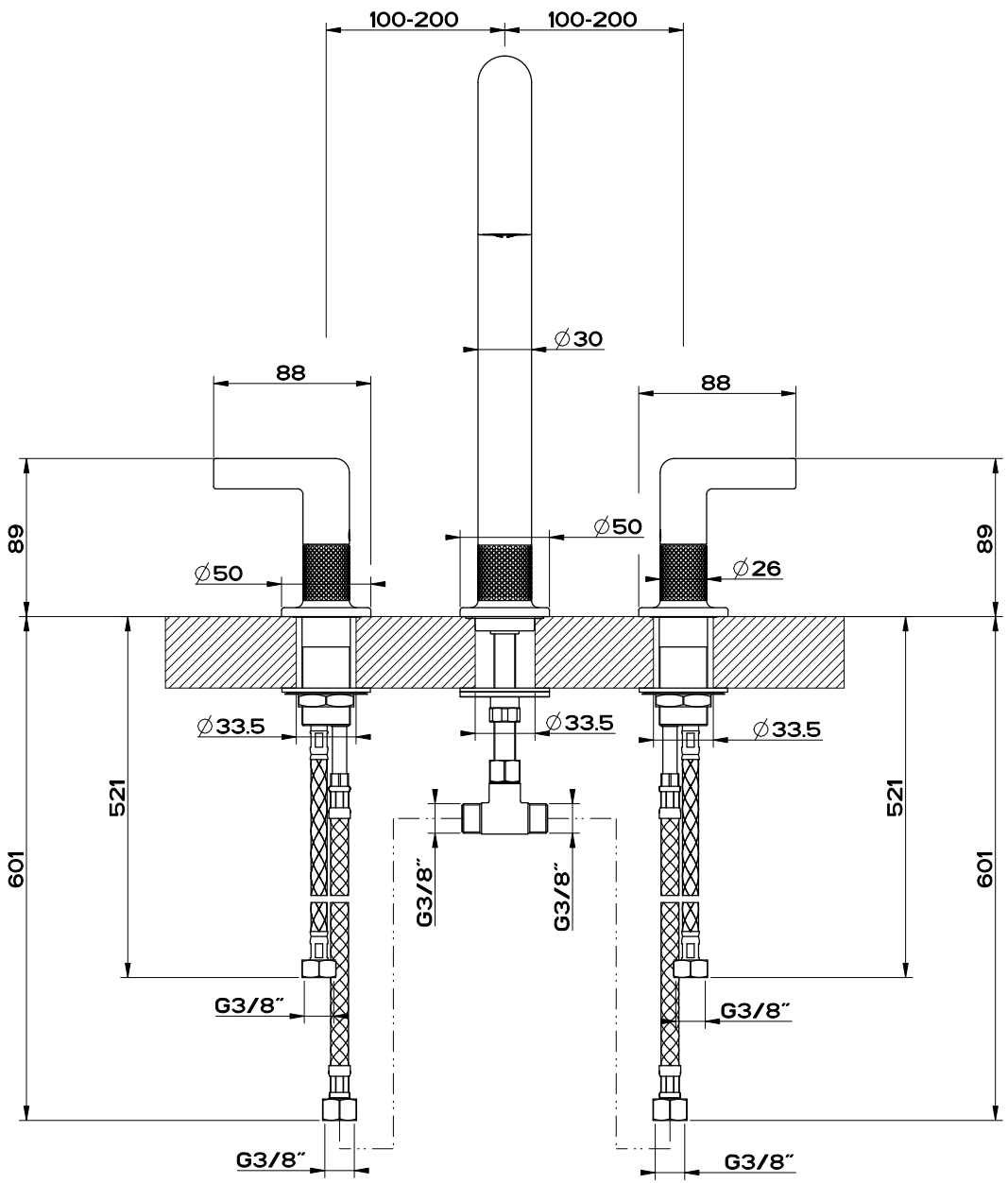

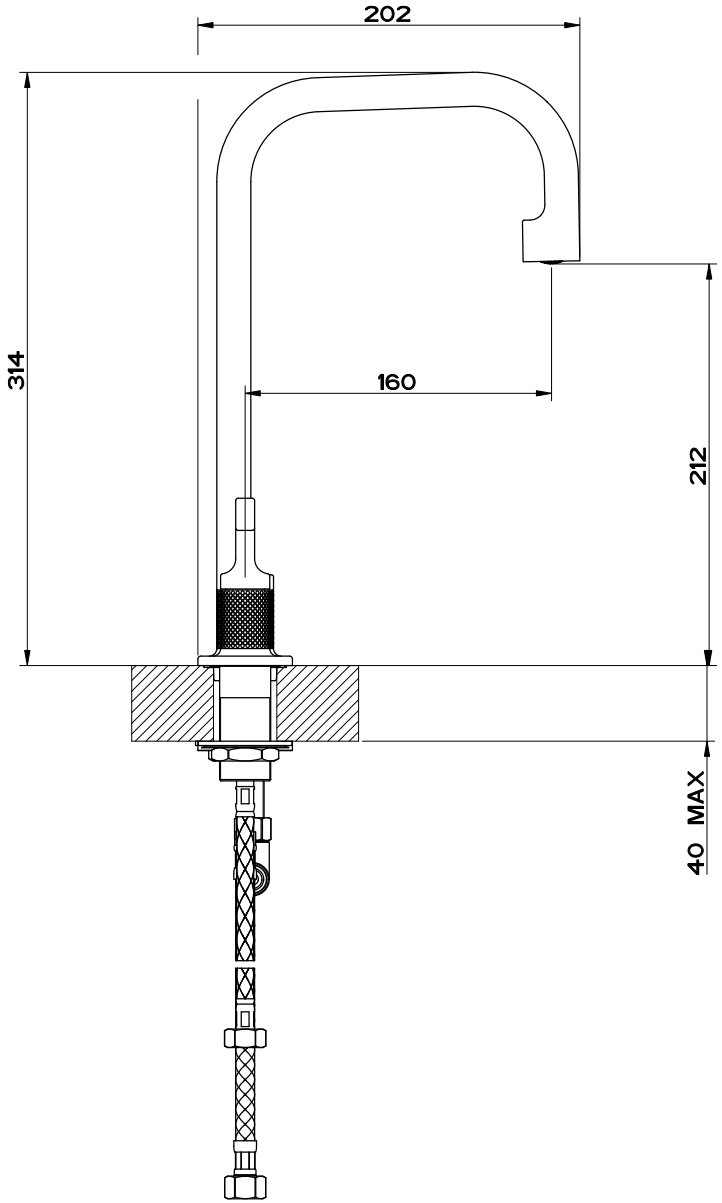

Gessi S.p.A. Parco Gessi, 13037 Serravalle Sesia (Vercelli) Italy
Tel.0039 0163 454111 Fax.0039 0163 453150
www.gessi.com e-mail: gessi@gessi.it ottobre 2017 copyright © GESSI S.p.A.

INCISO 58016

LAVABO TRE FORI A PIANO BOCCA ALTA

formato / size	Rev.	codice cliente / client code
A4	0 0	G000

Il presente disegno a termine di legge non puo' essere reso pubblico o riprodotto senza l'autorizzazione scritta della GESSI S.p.A. - ottobre 2017 copyright©GESSI S.p.A.

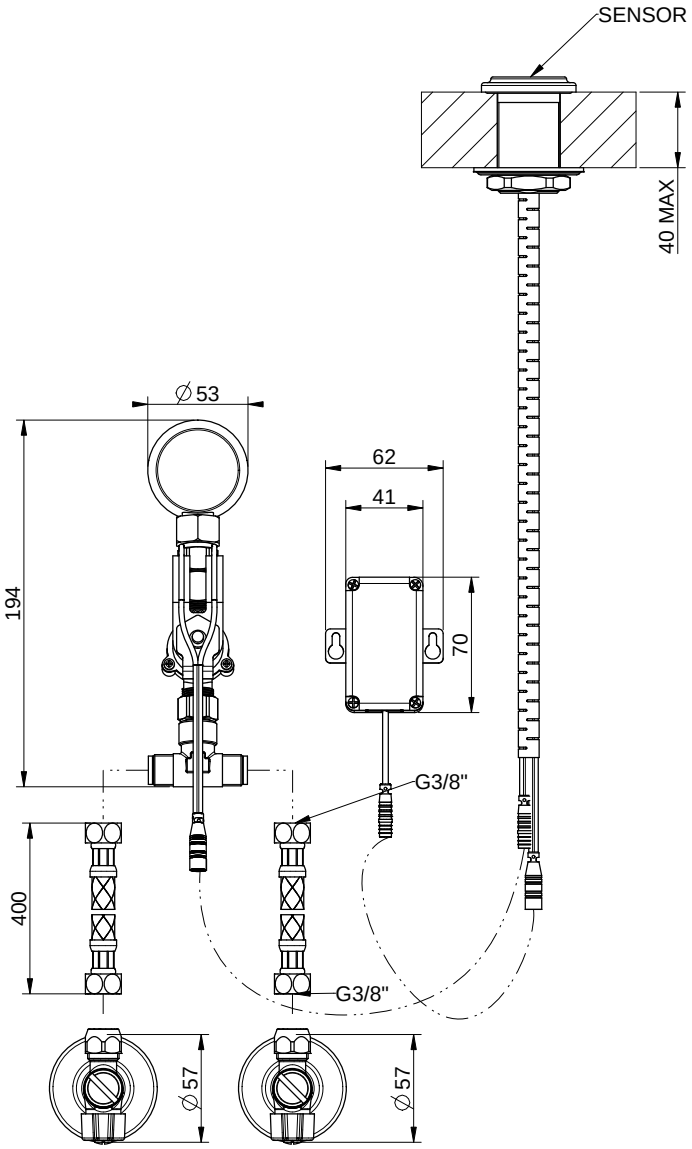

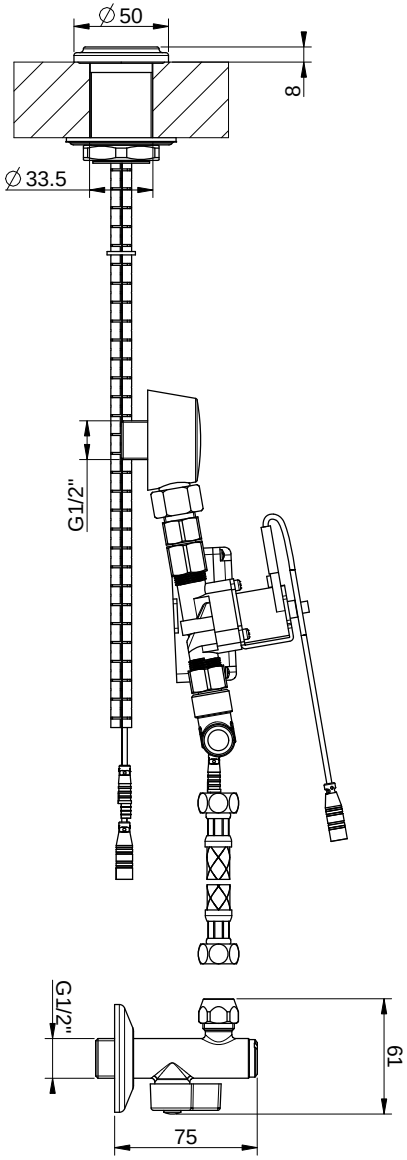

GESSI	**INCISO 58018**	Formato *A4*	
	COMANDO REMOTO ELETTRONICO	Dis.: GPF5801800000G000	

Gessi S.p.A.Parco Gessi,13037 Serravalle Sesia (Vercelli) Italy Tel.0039 0163 454111 Fax.0039 0163 453150 www.gessi.com e-mail:gessi@gessi.it

This drawing by its legislation cannot be disclosed or reproduced without a written authorization released by GESSI S.p.A. - 2019 Copyright© GESSI S.p.A.

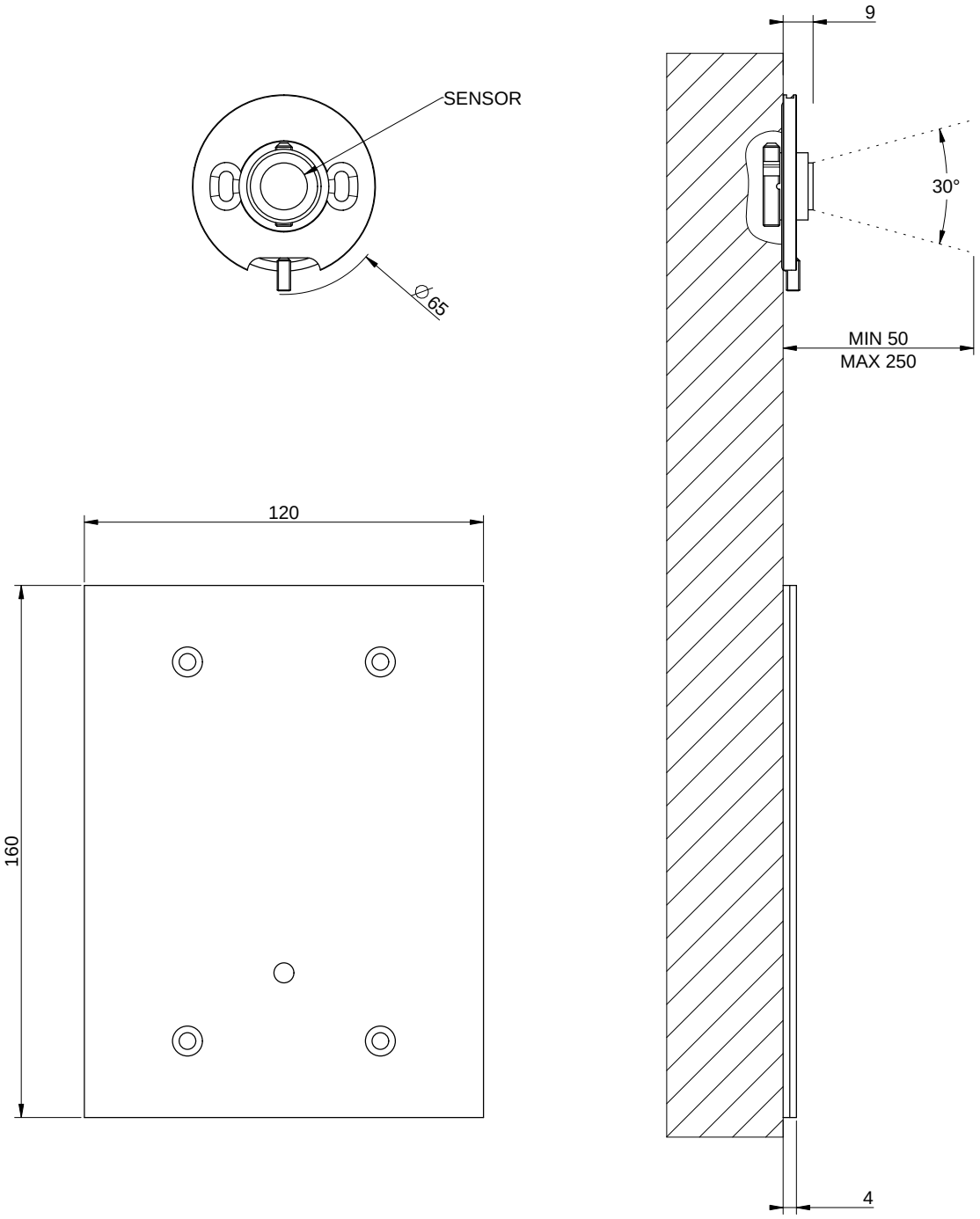

GESSI	**INCISO 58019**	Formato *A4*
	PARTE ESTERNA PER COMANDO REMOTO A PARETE	Dis.: GPF5801900000G000

Gessi S.p.A.Parco Gessi,13037 Serravalle Sesia (Vercelli) Italy Tel.0039 0163 454111 Fax.0039 0163 453150 www.gessi.com e-mail:gessi@gessi.it

This drawing by its legislation cannot be disclosed or reproduced without a written authorization released by GESSI S.p.A. - 2019 Copyright© GESSI S.p.A.

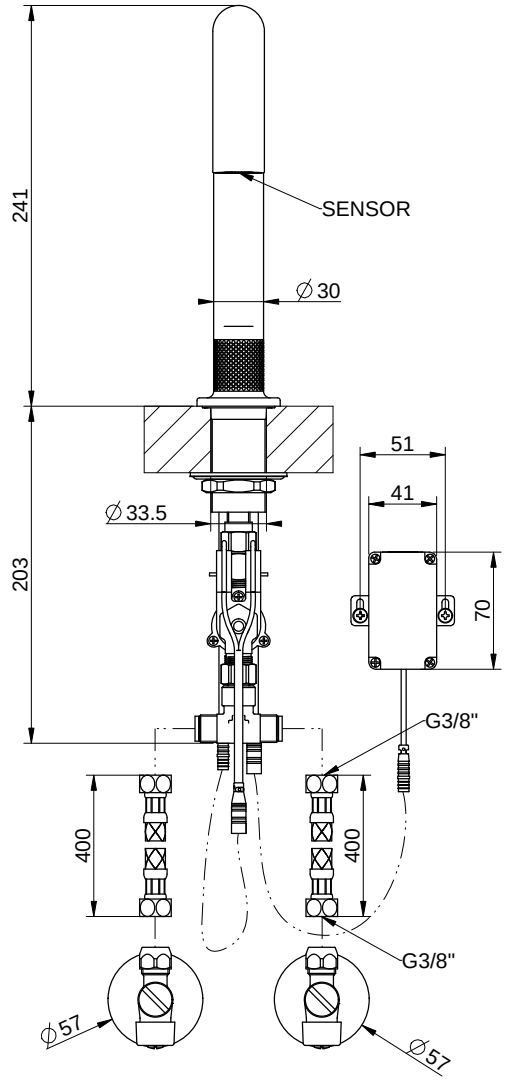

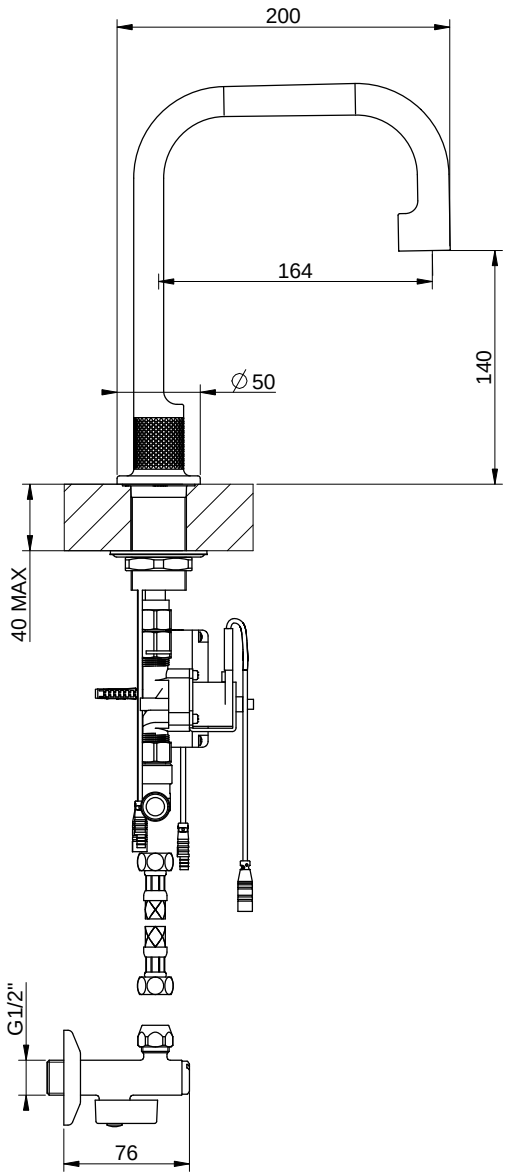

GESSI	**INCISO 58023**	Formato *A4*
	RUBINETTO ELETTRONICO	Dis.: GPF5802300000G000

Gessi S.p.A.Parco Gessi,13037 Serravalle Sesia (Vercelli) Italy Tel.0039 0163 454111 Fax.0039 0163 453150 www.gessi.com e-mail:gessi@gessi.it

This drawing by its legislation cannot be disclosed or reproduced without a written authorization released by GESSI S.p.A. - 2019 Copyright© GESSI S.p.A.

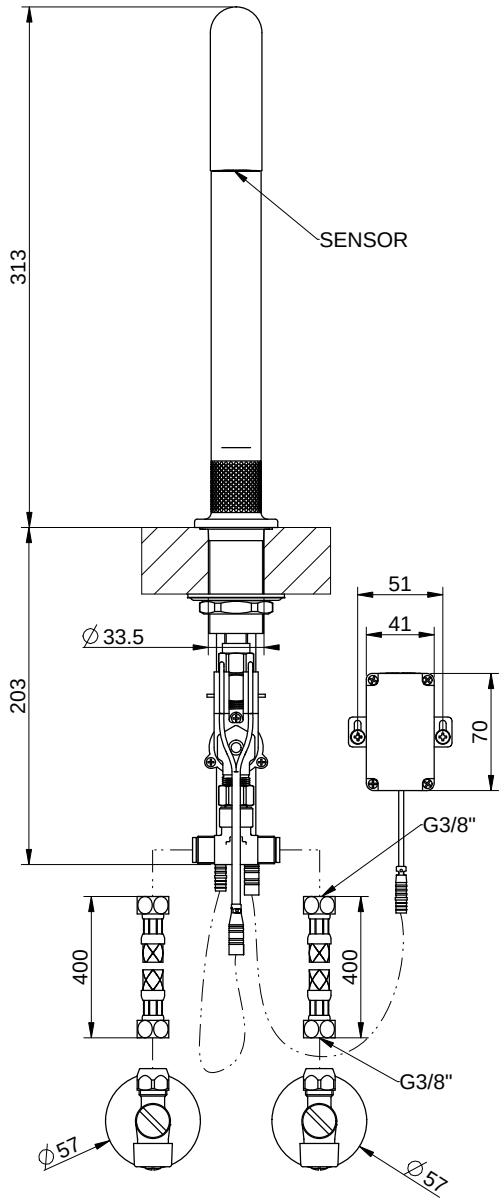

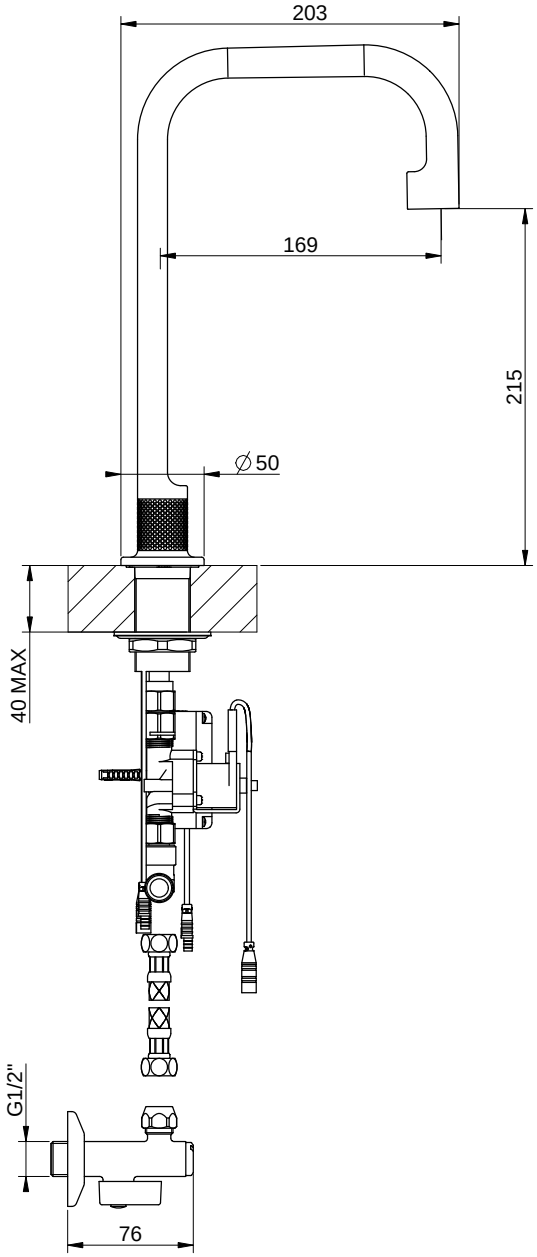

GESSI	**INCISO 58025**	Formato *A4*
	RUBINETTO ELETTRONICO BOCCA ALTA	Dis.: GPF5802500000G000

Gessi S.p.A.Parco Gessi,13037 Serravalle Sesia (Vercelli) Italy Tel.0039 0163 454111 Fax.0039 0163 453150 www.gessi.com e-mail:gessi@gessi.it

This drawing by its legislation cannot be disclosed or reproduced without a written authorization released by GESSI S.p.A. - 2019 Copyright© GESSI S.p.A.

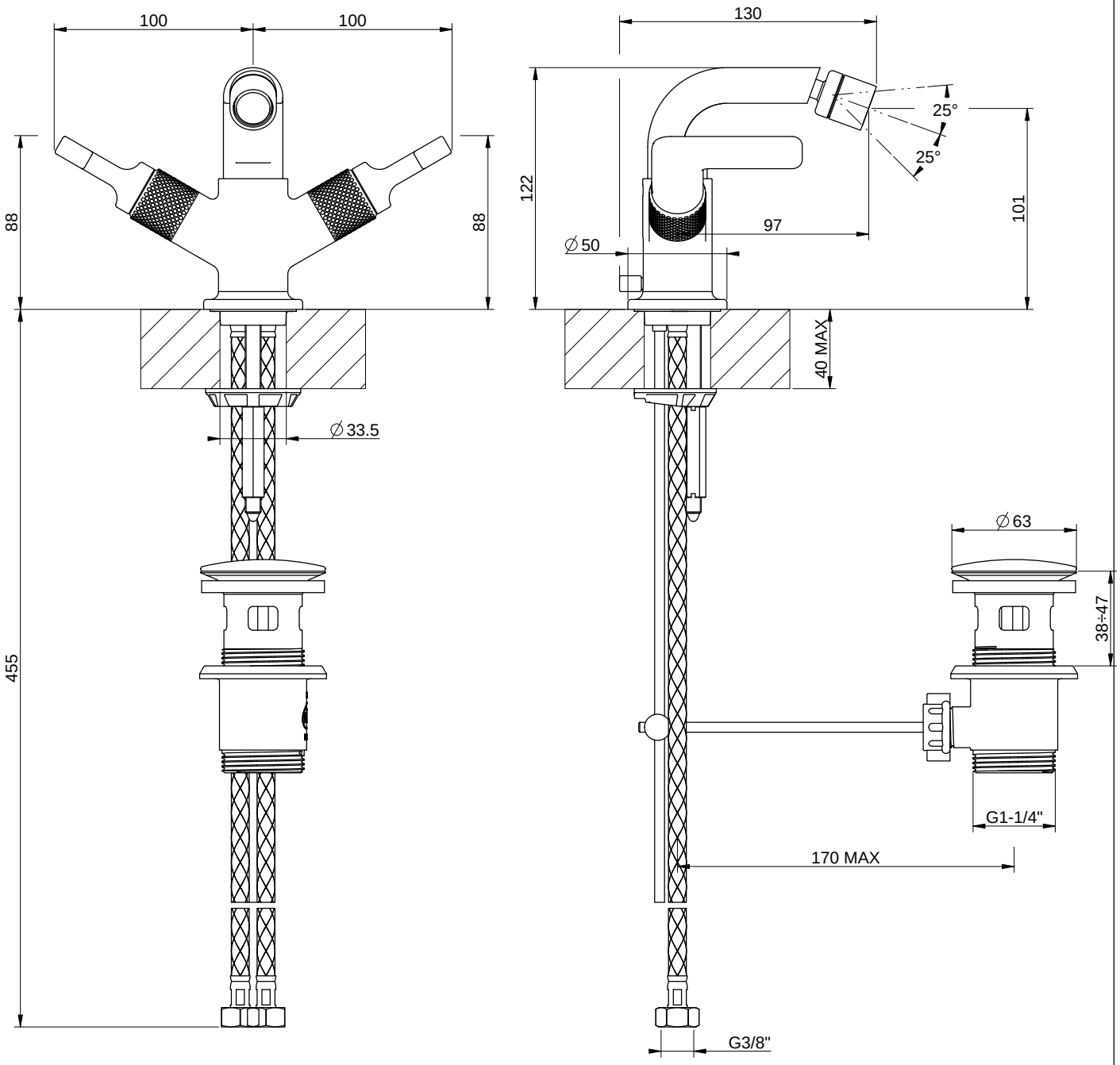

GESSI	**INCISO 58027**	Formato *A4*
	MISCELATORE BIDET MONOFORO	Dis.: GPF5802700000G000

Gessi S.p.A.Parco Gessi,13037 Serravalle Sesia (Vercelli) Italy Tel.0039 0163 454111 Fax.0039 0163 453150 www.gessi.com e-mail:gessi@gessi.it

This drawing by its legislation cannot be disclosed or reproduced without a written authorization released by GESSI S.p.A. - 2018 Copyright© GESSI S.p.A.

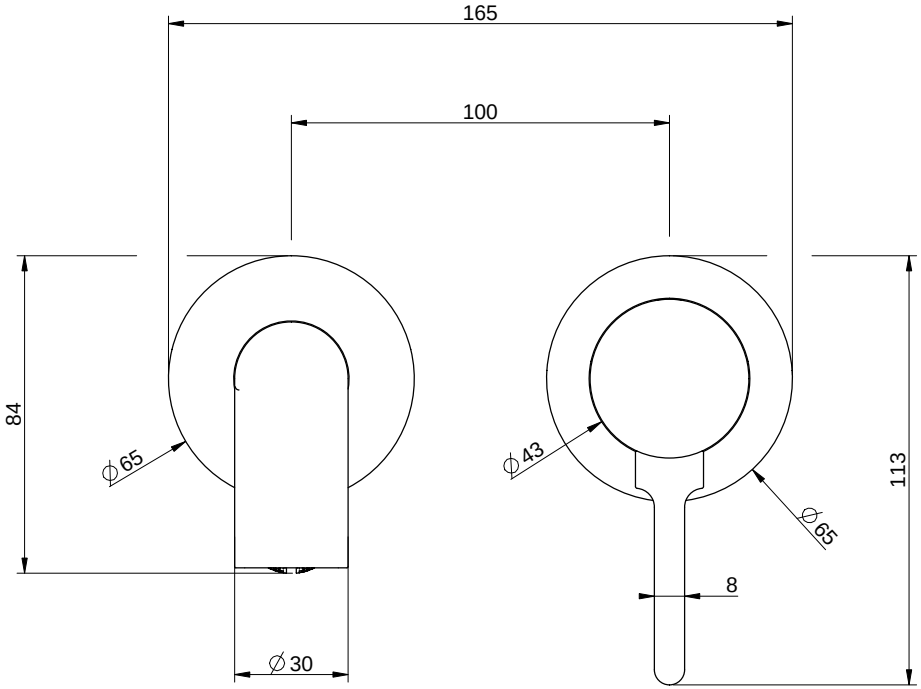

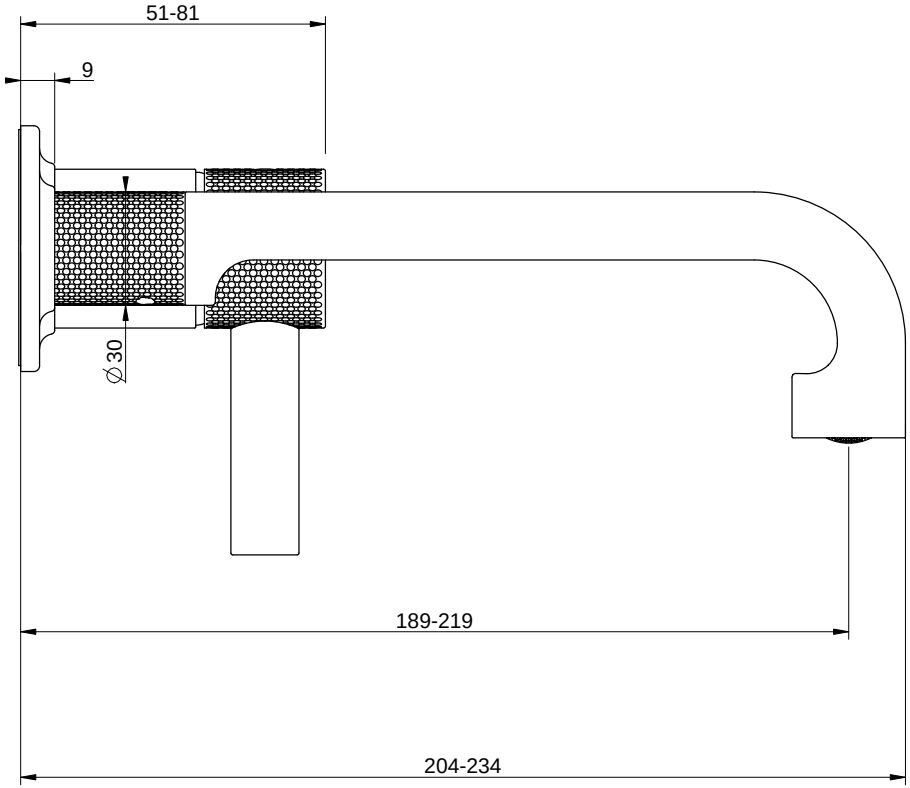

GESSI	**INCISO 58088**	Formato *A4*
	PARTE ESTERNA LAVABO EROGAZIONE 219MM	Dis.: GPF5808800000G000

Gessi S.p.A.Parco Gessi,13037 Serravalle Sesia (Vercelli) Italy Tel.0039 0163 454111 Fax.0039 0163 453150 www.gessi.com e-mail:gessi@gessi.it

This drawing by its legislation cannot be disclosed or reproduced without a written authorization released by GESSI S.p.A. - 2017 Copyright© GESSI S.p.A.

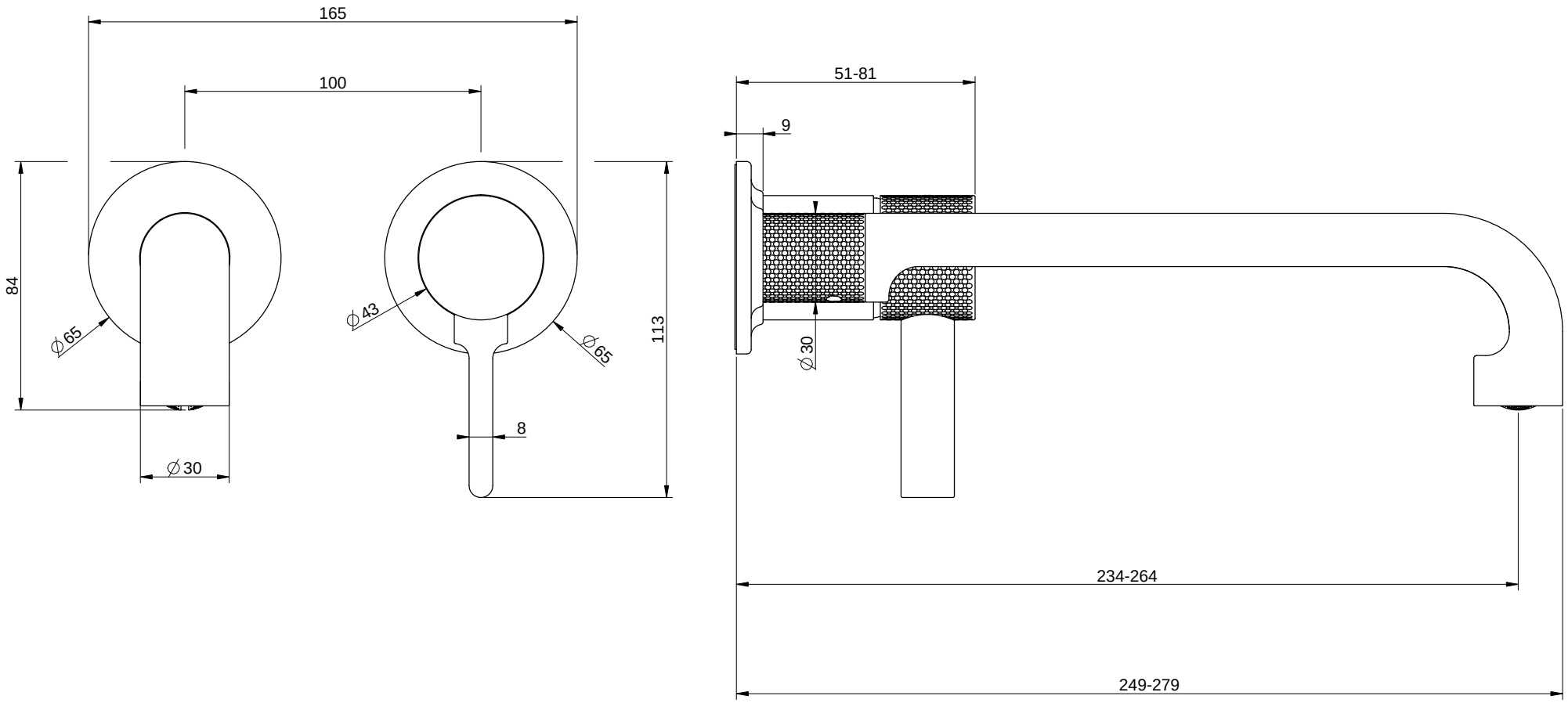

GESSI	**INCISO 58089**	Formato *A4*
	PARTE ESTERNA LAVABO EROGAZIONE 264MM	Dis.: GPF5808900000G000

Gessi S.p.A.Parco Gessi,13037 Serravalle Sesia (Vercelli) Italy Tel.0039 0163 454111 Fax.0039 0163 453150 www.gessi.com e-mail:gessi@gessi.it

This drawing by its legislation cannot be disclosed or reproduced without a written authorization released by GESSI S.p.A. - 2017 Copyright© GESSI S.p.A.

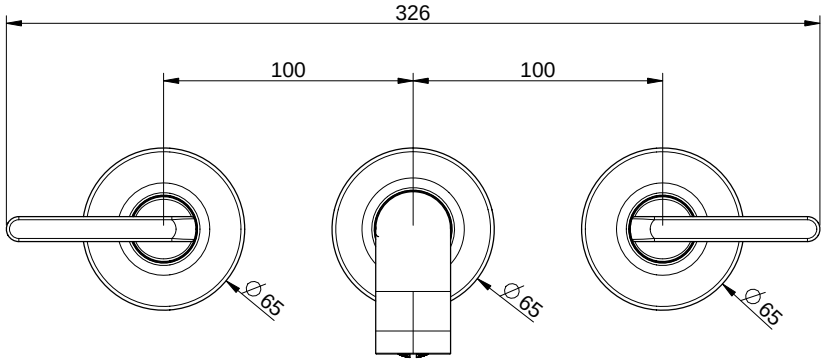

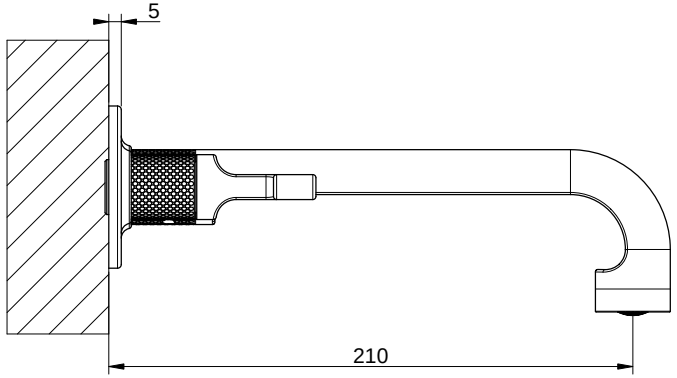

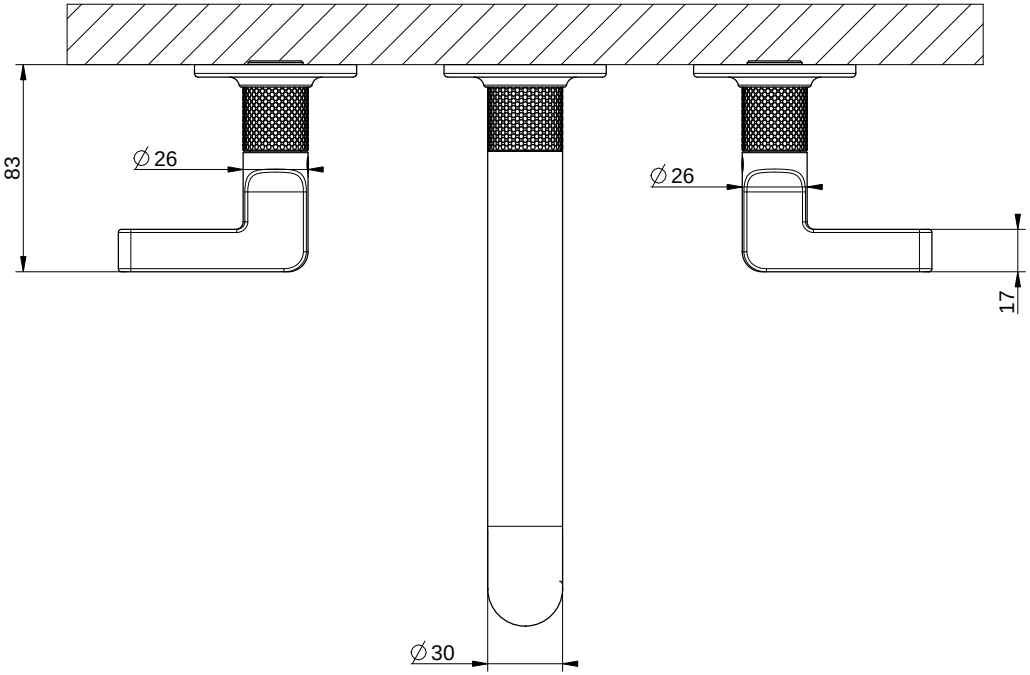

GESSI	**INCISO 58090**	Formato *A4*
	PARTE ESTERNA LAVABO 3 FORI INT.210	Dis.: GPF5809000000G000

Gessi S.p.A.Parco Gessi,13037 Serravalle Sesia (Vercelli) Italy Tel.0039 0163 454111 Fax.0039 0163 453150 www.gessi.com e-mail:gessi@gessi.it

This drawing by its legislation cannot be disclosed or reproduced without a written authorization released by GESSI S.p.A. - 2017 Copyright© GESSI S.p.A.

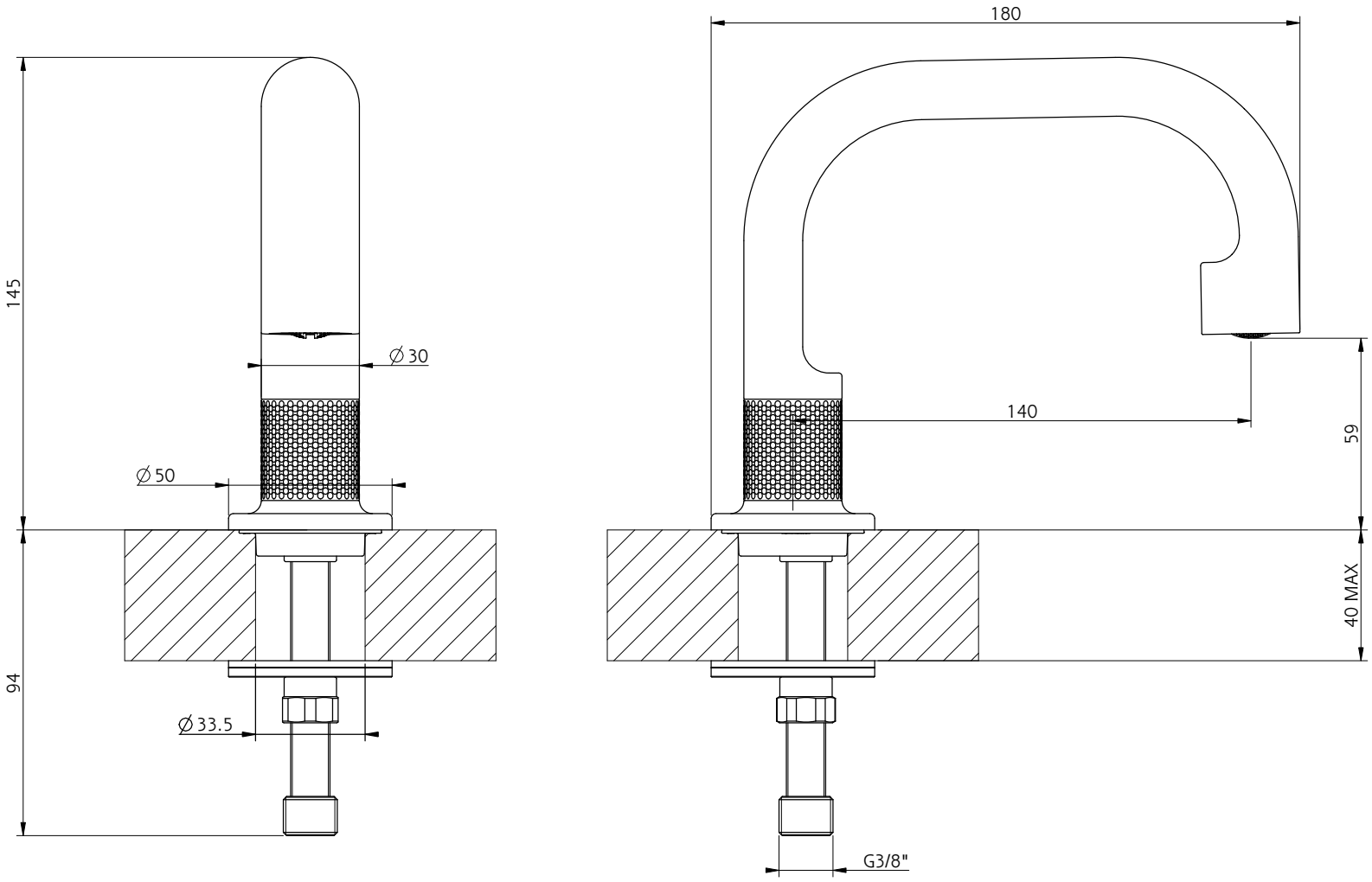

GESSI	**INCISO 58091**	Formato *A4*
	BOCCA DA PIANO BASSA	Dis.: GPF5809100000G000

Gessi S.p.A.Parco Gessi,13037 Serravalle Sesia (Vercelli) Italy Tel.0039 0163 454111 Fax.0039 0163 453150 www.gessi.com e-mail:gessi@gessi.it

This drawing by its legislation cannot be disclosed or reproduced without a written authorization released by GESSI S.p.A. - 2018 Copyright© GESSI S.p.A.

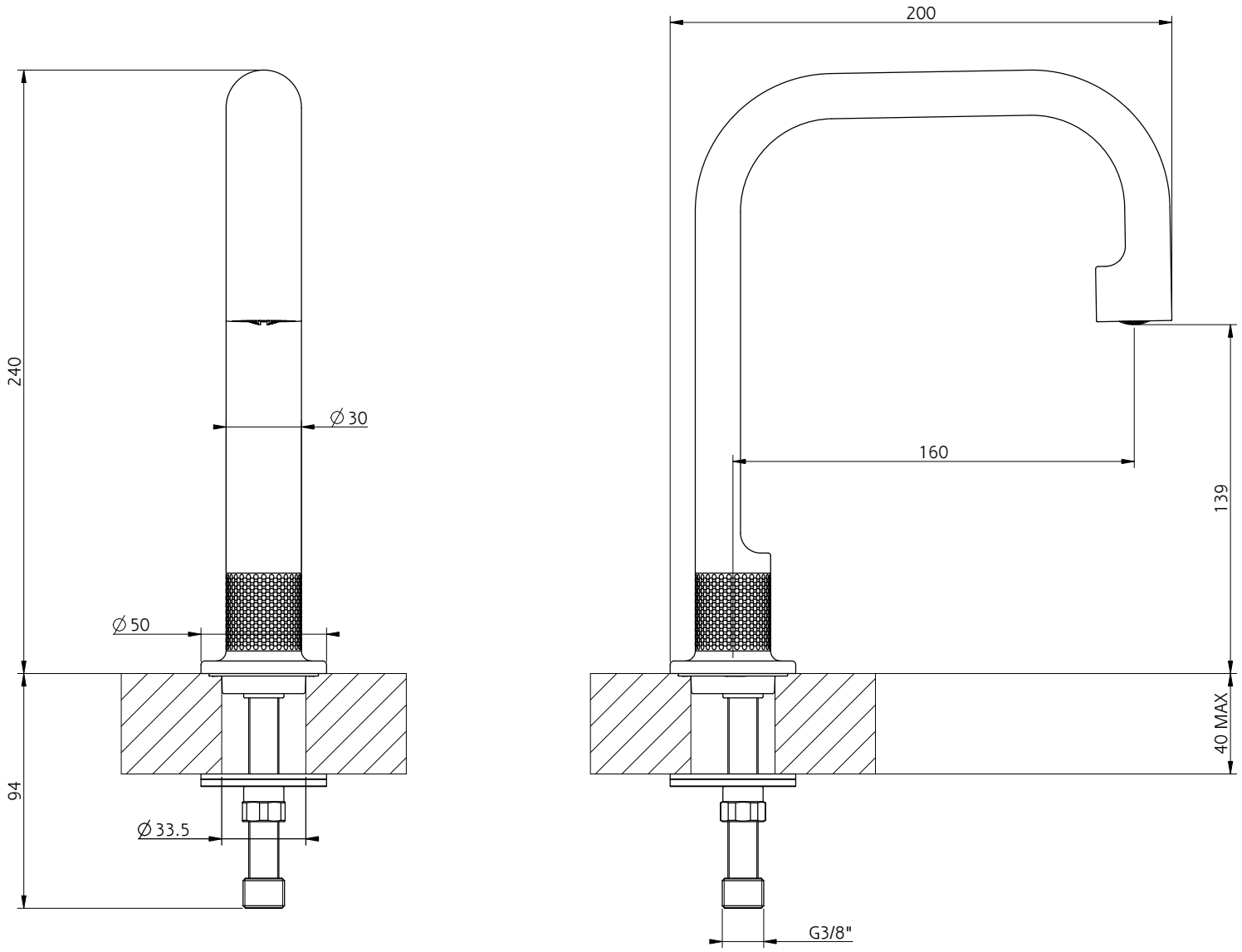

GESSI	**INCISO 58093**	Formato *A4*
	BOCCA DA PIANO MEDIA	Dis.: GPF5809300000G000

Gessi S.p.A.Parco Gessi,13037 Serravalle Sesia (Vercelli) Italy Tel.0039 0163 454111 Fax.0039 0163 453150 www.gessi.com e-mail:gessi@gessi.it

This drawing by its legislation cannot be disclosed or reproduced without a written authorization released by GESSI S.p.A. - 2018 Copyright© GESSI S.p.A.

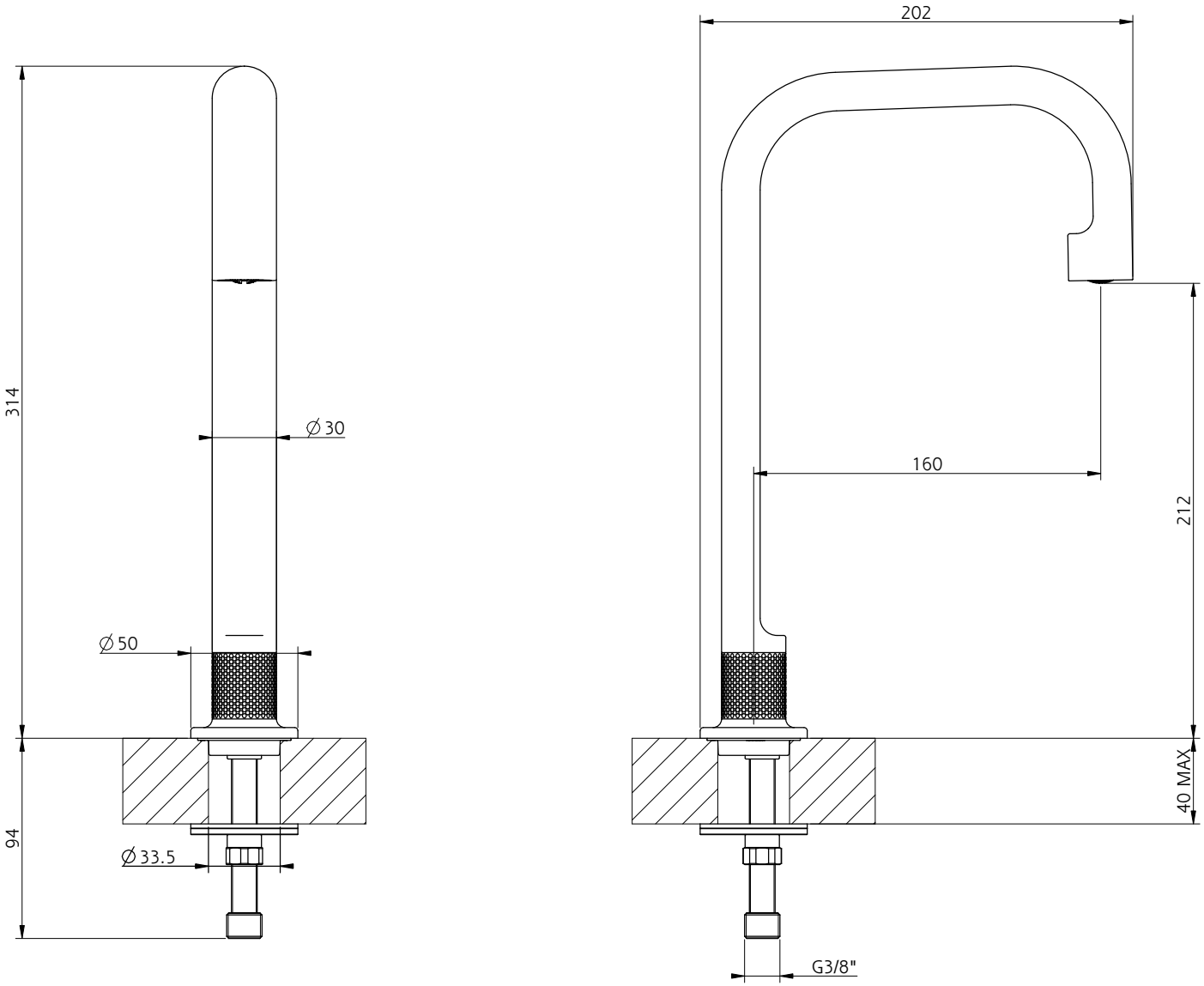

GESSI	**INCISO 58095**	Formato *A4*
	BOCCA DA PIANO ALTA	Dis.: GPF5809500000G000

Gessi S.p.A.Parco Gessi,13037 Serravalle Sesia (Vercelli) Italy Tel.0039 0163 454111 Fax.0039 0163 453150 www.gessi.com e-mail:gessi@gessi.it

This drawing by its legislation cannot be disclosed or reproduced without a written authorization released by GESSI S.p.A. - 2018 Copyright© GESSI S.p.A.

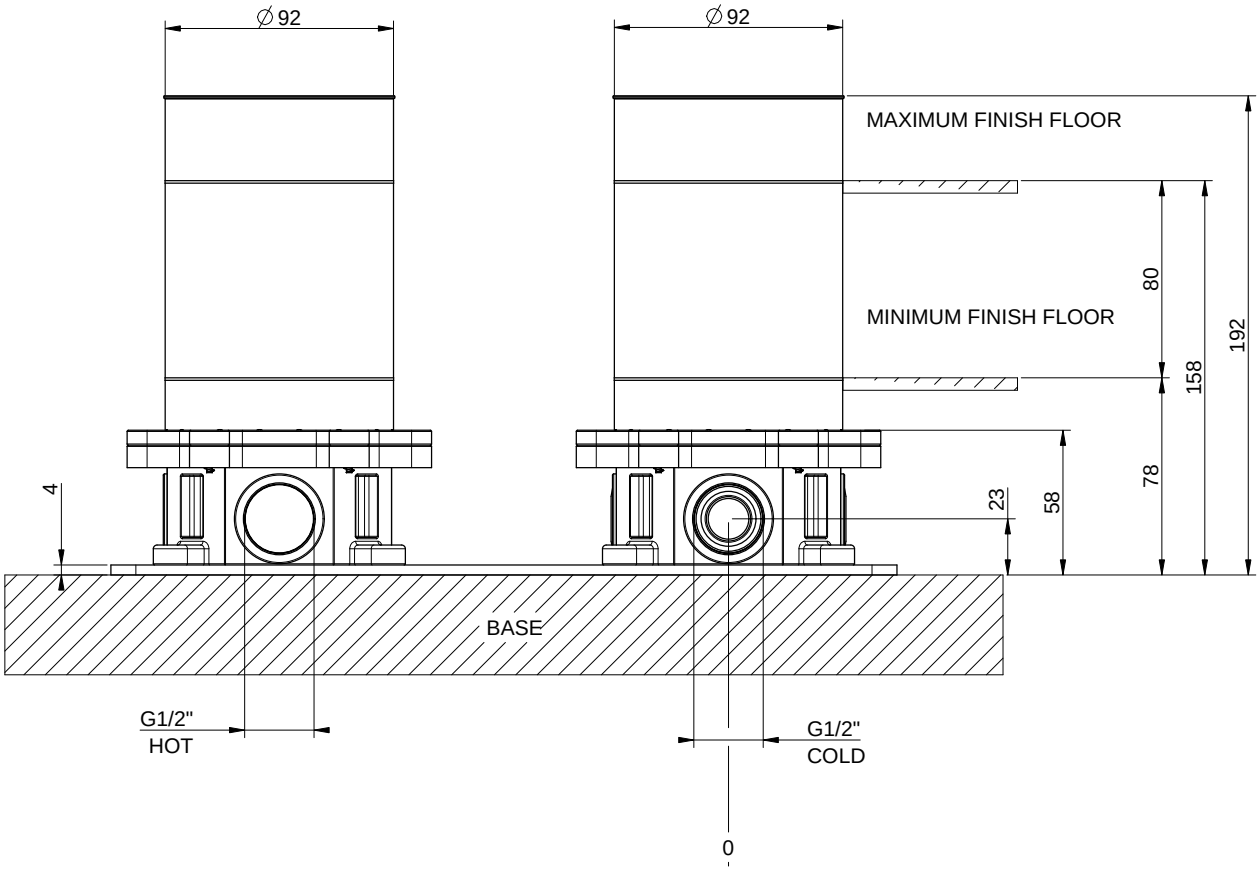

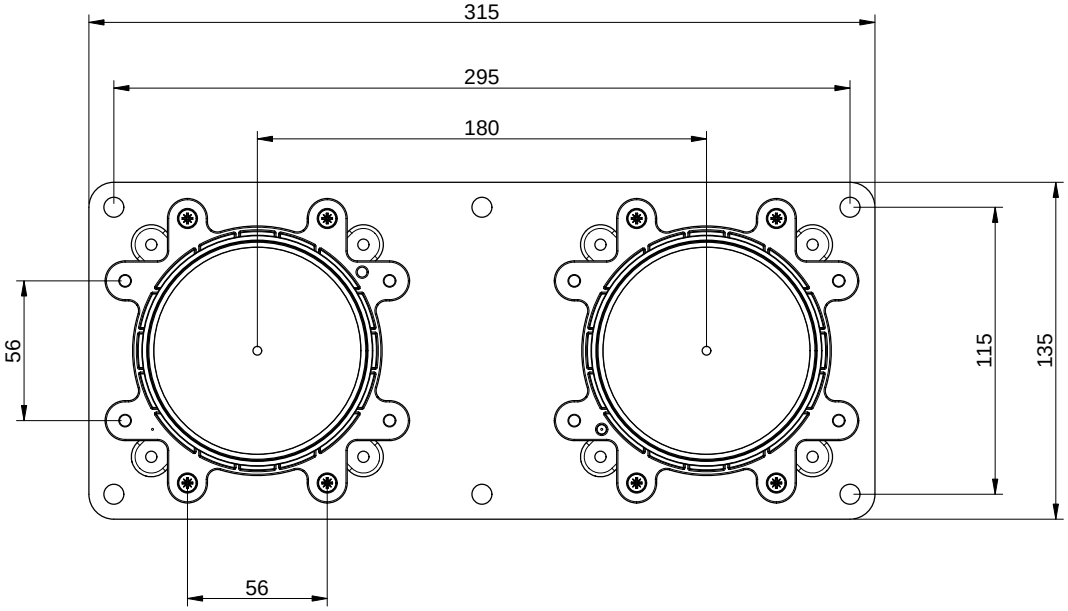

GESSI	**INCISO 58099**	Formato *A4*
	PARTE INCASSO PIANTANA VASCA	Dis.: GPF5809900000G000

Gessi S.p.A.Parco Gessi,13037 Serravalle Sesia (Vercelli) Italy Tel.0039 0163 454111 Fax.0039 0163 453150 www.gessi.com e-mail:gessi@gessi.it

This drawing by its legislation cannot be disclosed or reproduced without a written authorization released by GESSI S.p.A. - 2017 Copyright© GESSI S.p.A.

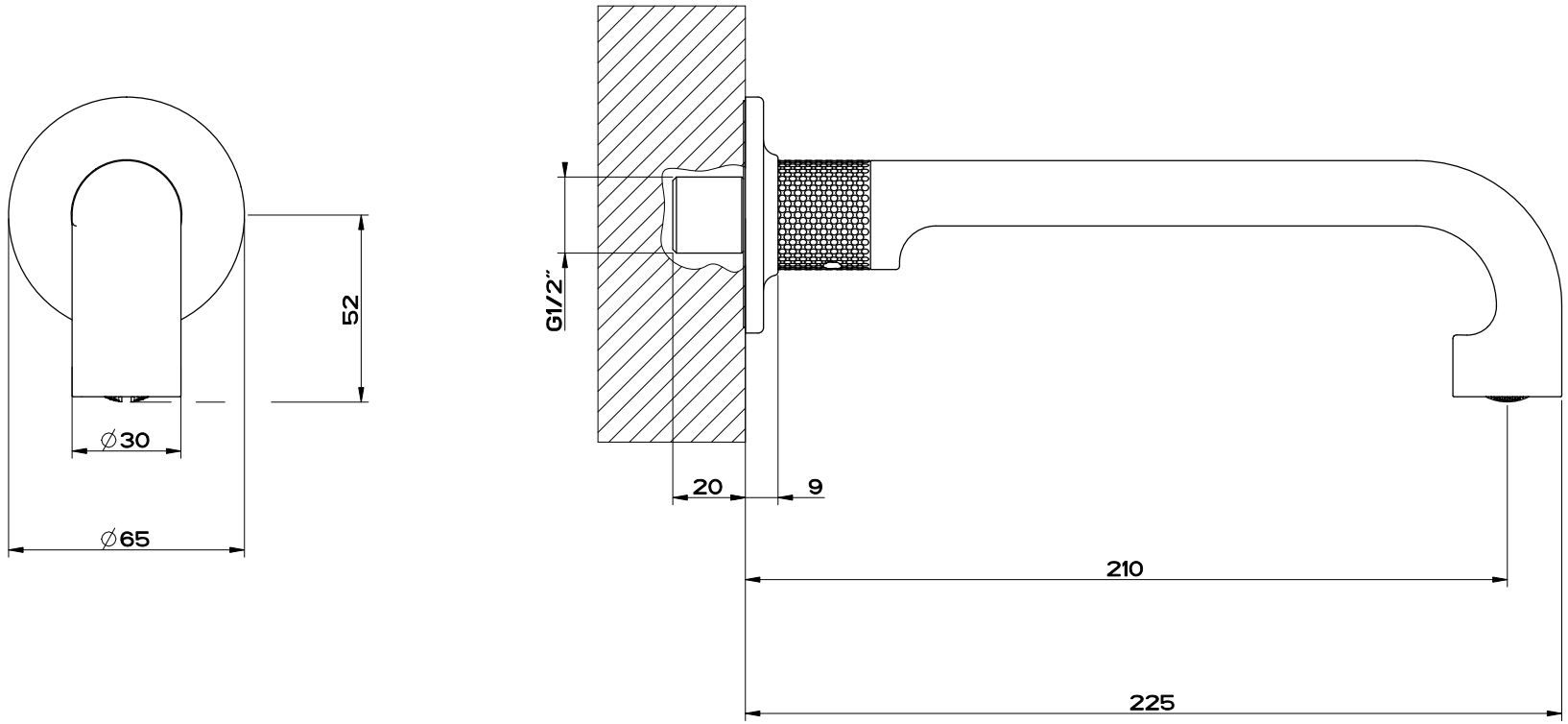

Gessi S.p.A. Parco Gessi, 13037 Serravalle Sesia (Vercelli) Italy
Tel.0039 0163 454111 Fax.0039 0163 453150
www.gessi.com e-mail: gessi @ gessi.it ottobre 2017 copyright © GESSI S.p.A.

INCISO 58100

BOCCA LAVABO A PARETE INT.210

formato / size	Rev.	codice cliente / client code
A4	0 0	G000

Il presente disegno a termine di legge non puo' essere reso pubblico o riprodotto senza l'autorizzazione scritta della GESSI S.p.A. - ottobre 2017 copyright©GESSI S.p.A.

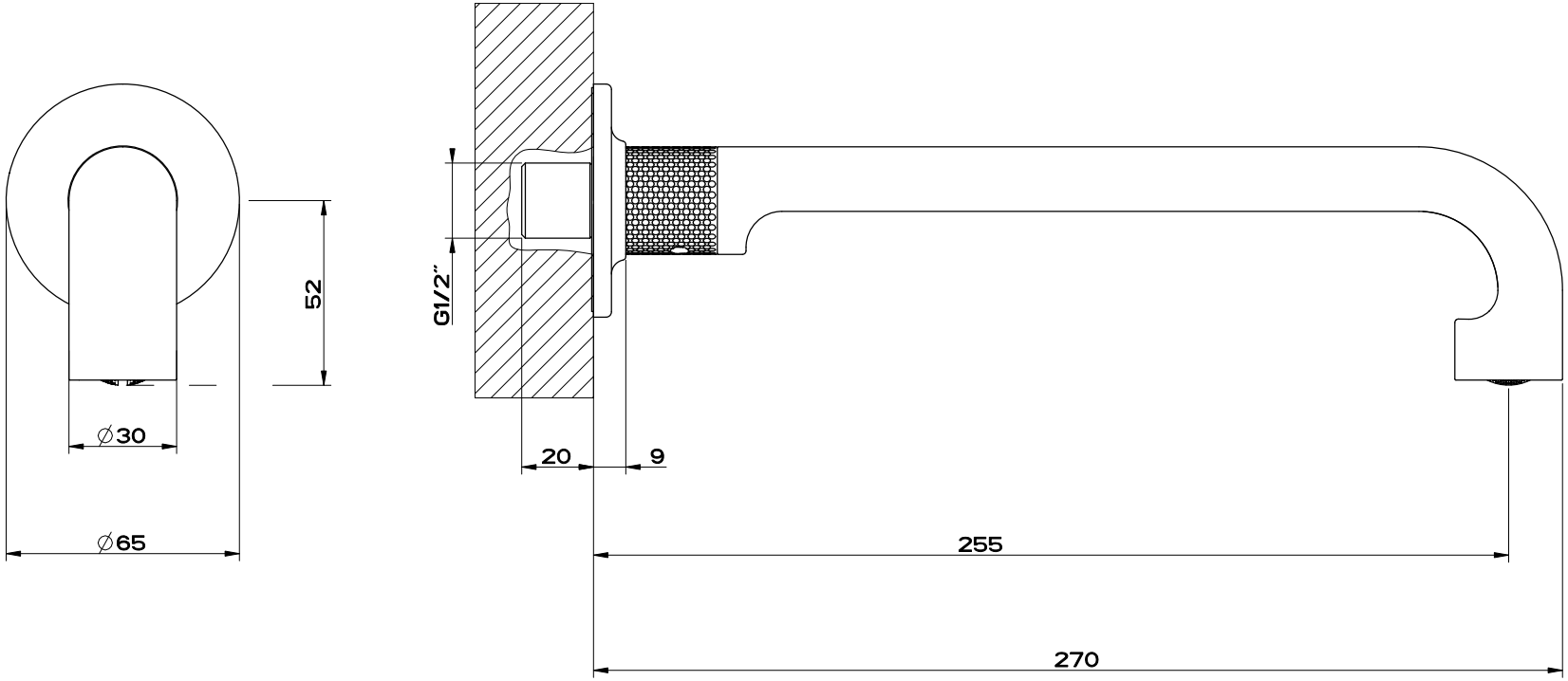

Gessi S.p.A. Parco Gessi, 13037 Serravalle Sesia (Vercelli) Italy
Tel.0039 0163 454111 Fax.0039 0163 453150
www.gessi.com e-mail: gessi @ gessi.it ottobre 2017 copyright © GESSI S.p.A.

INCISO 58101

BOCCA LAVABO A PARETE INT.255

formato / size	Rev.	codice cliente / client code
A4	0 0	G000

Il presente disegno a termine di legge non puo' essere reso pubblico o riprodotto senza l'autorizzazione scritta della GESSI S.p.A. - ottobre 2017 copyright©GESSI S.p.A.

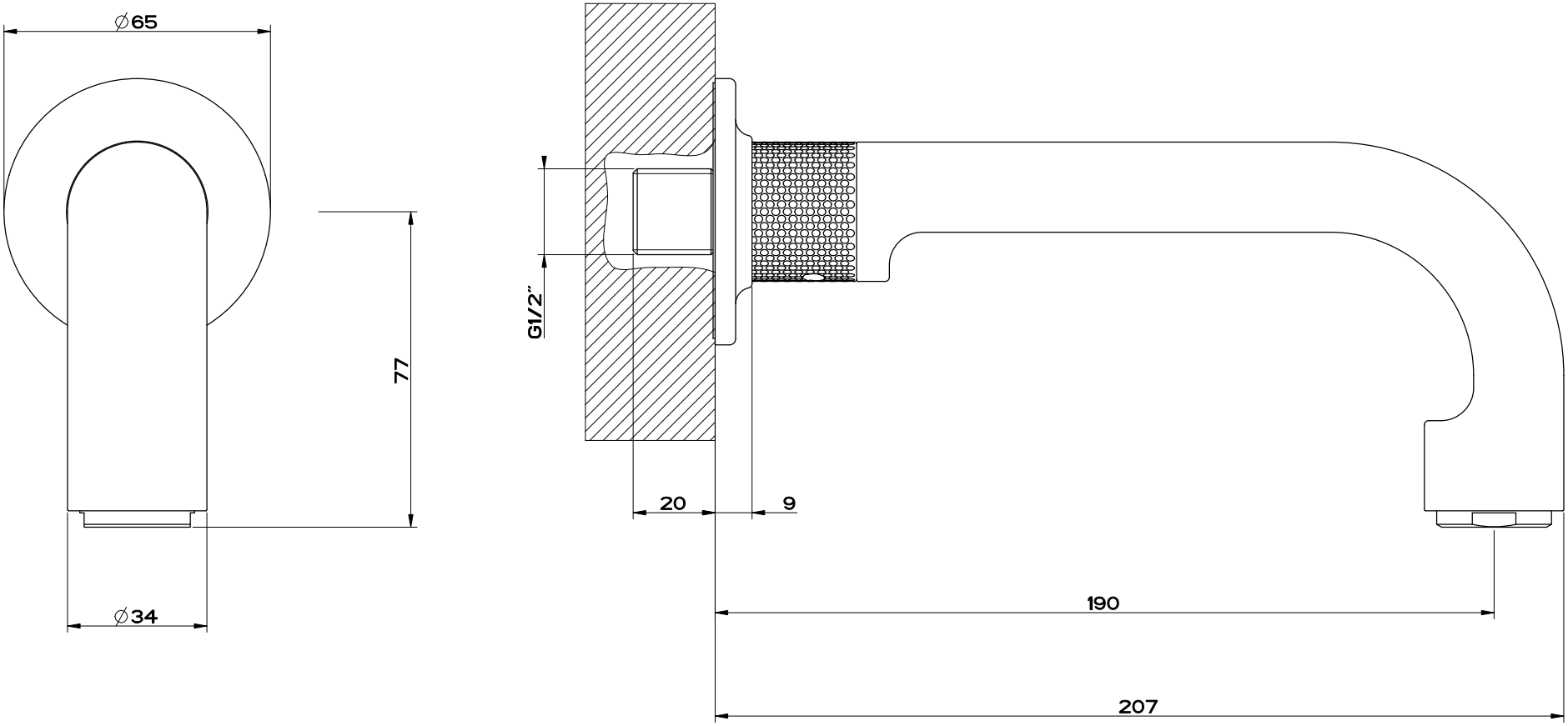

Gessi S.p.A. Parco Gessi, 13037 Serravalle Sesia (Vercelli) Italy
Tel.0039 0163 454111 Fax.0039 0163 453150
www.gessi.com e-mail: gessi @ gessi.it ottobre 2017 copyright © GESSI S.p.A.

INCISO 58103

BOCCA VASCA A PARETE

formato / size	Rev.	codice cliente / client code
A4	0 0	G000

Il presente disegno a termine di legge non puo' essere reso pubblico o riprodotto senza l'autorizzazione scritta della GESSI S.p.A. - ottobre 2017 copyright©GESSI S.p.A.

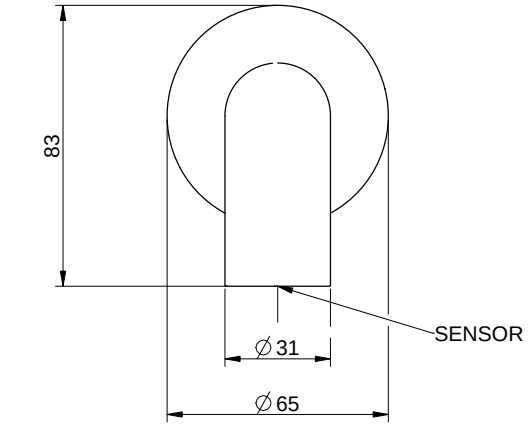

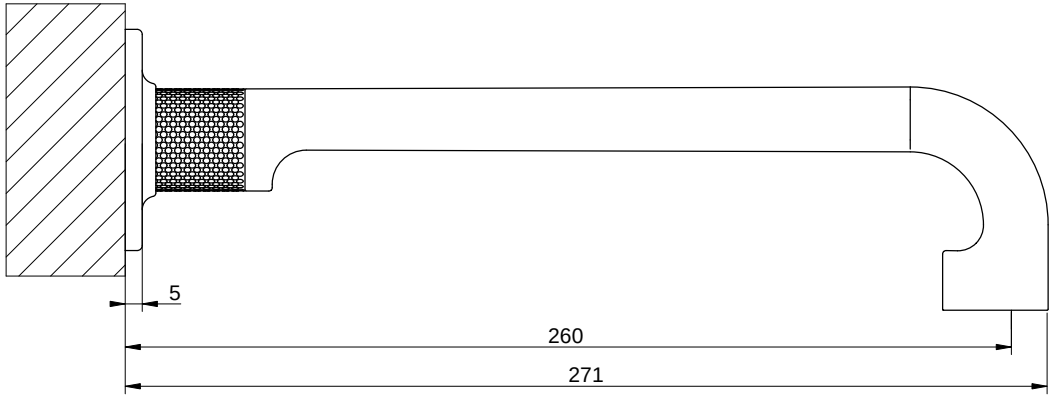

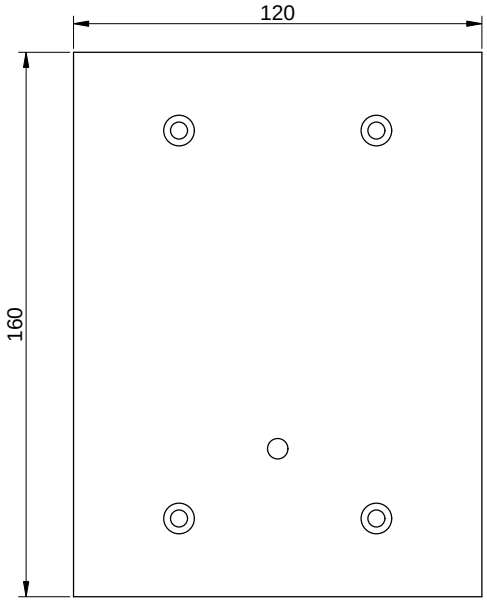

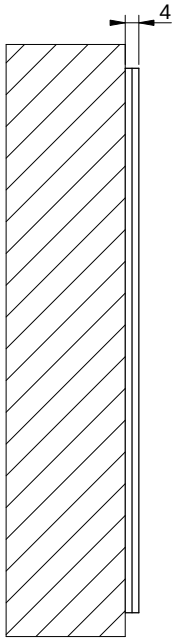

GESSI	**INCISO 58107**	Formato *A4*
	RUBINETTO ELETTRONICO DA PARETE BOCCA LUNGA	Dis.: GPF5810700000G000

Gessi S.p.A.Parco Gessi,13037 Serravalle Sesia (Vercelli) Italy Tel.0039 0163 454111 Fax.0039 0163 453150 www.gessi.com e-mail:gessi@gessi.it

This drawing by its legislation cannot be disclosed or reproduced without a written authorization released by GESSI S.p.A. - 2019 Copyright© GESSI S.p.A.

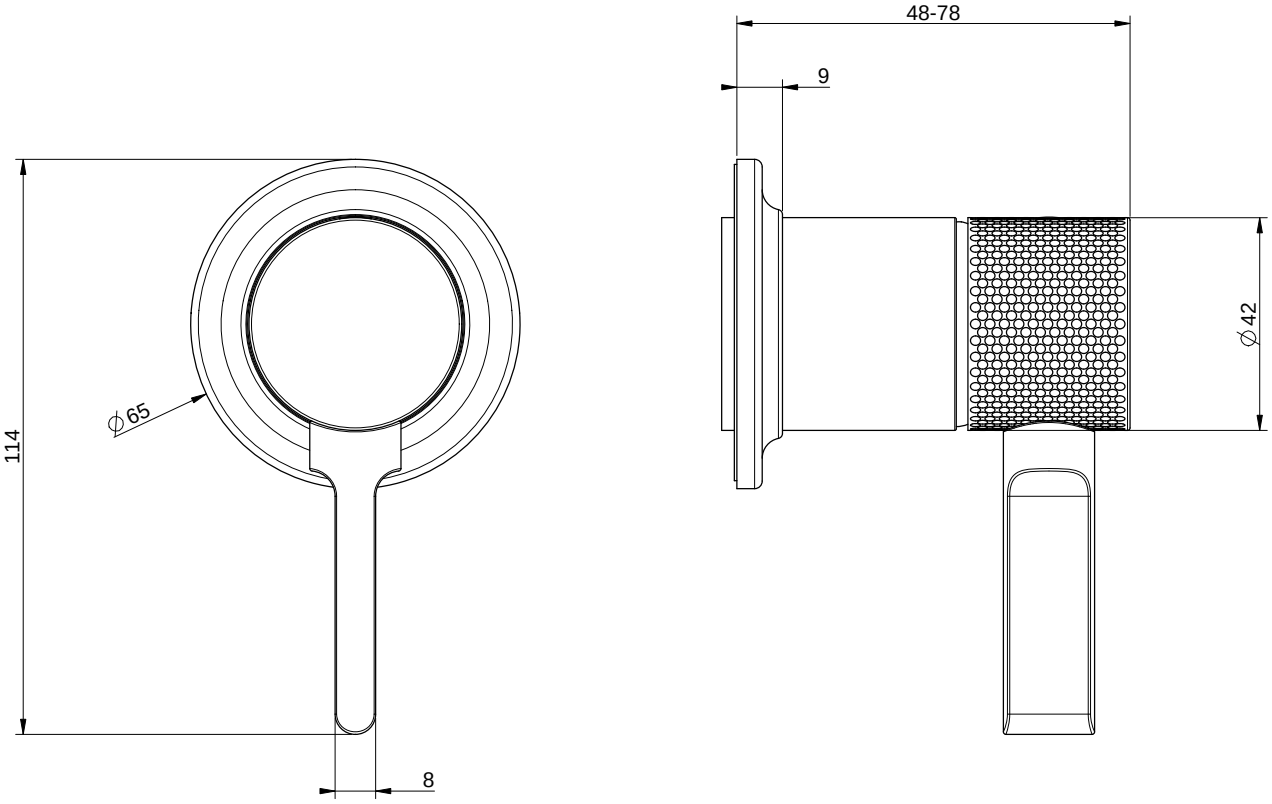

GESSI	**INCISO 58109**	Formato *A4*
	PARTE ESTERNA MISCELATORE A PARETE	Dis.: GPF5810900000G000

Gessi S.p.A.Parco Gessi,13037 Serravalle Sesia (Vercelli) Italy Tel.0039 0163 454111 Fax.0039 0163 453150 www.gessi.com e-mail:gessi@gessi.it

This drawing by its legislation cannot be disclosed or reproduced without a written authorization released by GESSI S.p.A. - 2017 Copyright© GESSI S.p.A.

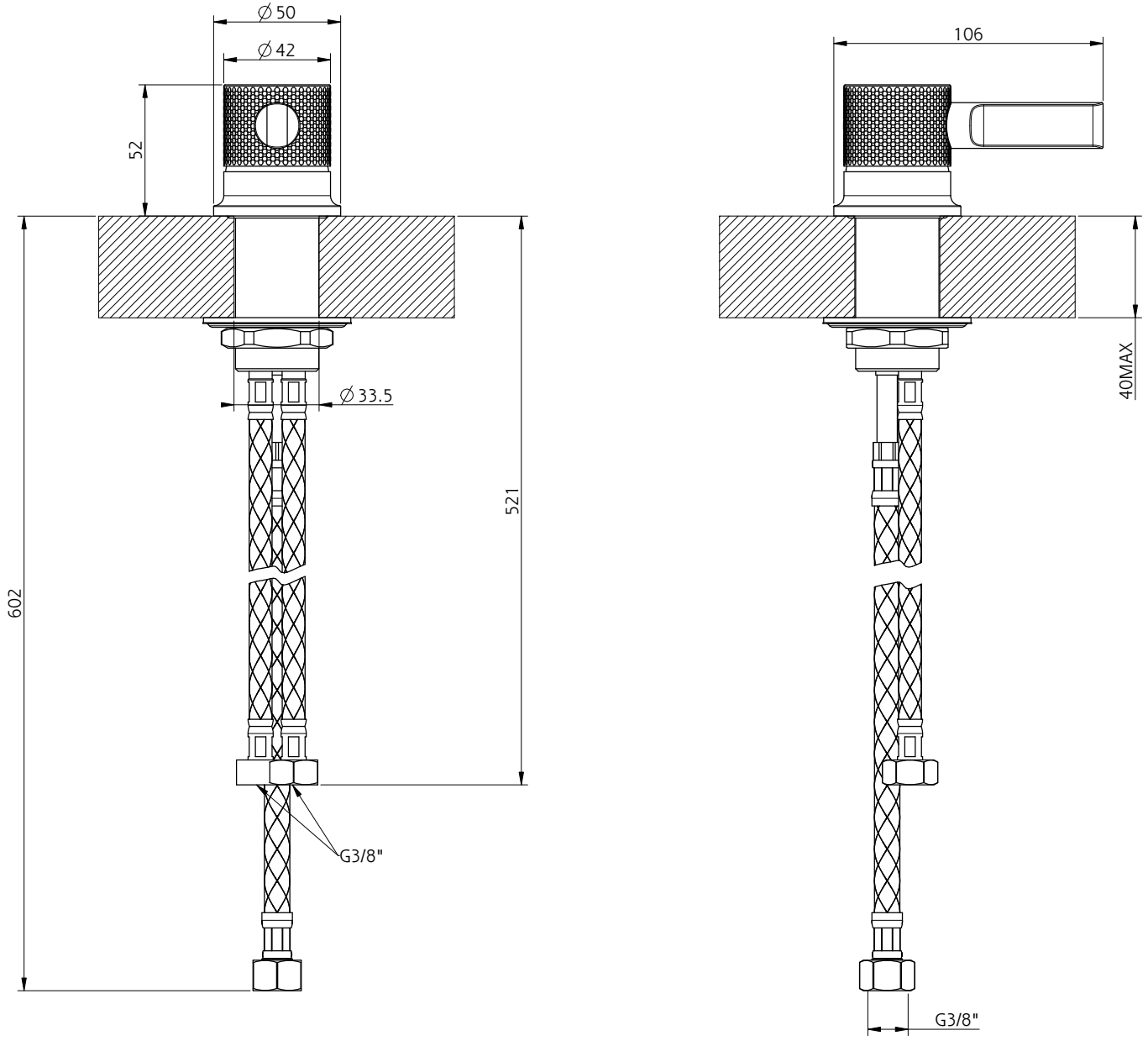

GESSI

INCISO 58200

COMANDO REMOTO DA BANCO

Formato *A4*

Dis.: GPF5820000000G000

Gessi S.p.A.Parco Gessi,13037 Serravalle Sesia (Vercelli) Italy Tel.0039 0163 454111 Fax.0039 0163 453150 www.gessi.com e-mail:gessi@gessi.it

This drawing by its legislation cannot be disclosed or reproduced without a written authorization released by GESSI S.p.A. - 2018 Copyright© GESSI S.p.A.