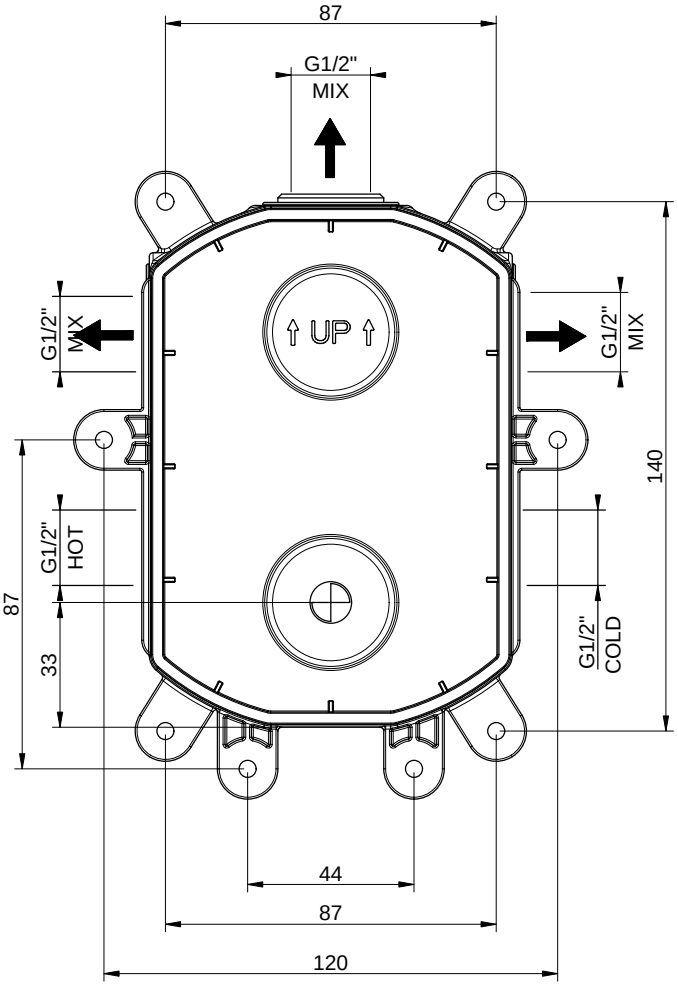

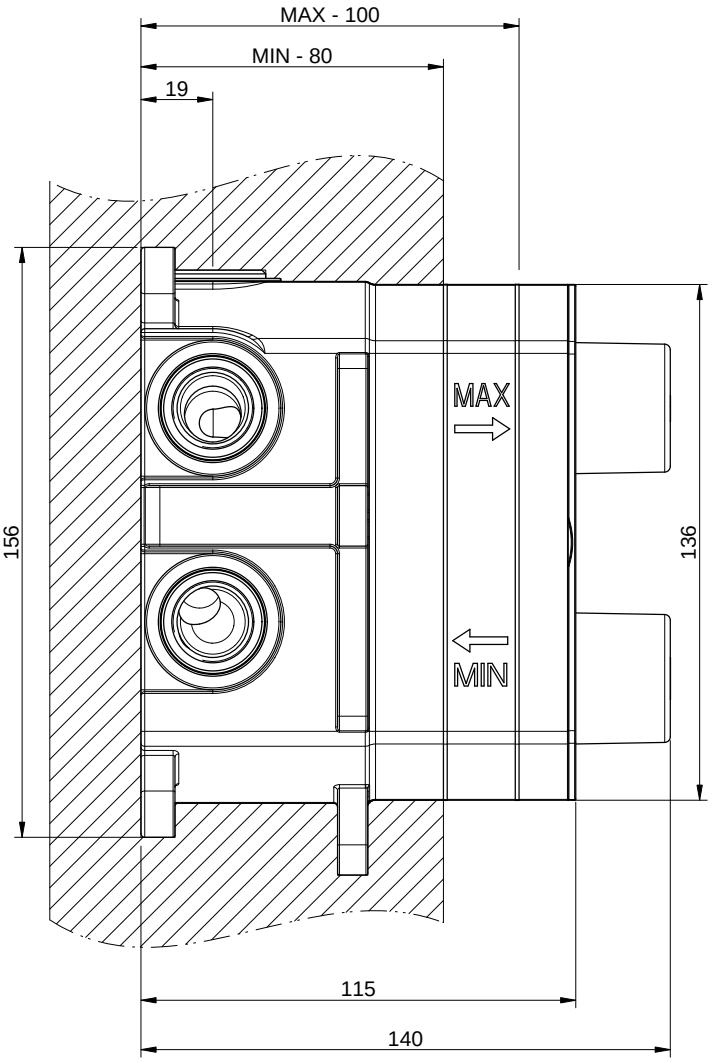

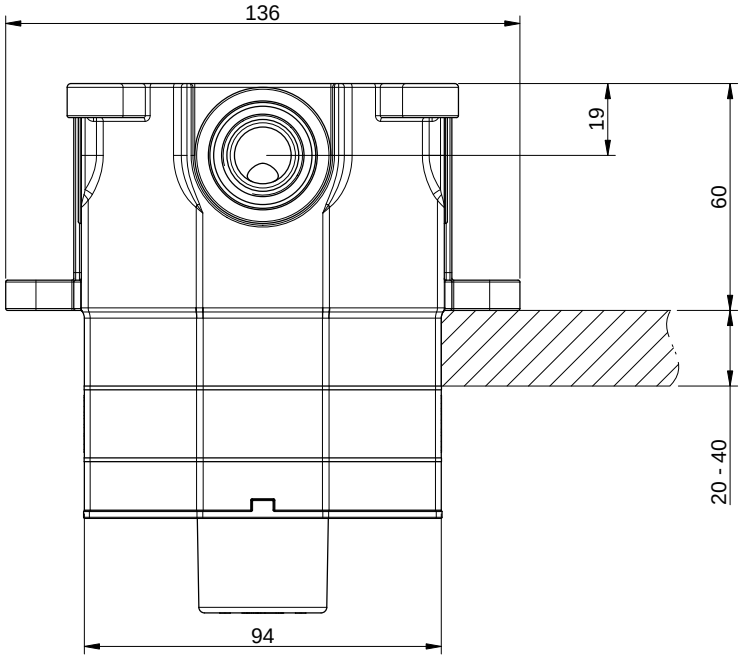

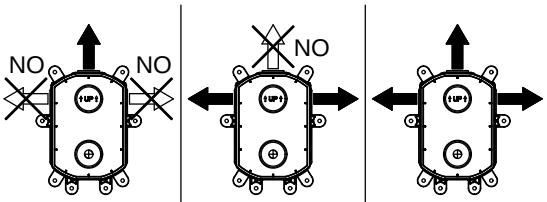

GESSI

PARTI INCASSO 09269

CORPO INCASSO TERMOSTATICO 1, 2, 3 VIE

Formato *A4*

Dis.: GPF0926910000G000

Gessi S.p.A.Parco Gessi,13037 Serravalle Sesia (Vercelli) Italy Tel.0039 0163 454111 Fax.0039 0163 453150 www.gessi.com e-mail:gessi@gessi.it

This drawing by its legislation cannot be disclosed or reproduced without a written authorization released by GESSI S.p.A. - 2016 Copyright© GESSI S.p.A.

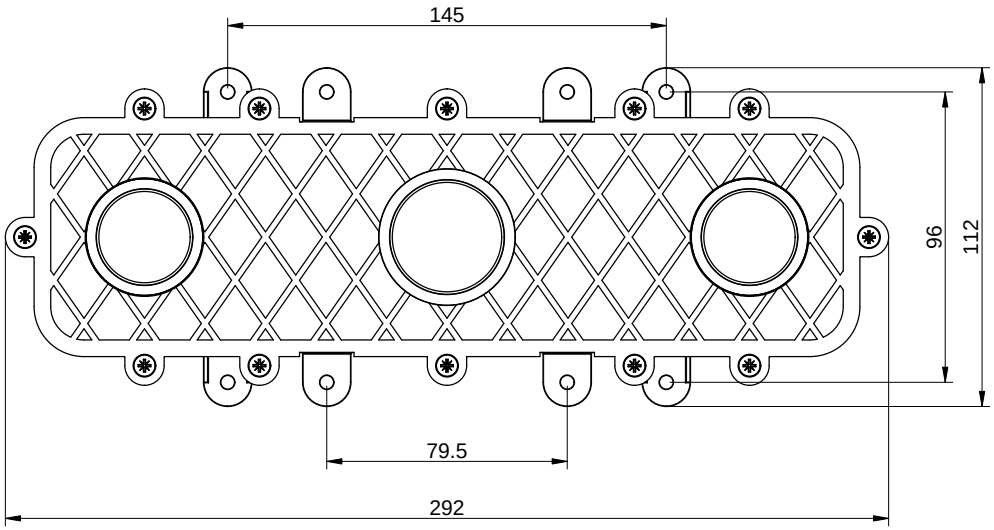

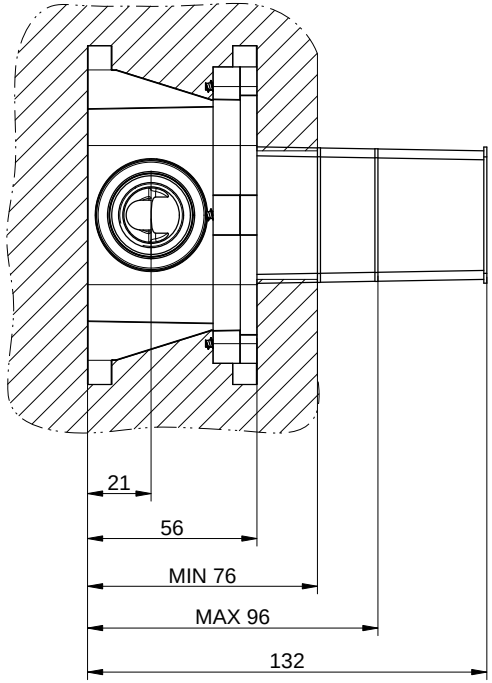

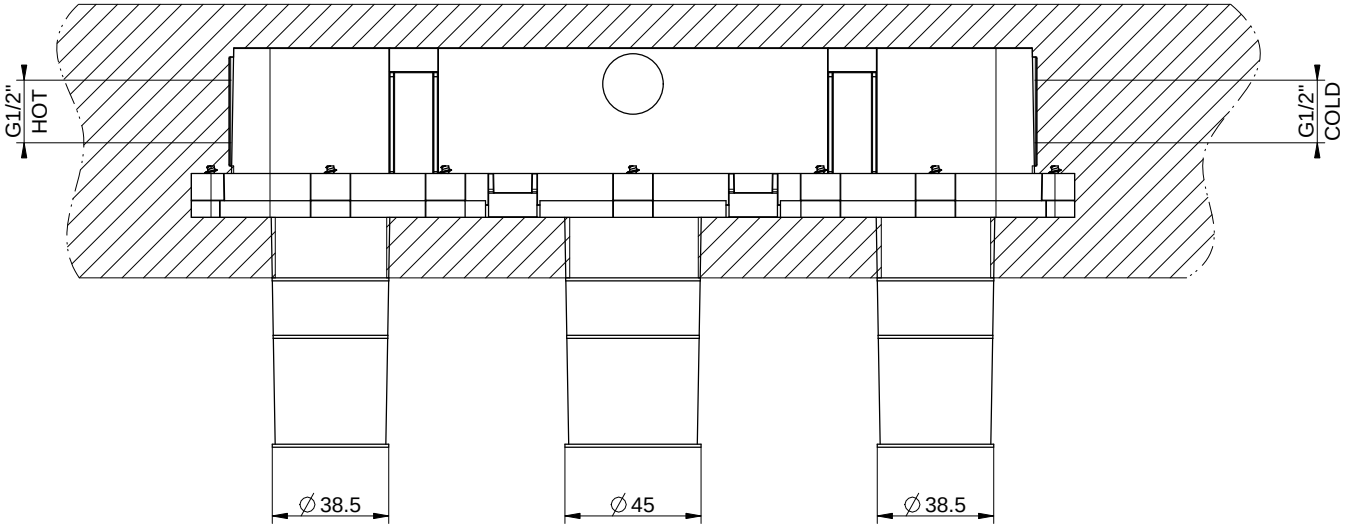

GESSI	**PARTI INCASSO 45089**	Formato *A4*
	PARTE INCASSO PER LAVABO TRE FORI TRADIZIONALE	Dis.: GPF4508920000G000

Gessi S.p.A.Parco Gessi,13037 Serravalle Sesia (Vercelli) Italy Tel.0039 0163 454111 Fax.0039 0163 453150 www.gessi.com e-mail:gessi@gessi.it

This drawing by its legislation cannot be disclosed or reproduced without a written authorization released by GESSI S.p.A. - 2016 Copyright© GESSI S.p.A.

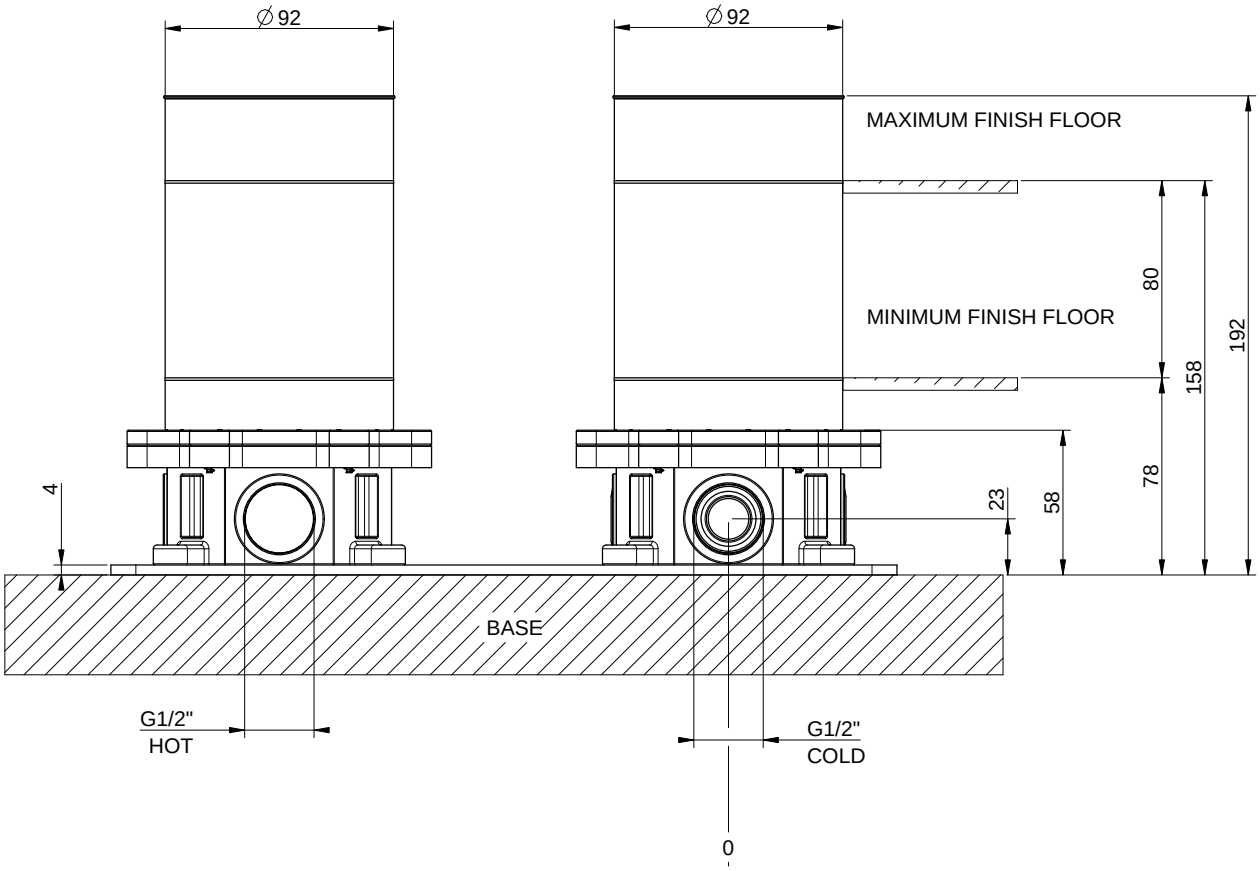

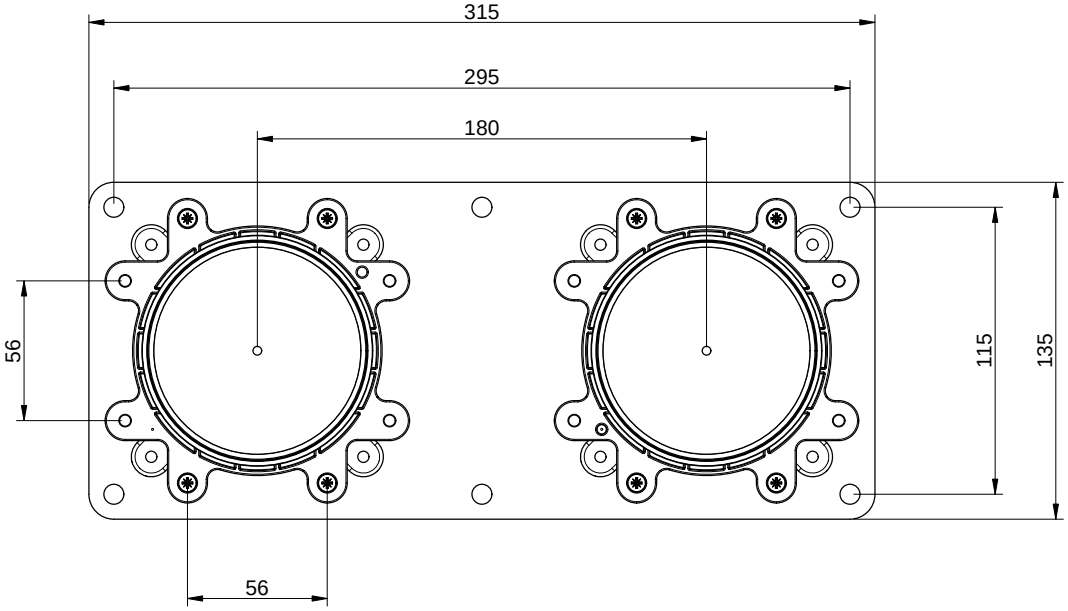

GESSI	**INCISO 58099**	Formato *A4*
	PARTE INCASSO PIANTANA VASCA	Dis.: GPF5809900000G000

Gessi S.p.A.Parco Gessi,13037 Serravalle Sesia (Vercelli) Italy Tel.0039 0163 454111 Fax.0039 0163 453150 www.gessi.com e-mail:gessi@gessi.it

This drawing by its legislation cannot be disclosed or reproduced without a written authorization released by GESSI S.p.A. - 2017 Copyright© GESSI S.p.A.

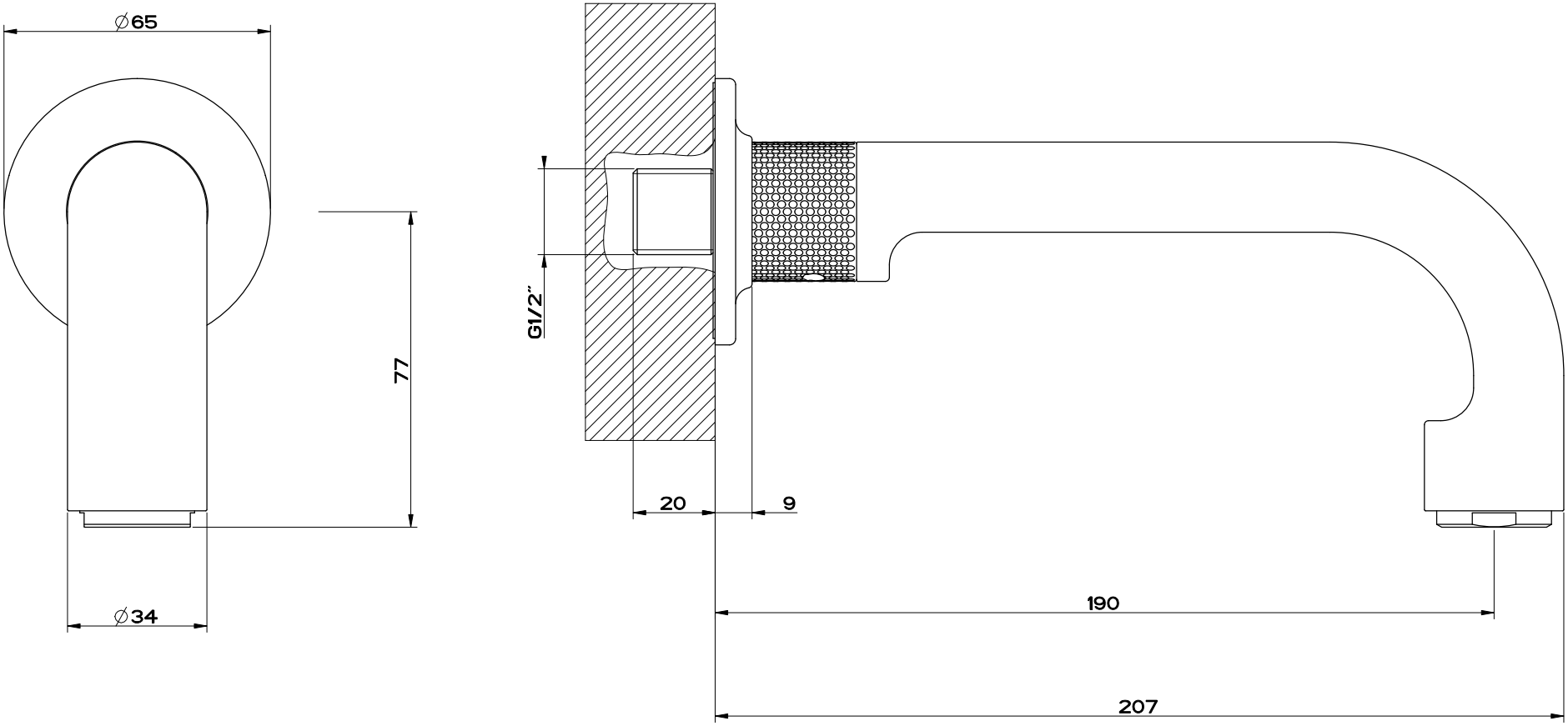

Gessi S.p.A. Parco Gessi, 13037 Serravalle Sesia (Vercelli) Italy
Tel.0039 0163 454111 Fax.0039 0163 453150
www.gessi.com e-mail: gessi @ gessi.it ottobre 2017 copyright © GESSI S.p.A.

INCISO 58103

BOCCA VASCA A PARETE

formato / size	Rev.	codice cliente / client code
A4	0 0	G000

Il presente disegno a termine di legge non puo' essere reso pubblico o riprodotto senza l'autorizzazione scritta della GESSI S.p.A. - ottobre 2017 copyright©GESSI S.p.A.

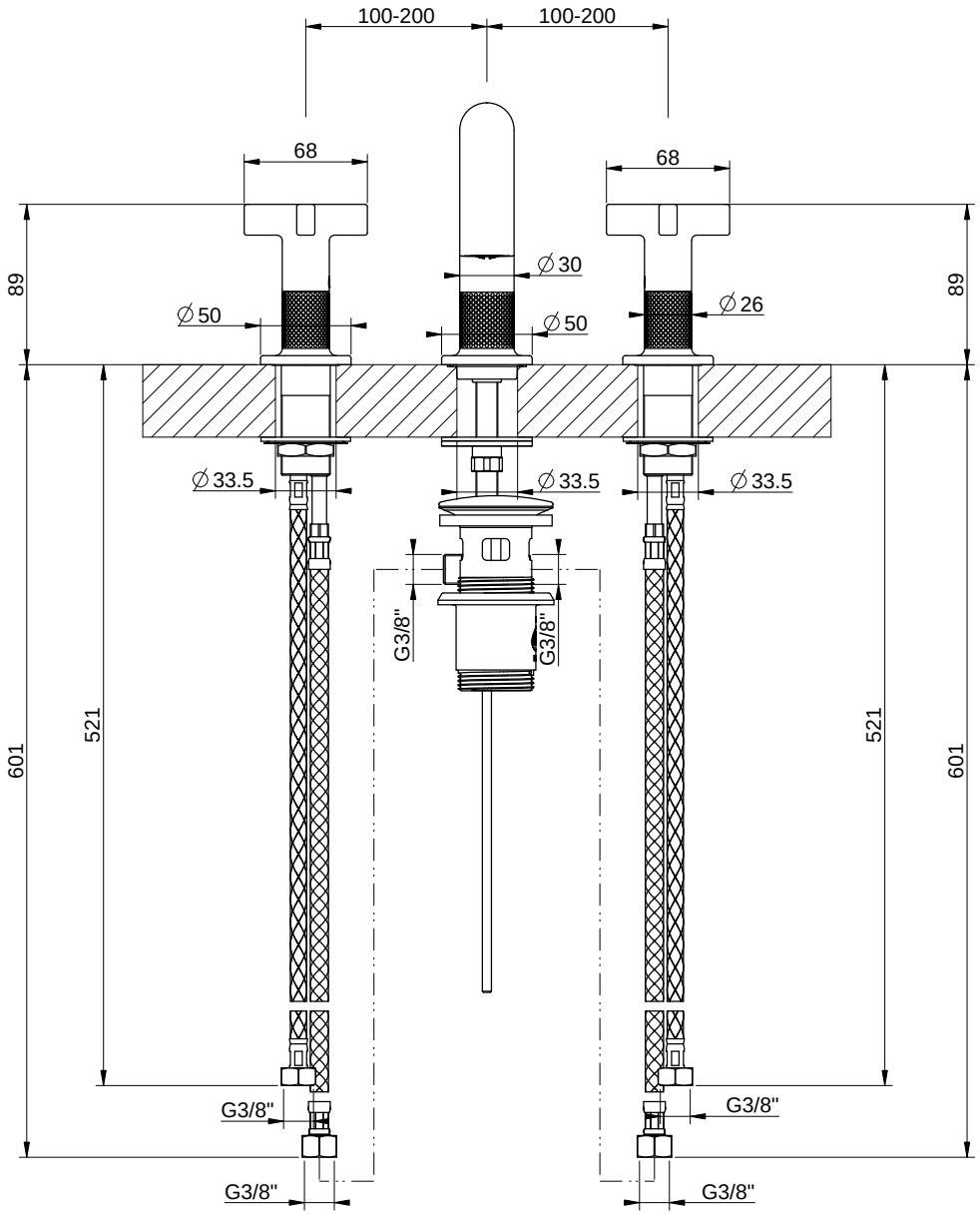

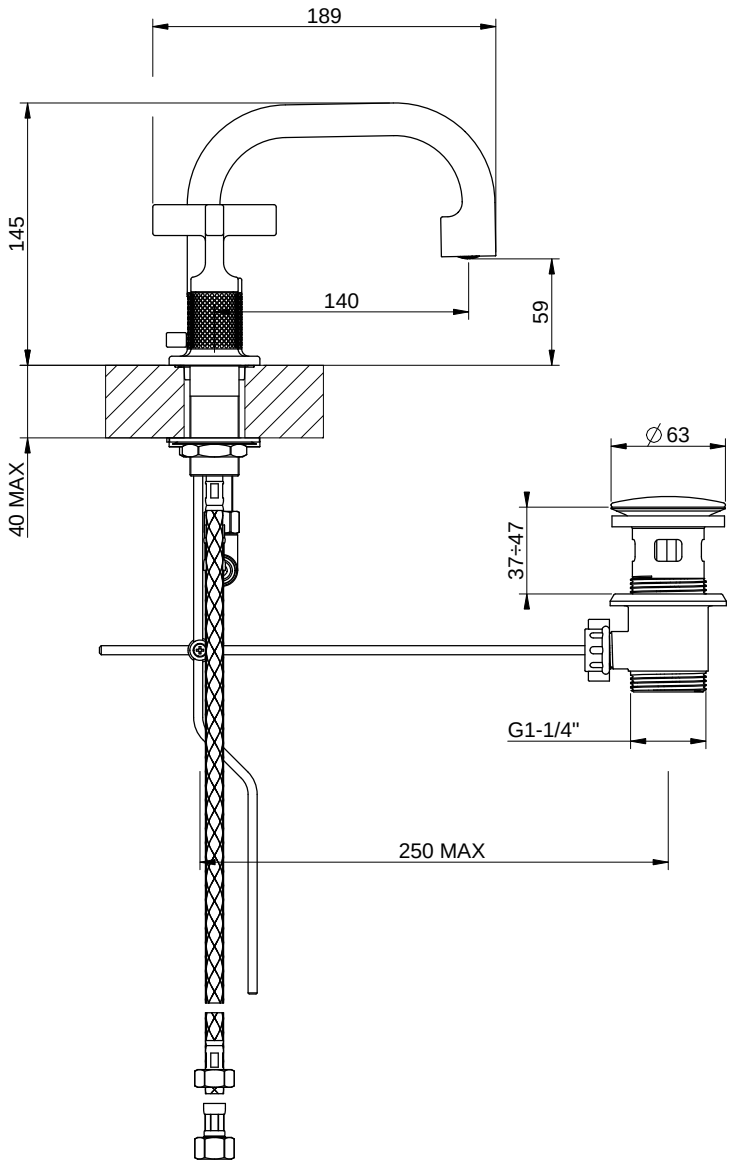

GESSI

INCISO 58111

LAVABO TRE FORI A PIANO BOCCA BASSA CON SCARICO

Formato *A4*

Dis.: GPF5811100000G000

Gessi S.p.A.Parco Gessi,13037 Serravalle Sesia (Vercelli) Italy Tel.0039 0163 454111 Fax.0039 0163 453150 www.gessi.com e-mail:gessi@gessi.it

This drawing by its legislation cannot be disclosed or reproduced without a written authorization released by GESSI S.p.A. - 2017 Copyright© GESSI S.p.A.

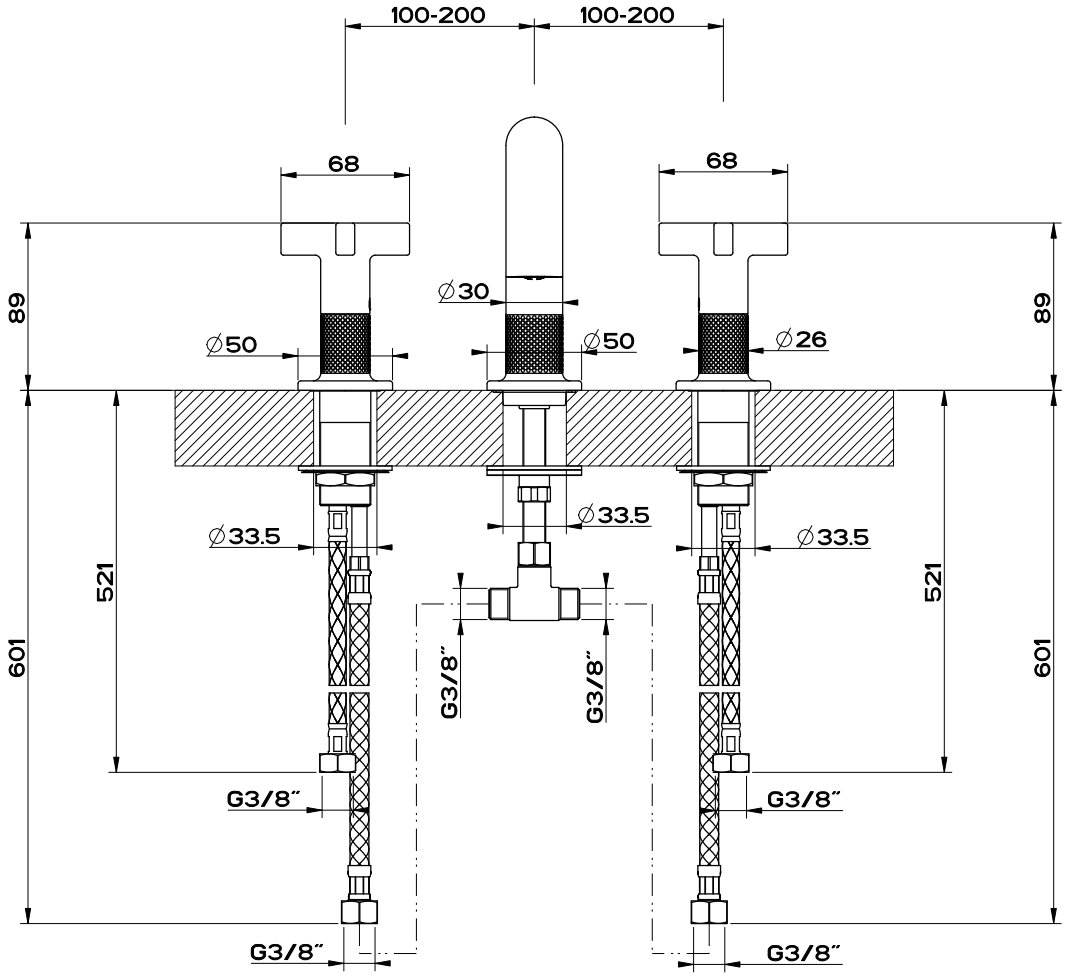

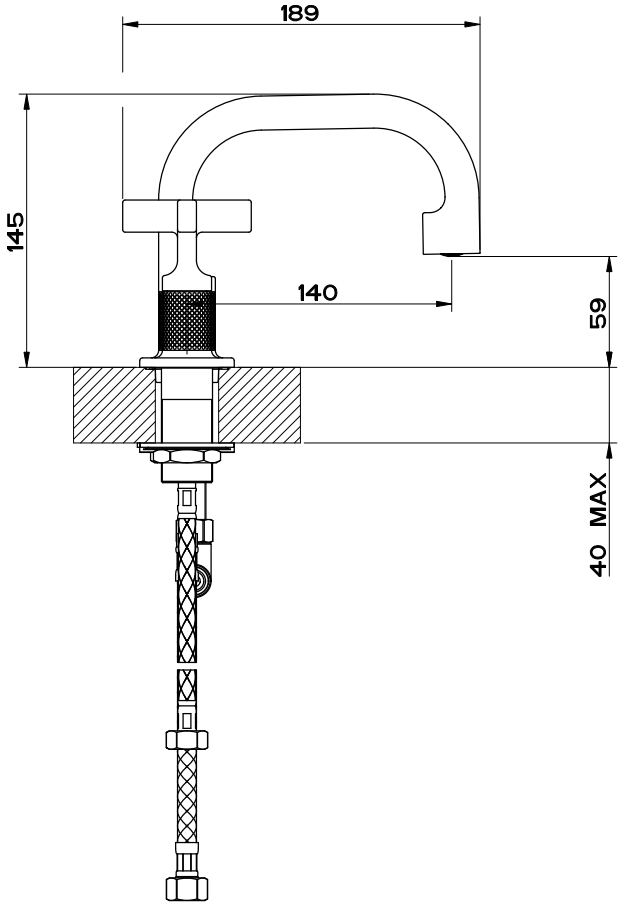

GESSI

Gessi S.p.A. Parco Gessi, 13037 Serravalle Sesia (Vercelli) Italy

Tel.0039 0163 454111 Fax.0039 0163 453150

www.gessi.com e-mail: gessi@gessi.it

ottobre 2017 copyright © GESSI S.p.A.

INCISO 58112

LAVABO 3 FORI A PIANO BOCCA BASSA

formato / size	Rev.	codice cliente / client code
A4	0 0	G000

Il presente disegno a termine di legge non puo' essere reso pubblico o riprodotto senza l'autorizzazione scritta della GESSI S.p.A. - ottobre 2017 copyright©GESSI S.p.A.

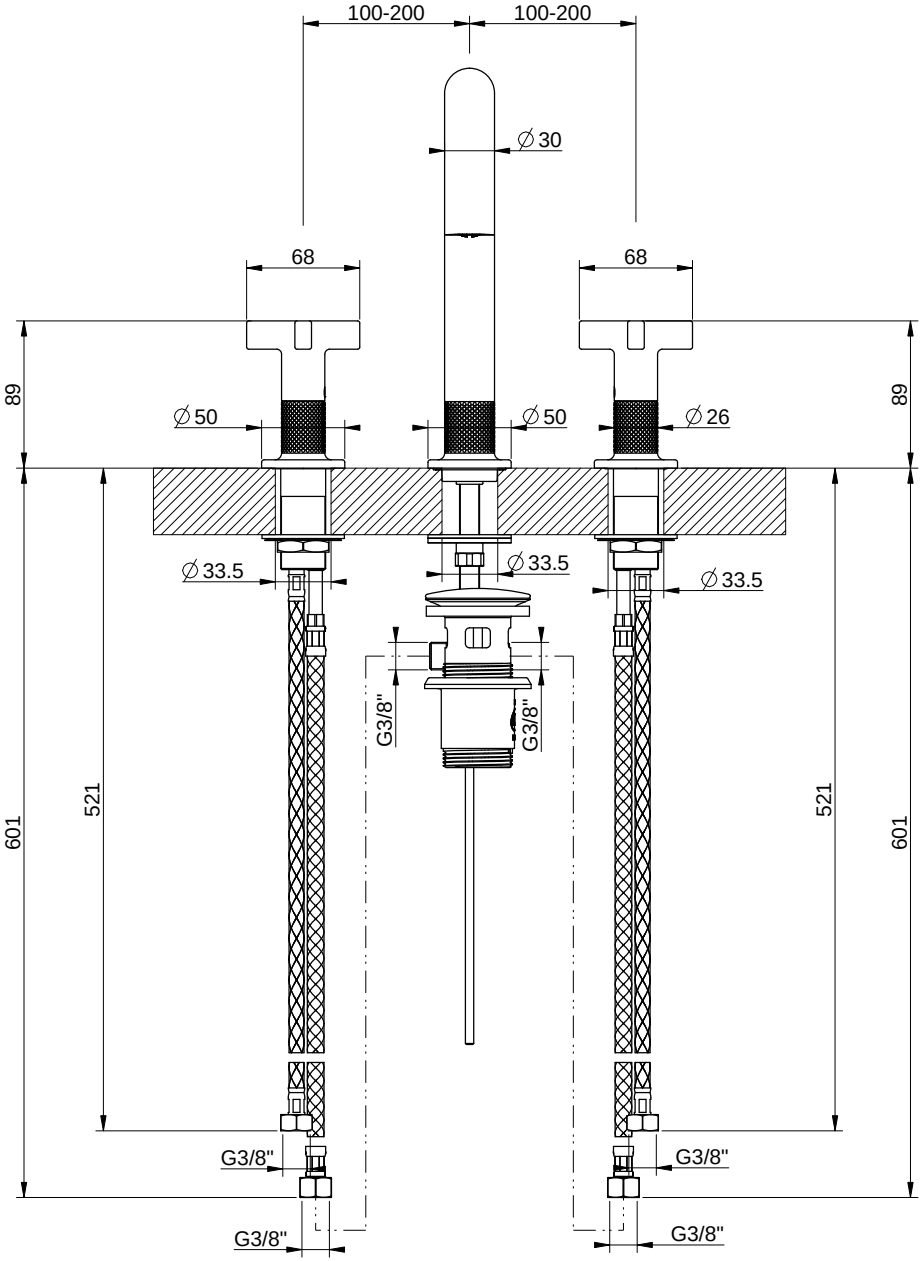

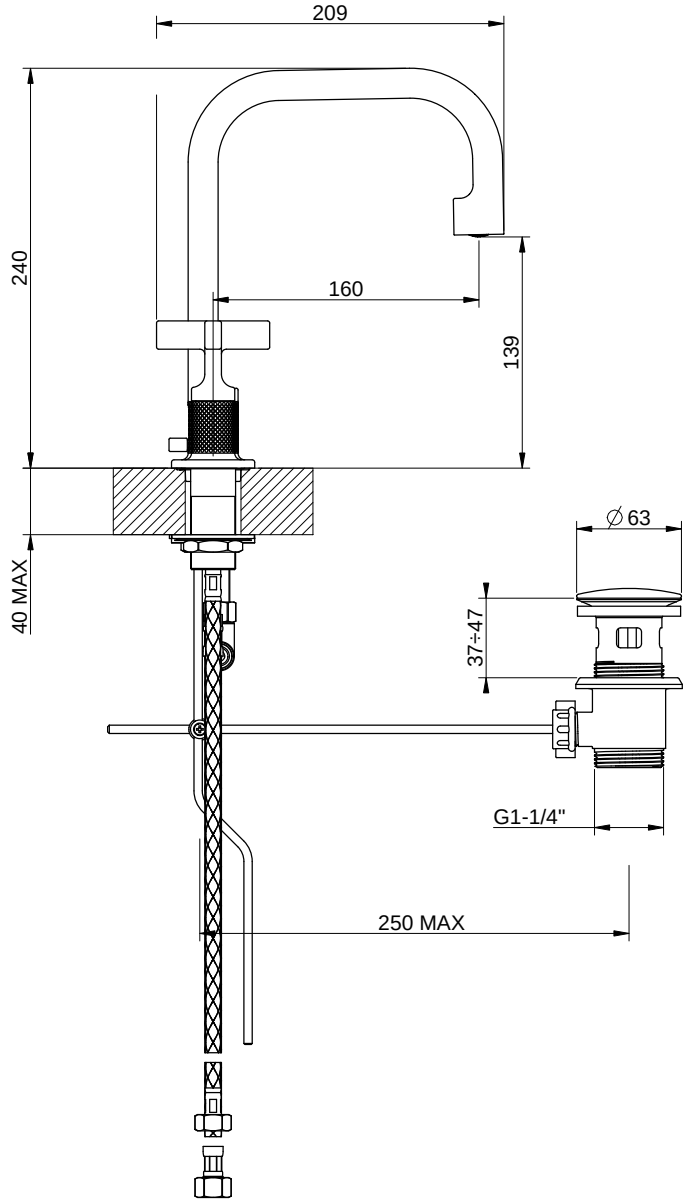

GESSI

INCISO 58113

LAVABO TRE FORI A PIANO BOCCA MEDIA CON SCARICO

Formato *A4*

Dis.: GPF5811300000G000

Gessi S.p.A.Parco Gessi,13037 Serravalle Sesia (Vercelli) Italy Tel.0039 0163 454111 Fax.0039 0163 453150 www.gessi.com e-mail:gessi@gessi.it

This drawing by its legislation cannot be disclosed or reproduced without a written authorization released by GESSI S.p.A. - 2017 Copyright© GESSI S.p.A.

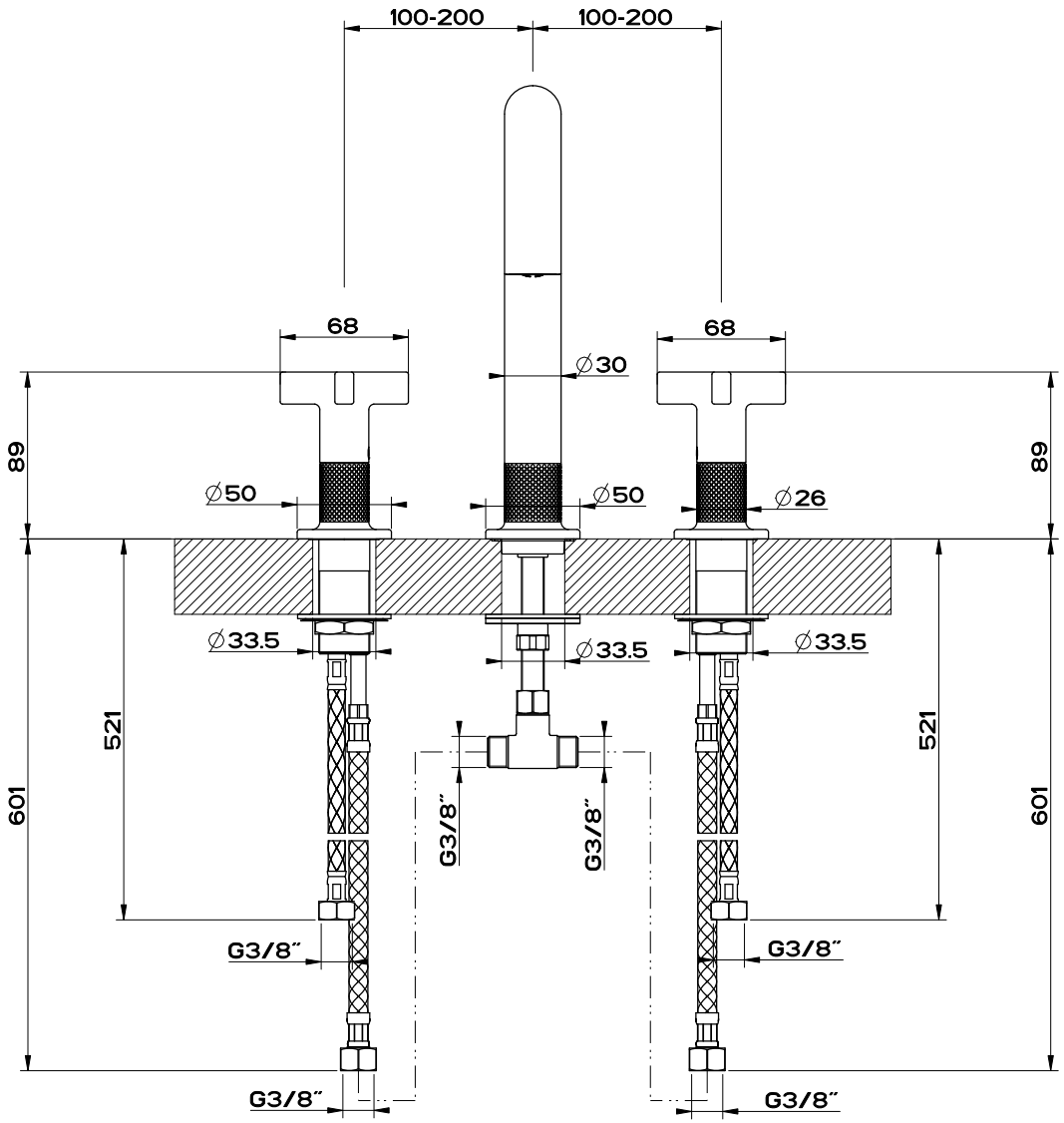

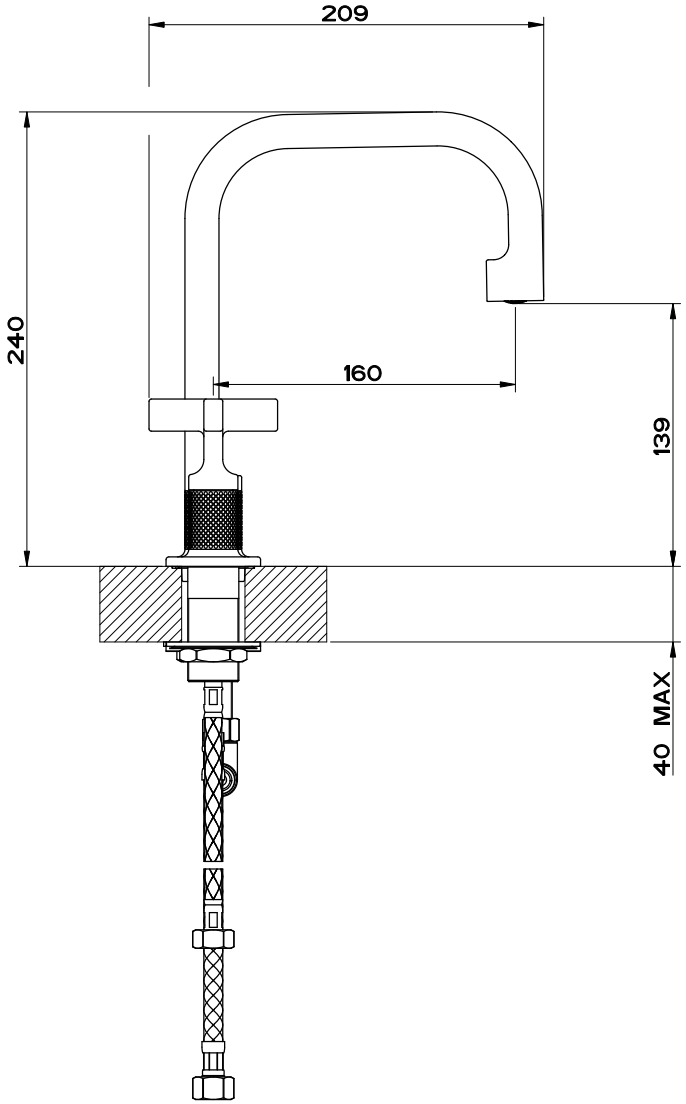

GESSI

Gessi S.p.A. Parco Gessi, 13037 Serravalle Sesia (Vercelli) Italy
Tel.0039 0163 454111 Fax.0039 0163 453150
www.gessi.com e-mail: gessi@gessi.it

ottobre 2017 copyright © GESSI S.p.A.

INCISO 58114

LAVABO TRE FORI A PIANO BOCCA MEDIA

formato / size	Rev.	codice cliente / client code
A4	0 0	G000

Il presente disegno a termine di legge non puo' essere reso pubblico o riprodotto senza l'autorizzazione scritta della GESSI S.p.A. - ottobre 2017 copyright©GESSI S.p.A.

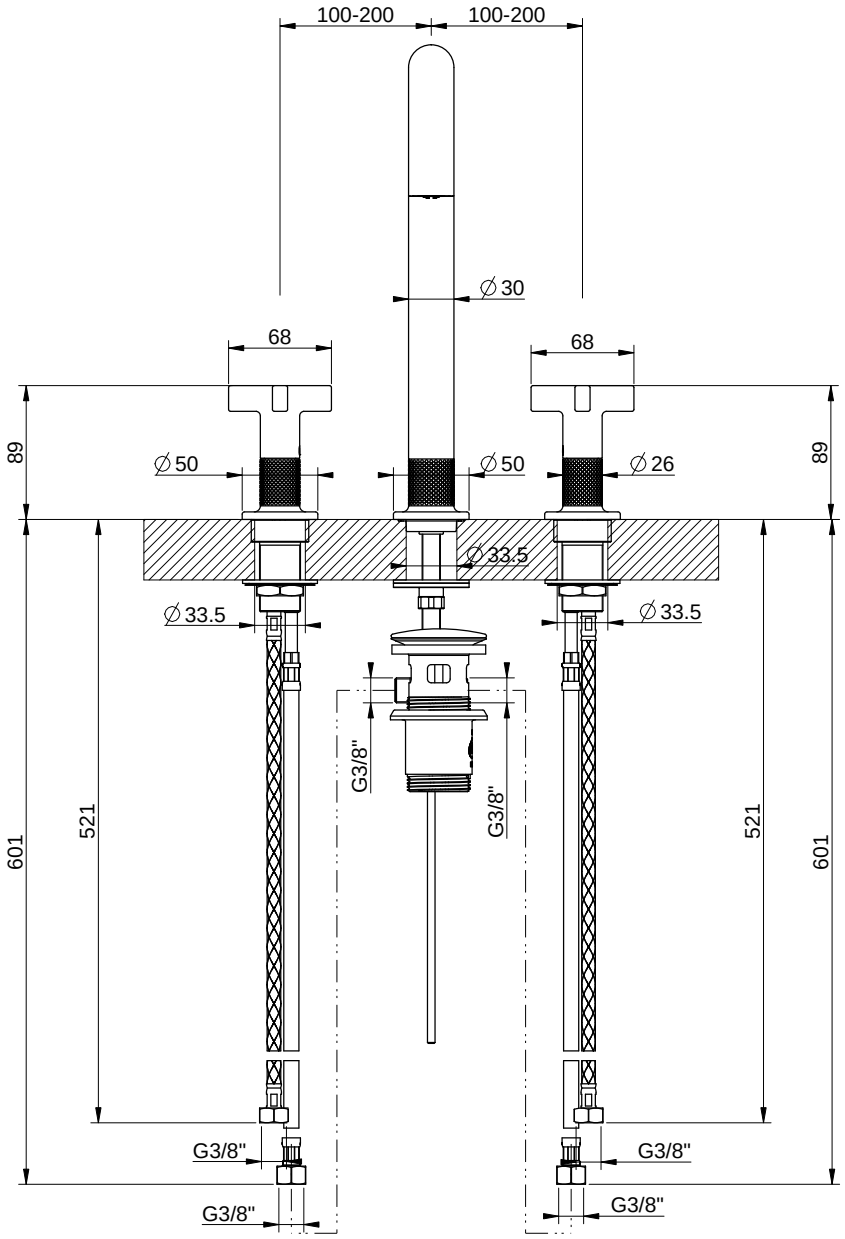

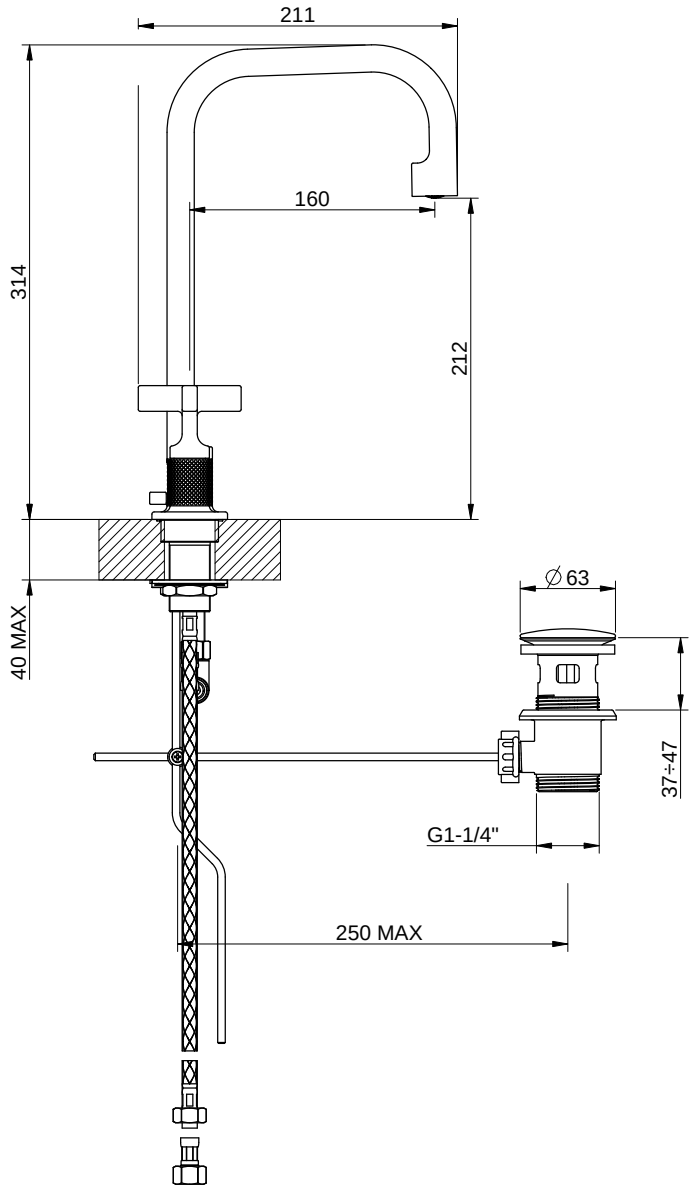

GESSI

INCISO 58115

LAVABO TRE FORI A PIANO BOCCA ALTA CON SCARICO

Formato *A4*

Dis.: GPF5811500000G000

Gessi S.p.A.Parco Gessi,13037 Serravalle Sesia (Vercelli) Italy Tel.0039 0163 454111 Fax.0039 0163 453150 www.gessi.com e-mail:gessi@gessi.it

This drawing by its legislation cannot be disclosed or reproduced without a written authorization released by GESSI S.p.A. - 2017 Copyright© GESSI S.p.A.

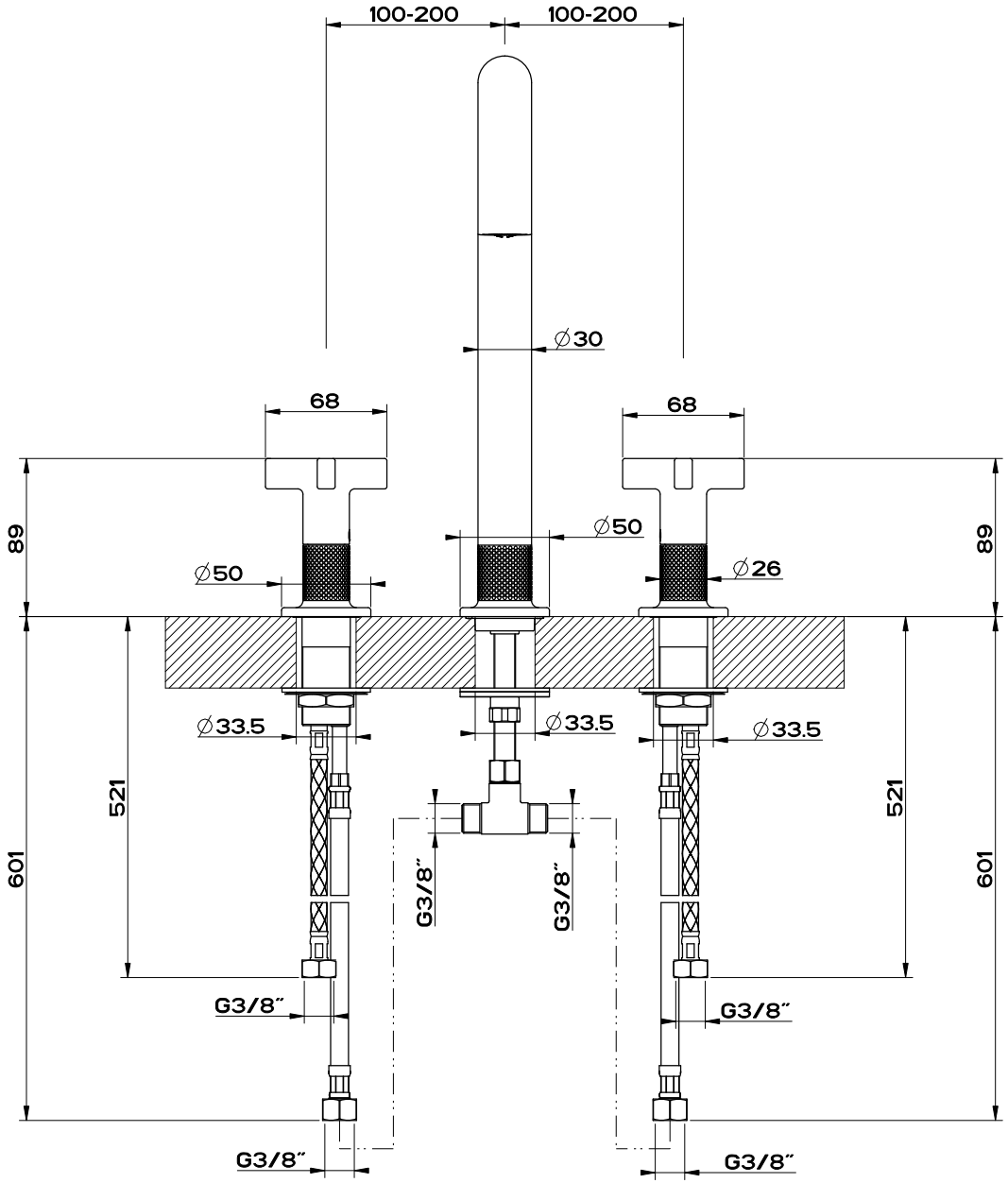

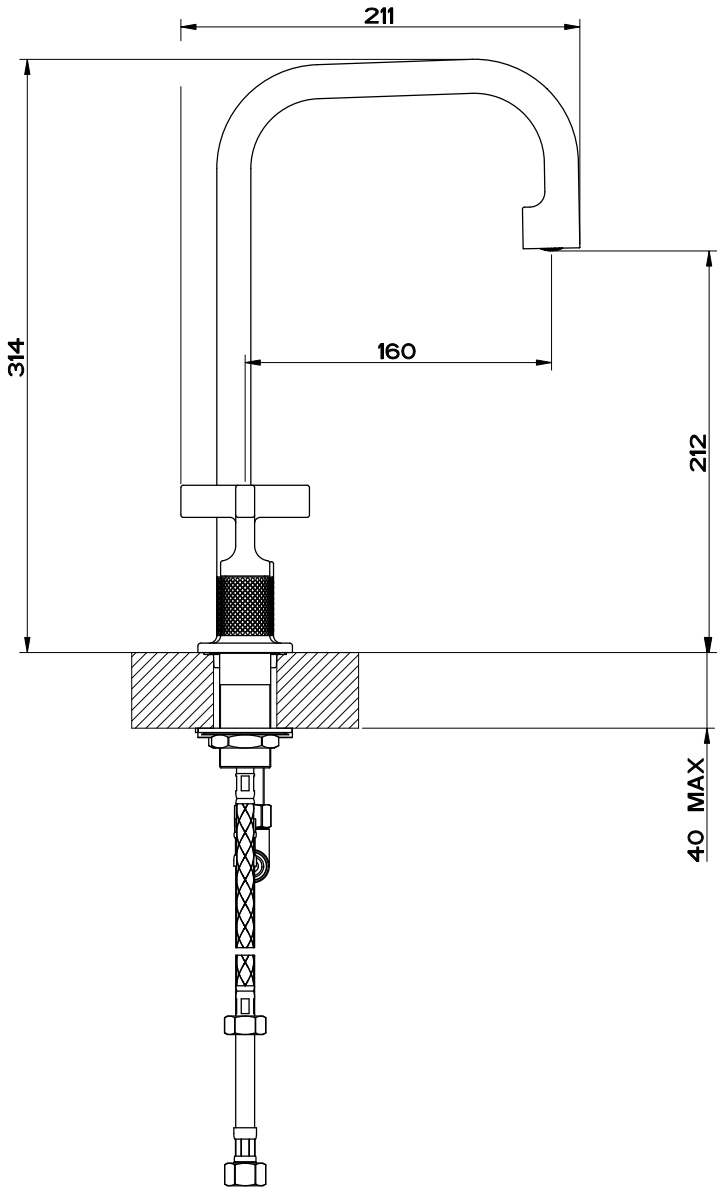

Gessi S.p.A. Parco Gessi, 13037 Serravalle Sesia (Vercelli) Italy
Tel.0039 0163 454111 Fax.0039 0163 453150
www.gessi.com e-mail: gessi@gessi.it ottobre 2017 copyright © GESSI S.p.A.

INCISO 58116

LAVABO TRE FORI A PIANO BOCCA ALTA

formato / size	Rev.	codice cliente / client code
A4	0 0	G000

Il presente disegno a termine di legge non puo' essere reso pubblico o riprodotto senza l'autorizzazione scritta della GESSI S.p.A. - ottobre 2017 copyright©GESSI S.p.A.

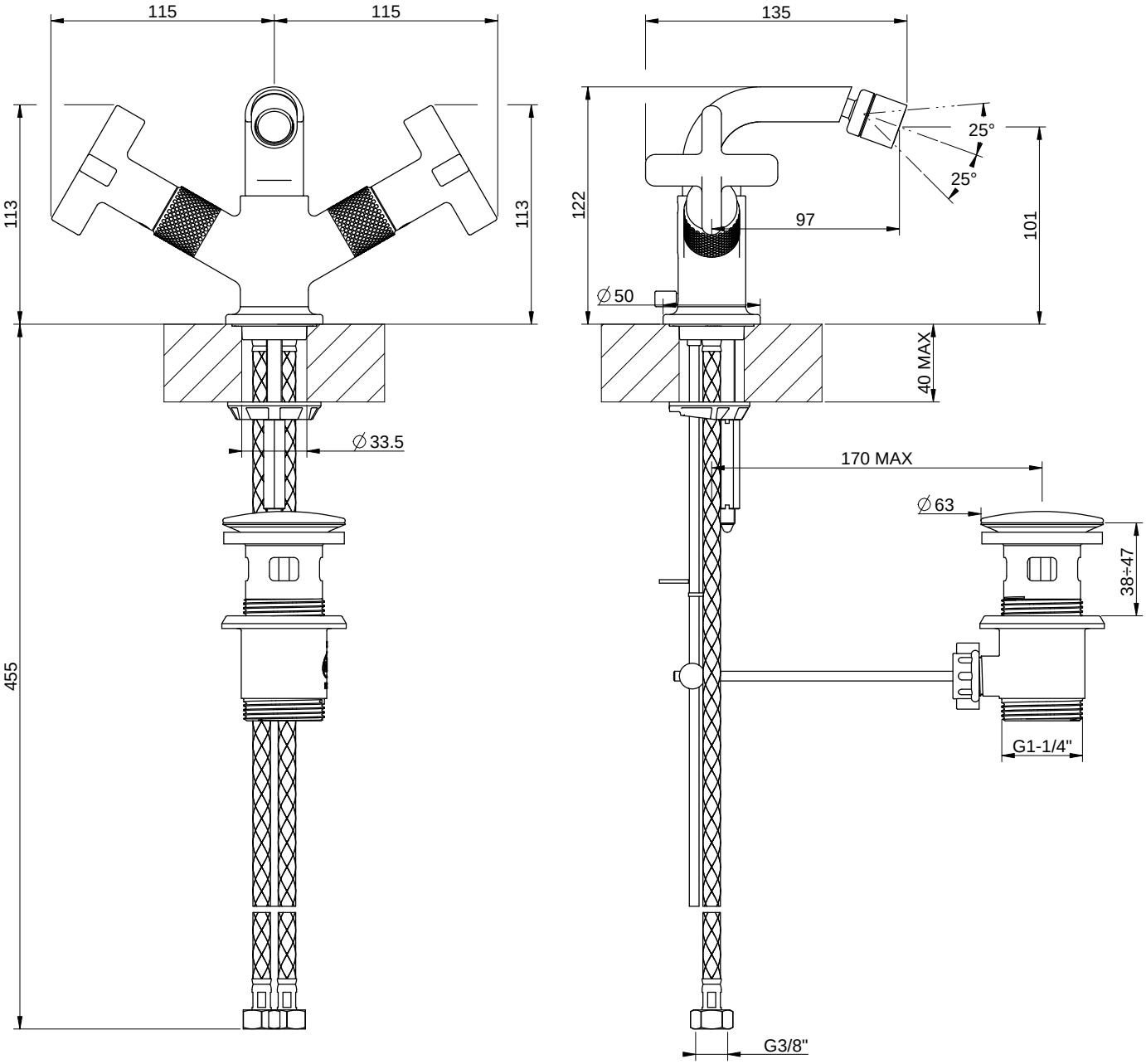

GESSI	**INCISO 58127**	Formato *A4*
	MISCELATORE BIDET MONOFORO	Dis.: GPF5812700000G000

Gessi S.p.A.Parco Gessi,13037 Serravalle Sesia (Vercelli) Italy Tel.0039 0163 454111 Fax.0039 0163 453150 www.gessi.com e-mail:gessi@gessi.it

This drawing by its legislation cannot be disclosed or reproduced without a written authorization released by GESSI S.p.A. - 2018 Copyright© GESSI S.p.A.

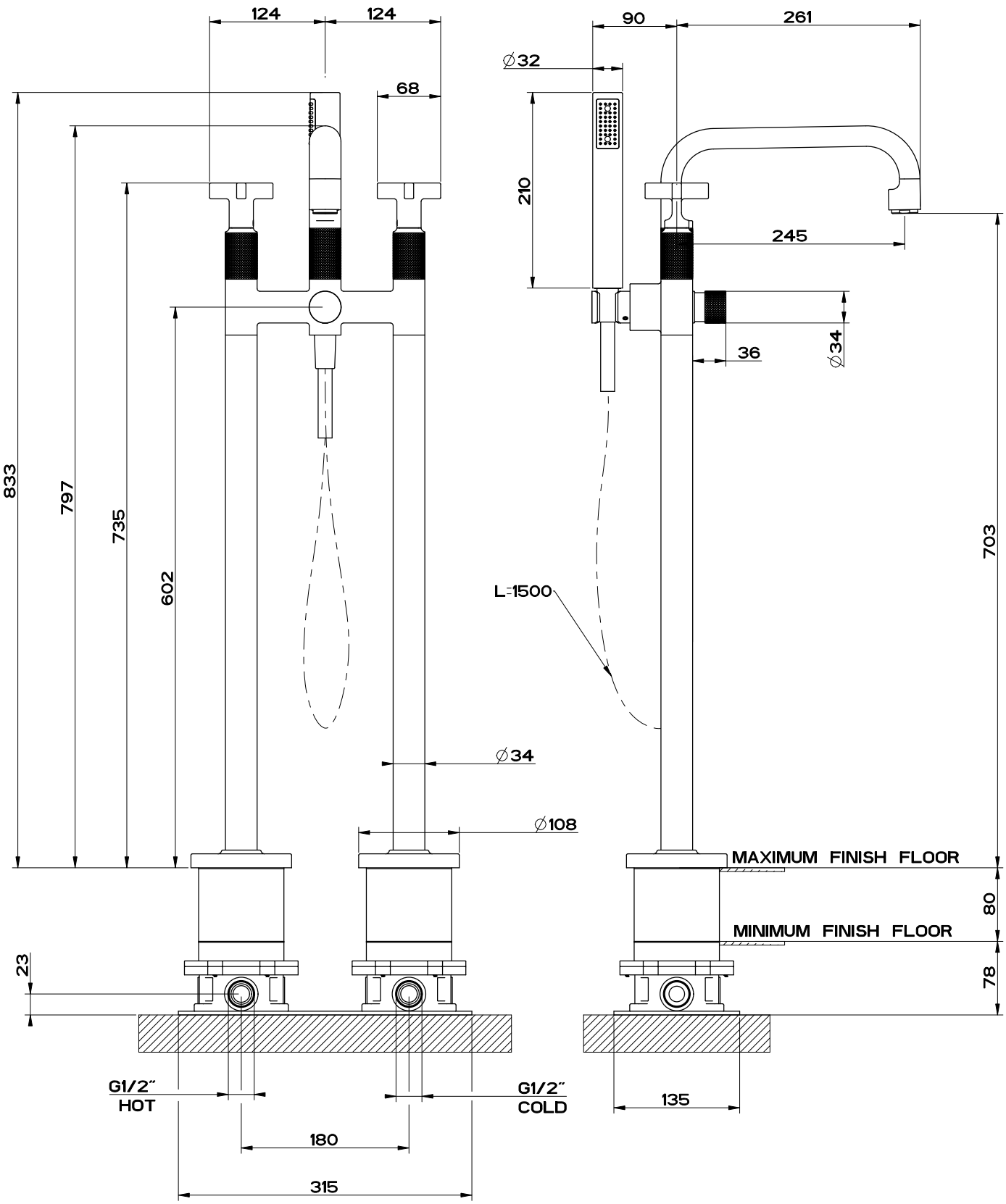

Gessi S.p.A. Parco Gessi, 13037 Serravalle Sesia (Vercelli) Italy
Tel.0039 0163 454111 Fax.0039 0163 453150
www.gessi.com e-mail: gessi@gessi.it novembre 2017 copyright © GESSI S.p.A.

INCISO 58099 + 58128

PIANTANA VASCA DA TERRA

formato / size	Rev.	codice cliente / client code
A4	2	

Il presente disegno a termine di legge non puo' essere reso pubblico o riprodotto senza l'autorizzazione scritta della GESSI S.p.A. - novembre 2017 copyright©GESSI S.p.A.

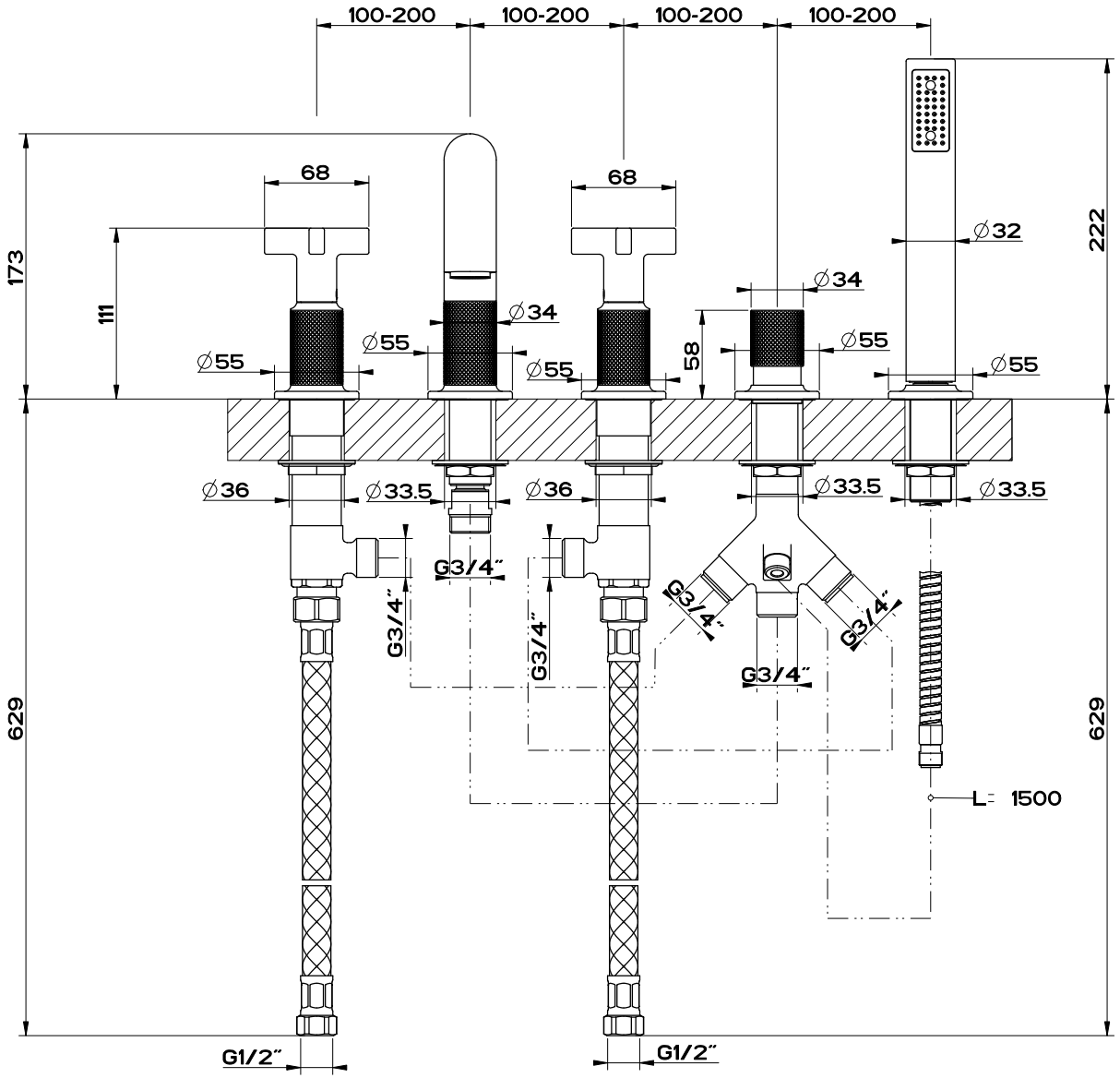

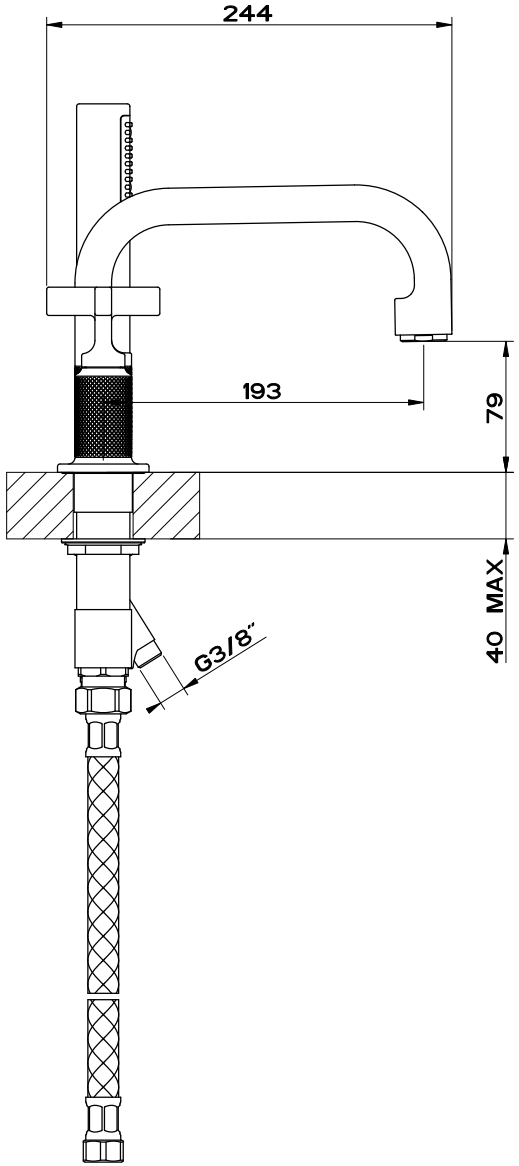

Gessi S.p.A. Parco Gessi, 13037 Serravalle Sesia (Vercelli) Italy
Tel.0039 0163 454111 Fax.0039 0163 453150
www.gessi.com e-mail: gessi@gessi.it ottobre 2017 copyright © GESSI S.p.A.

INCISO 58140

BORDO VASCA 5 FORI

formato / size	Rev.	codice cliente / client code
A4	0 0	G000

Il presente disegno a termine di legge non puo' essere reso pubblico o riprodotto senza l'autorizzazione scritta della GESSI S.p.A. - ottobre 2017 copyright©GESSI S.p.A.

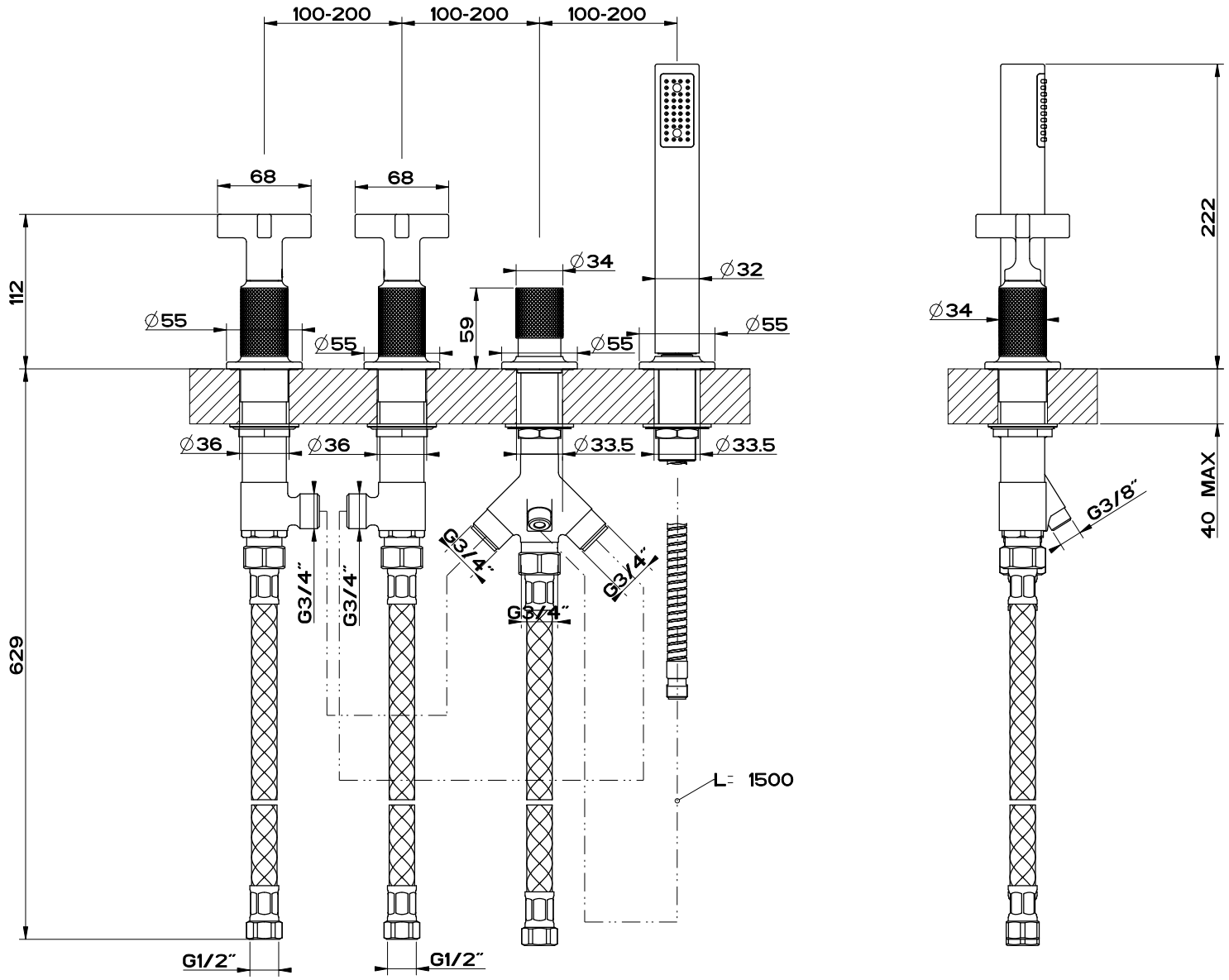

Gessi S.p.A. Parco Gessi, 13037 Serravalle Sesia (Vercelli) Italy
Tel.0039 0163 454111 Fax.0039 0163 453150
www.gessi.com e-mail: gessi@gessi.it ottobre 2017 copyright © GESSI S.p.A.

INCISO 58143

BORDO VASCA 4 FORI

formato / size	Rev.	codice cliente / client code
A4	1 0	G000

Il presente disegno a termine di legge non puo' essere reso pubblico o riprodotto senza l'autorizzazione scritta della GESSI S.p.A. - ottobre 2017 copyright©GESSI S.p.A.

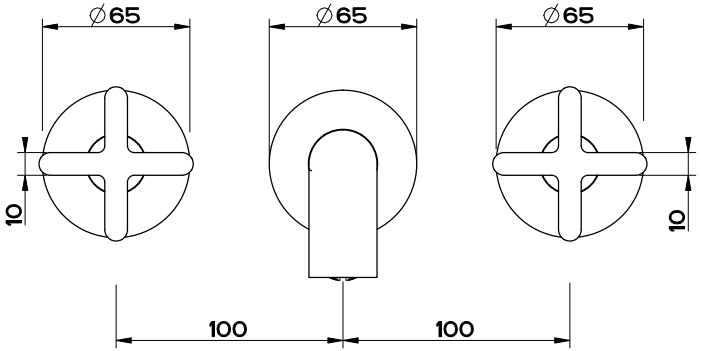

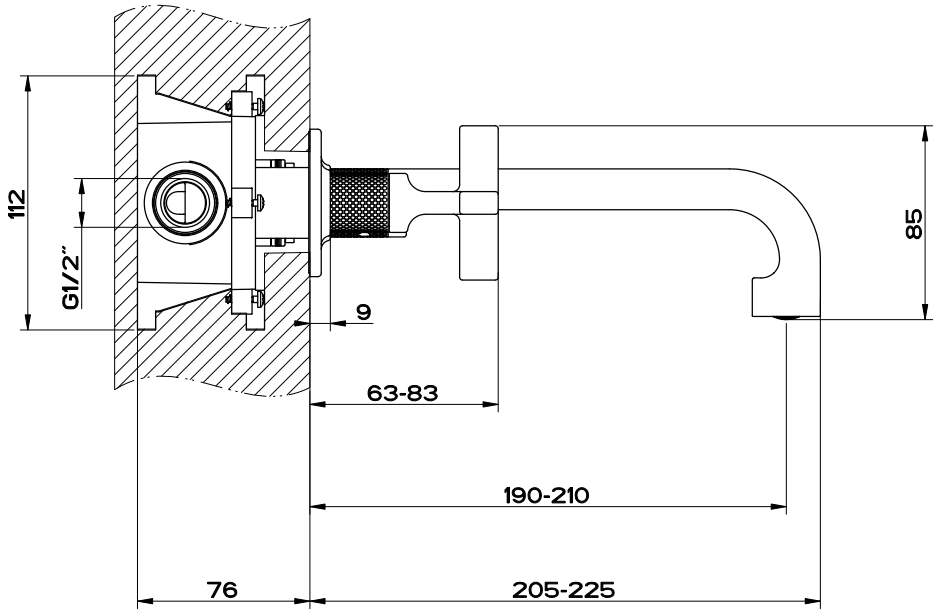

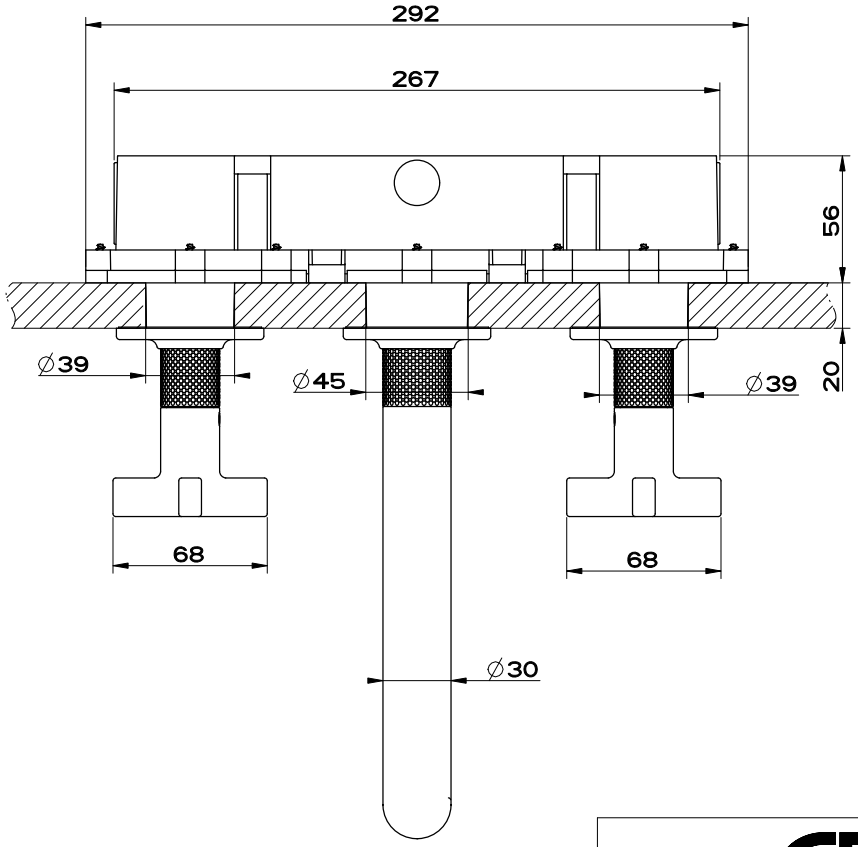

Gessi S.p.A. Parco Gessi, 13037 Serravalle Sesia (Vercelli) Italy
Tel.0039 0163 454111 Fax.0039 0163 453150
www.gessi.com e-mail: gessi@gessi.it settembre 2017 copyright © GESSI S.p.A.

45089 + 58190

LAVABO INCASSO TRE FORI INT.210

formato / size	Rev.	codice cliente / client code
A4	0	

Il presente disegno a termine di legge non puo' essere reso pubblico o riprodotto senza l'autorizzazione scritta della GESSI S.p.A. - settembre 2017 copyright©GESSI S.p.A.

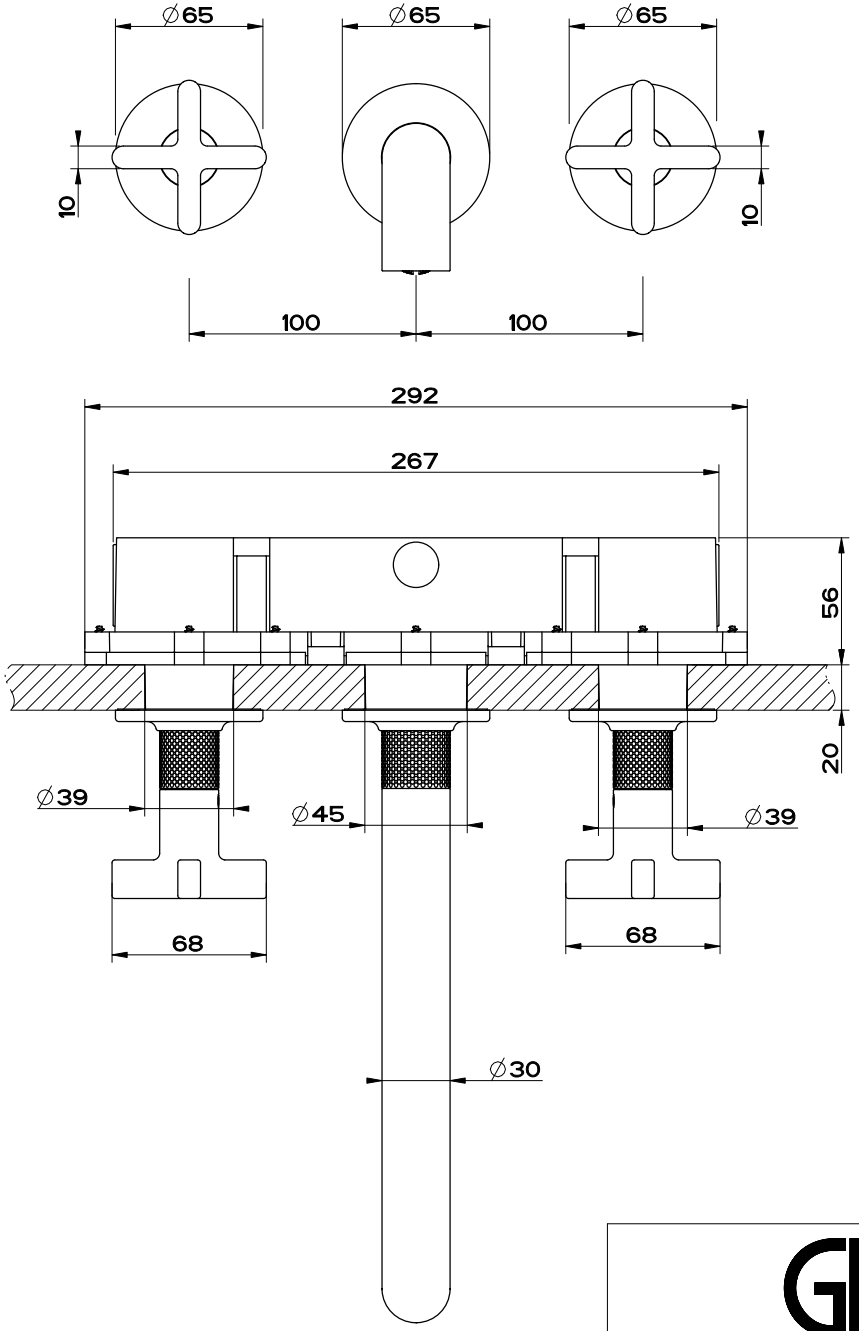

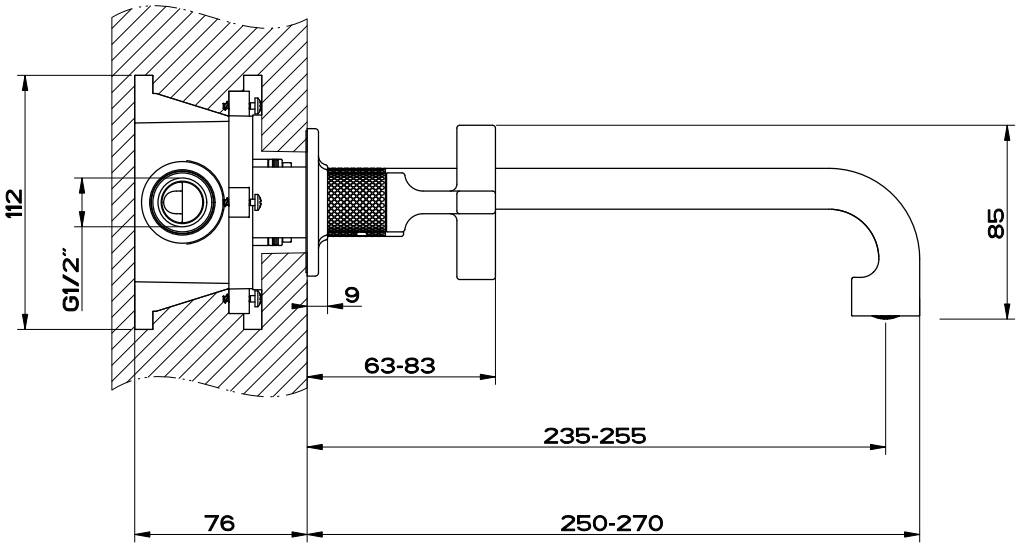

Gessi S.p.A. Parco Gessi, 13037 Serravalle Sesia (Vercelli) Italy
Tel.0039 0163 454111 Fax.0039 0163 453150
www.gessi.com e-mail: gessi@gessi.it settembre 2017 copyright © GESSI S.p.A.

45089 + 58192

LAVABO INCASSO TRE FORI INT.255

formato / size	Rev.	codice cliente / client code
A4	0	

Il presente disegno a termine di legge non puo' essere reso pubblico o riprodotto senza l'autorizzazione scritta della GESSI S.p.A. - settembre 2017 copyright©GESSI S.p.A.

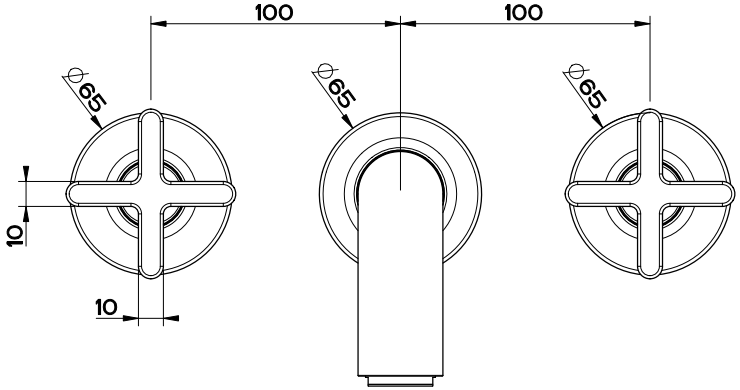

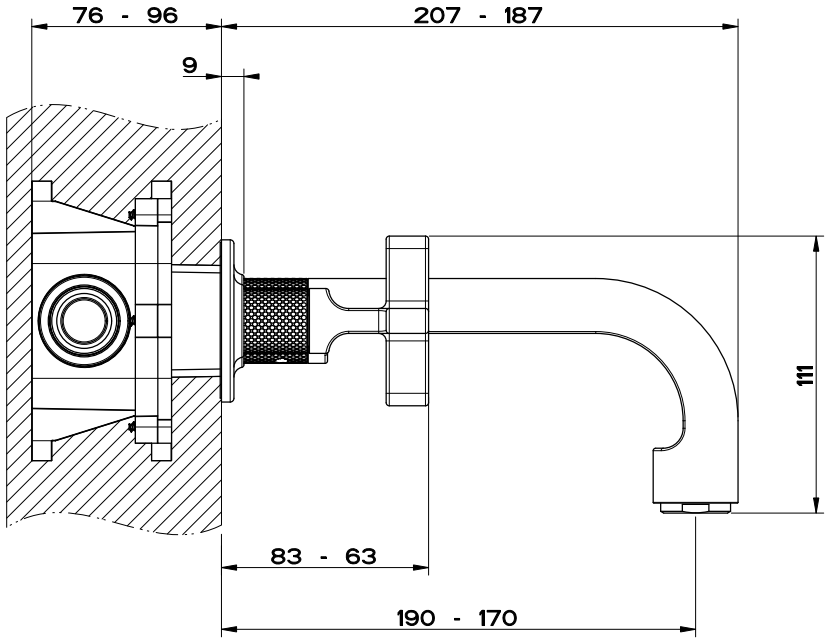

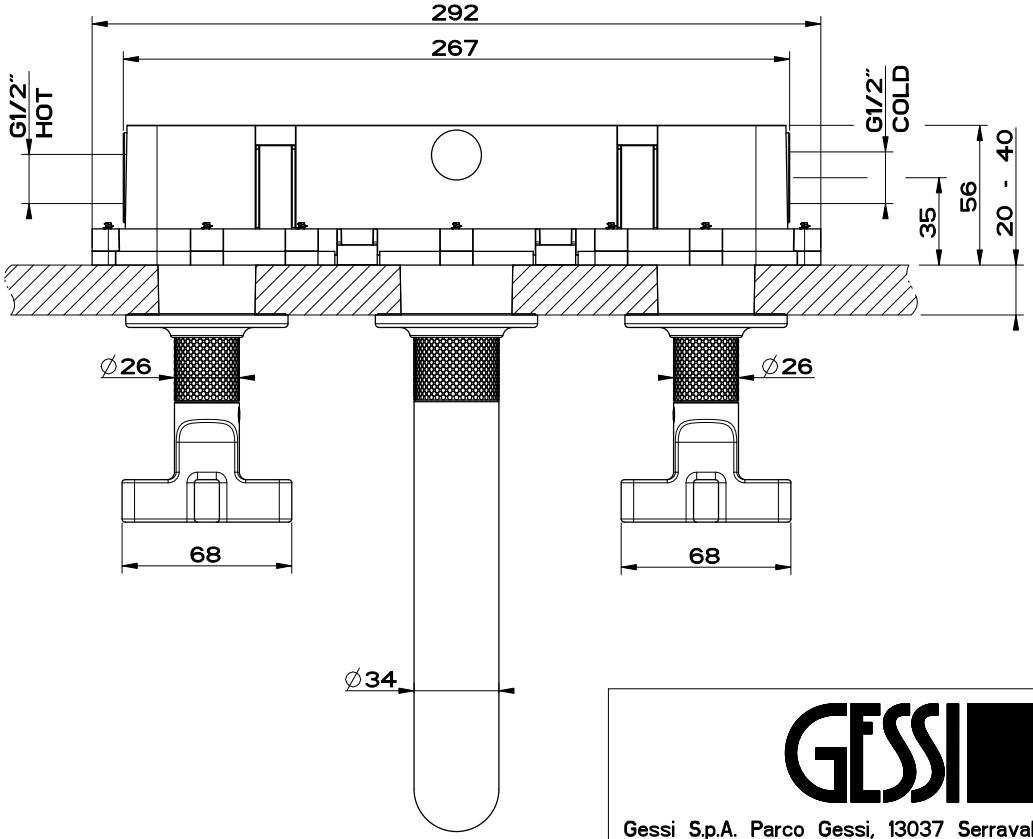

Gessi S.p.A. Parco Gessi, 13037 Serravalle Sesia (Vercelli) Italy
Tel.0039 0163 454111 Fax.0039 0163 453150
www.gessi.com e-mail: gessi@gessi.it novembre 2017 copyright © GESSI S.p.A.

INCISO 45089 + 58194

VASCA INCASSO TRE FORI DA PARETE

formato / size	Rev.	codice cliente / client code
A4	0	

Il presente disegno a termine di legge non puo' essere reso pubblico o riprodotto senza l'autorizzazione scritta della GESSI S.p.A. - novembre 2017 copyright©GESSI S.p.A.

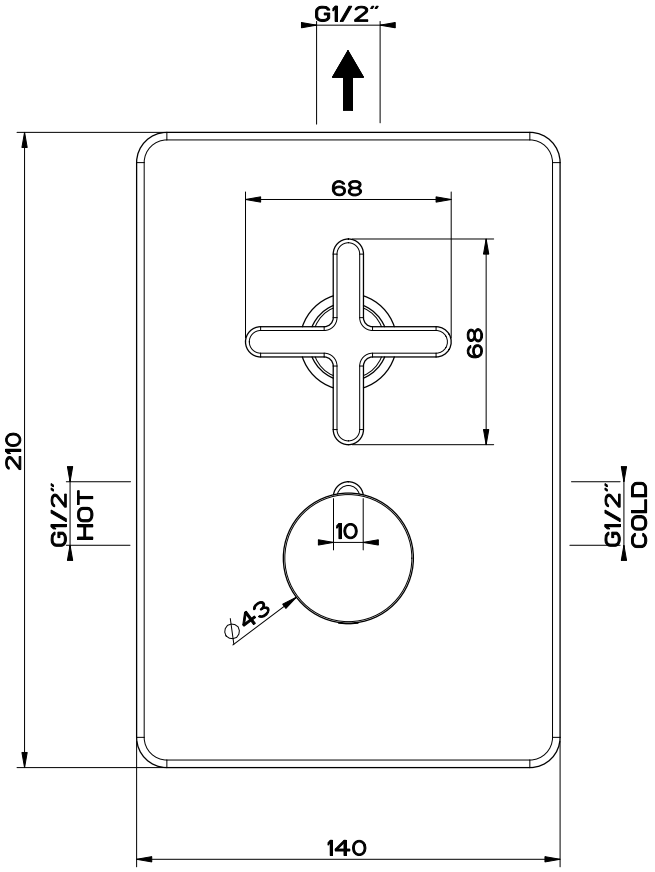

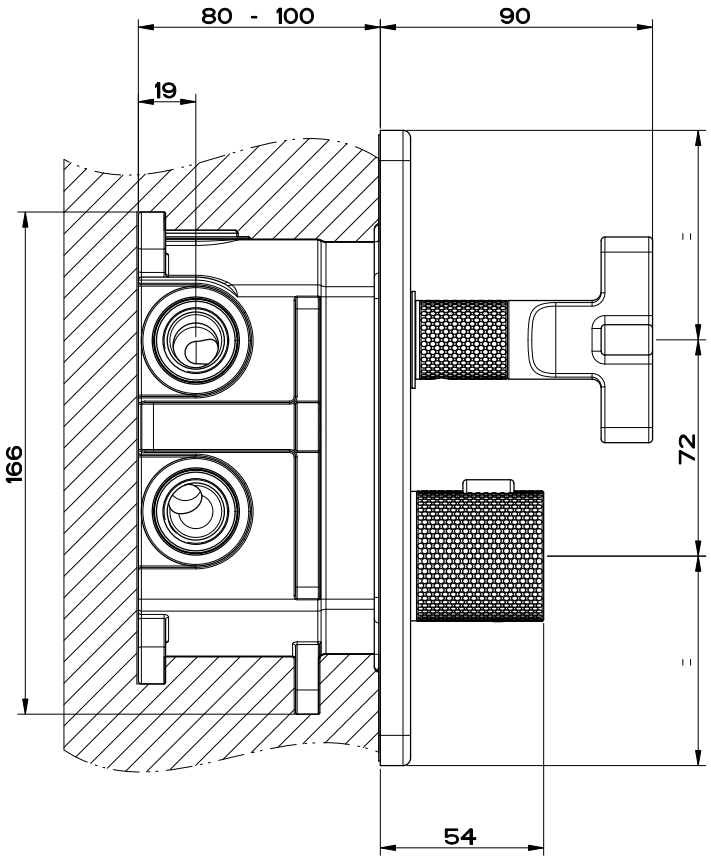

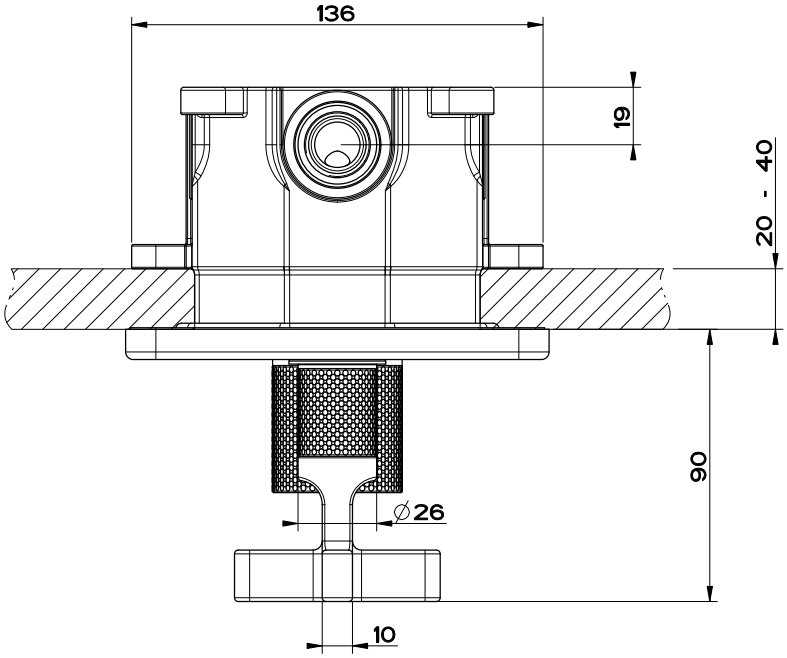

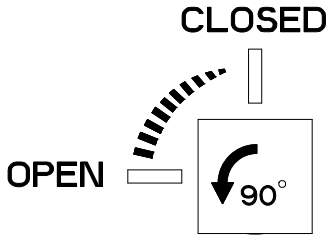

Gessi S.p.A. Parco Gessi, 13037 Serravalle Sesia (Vercelli) Italy
Tel.0039 0163 454111 Fax.0039 0163 453150
www.gessi.com e-mail: gessi@gessi.it giugno 2018 copyright © GESSI S.p.A.

INCISO 09269 + 58232

INCASSO TERMOSTATICO 1 VIA

formato / size	Rev.	codice cliente / client code
A4	0	

Il presente disegno a termine di legge non puo' essere reso pubblico o riprodotto senza l'autorizzazione scritta della GESSI S.p.A. - giugno 2018 copyright©GESSI S.p.A.

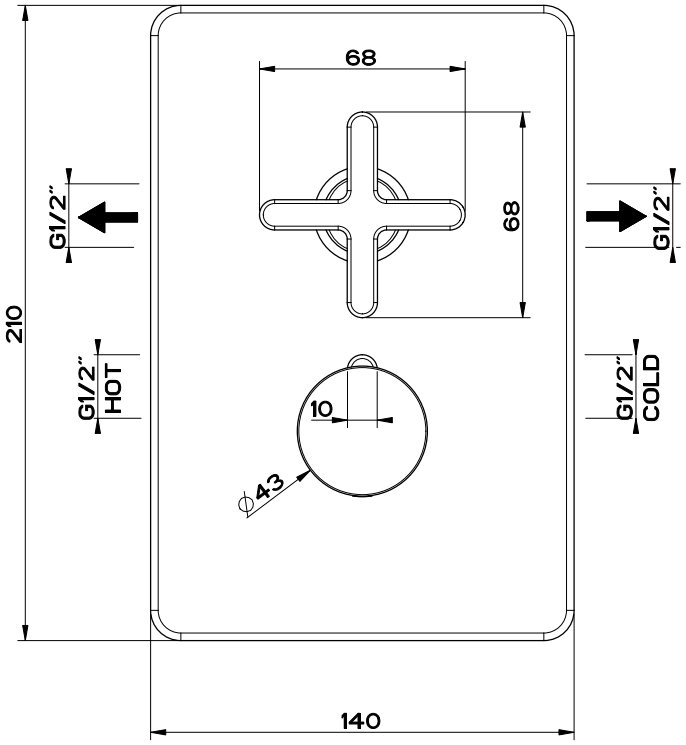

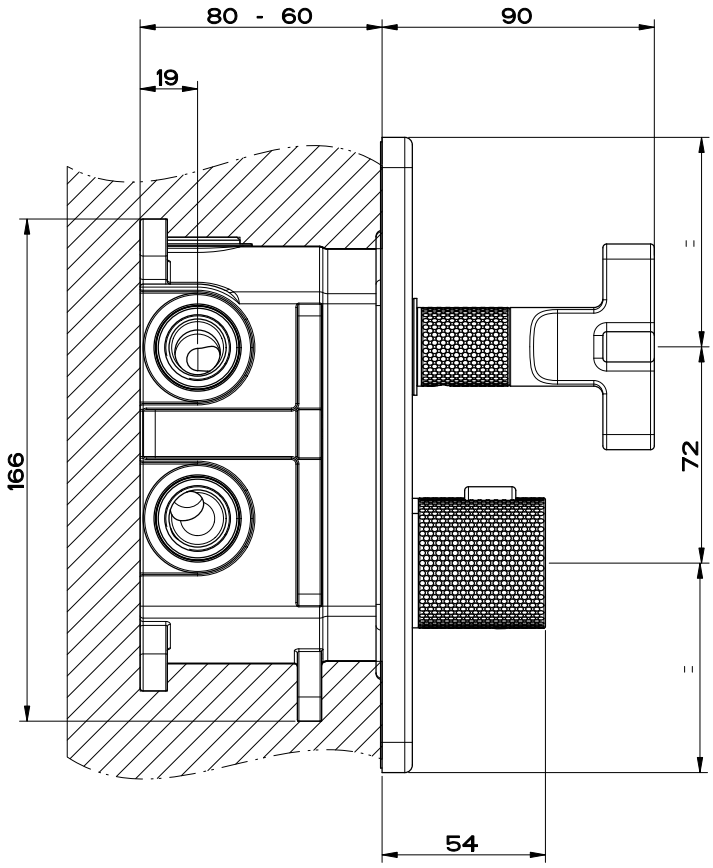

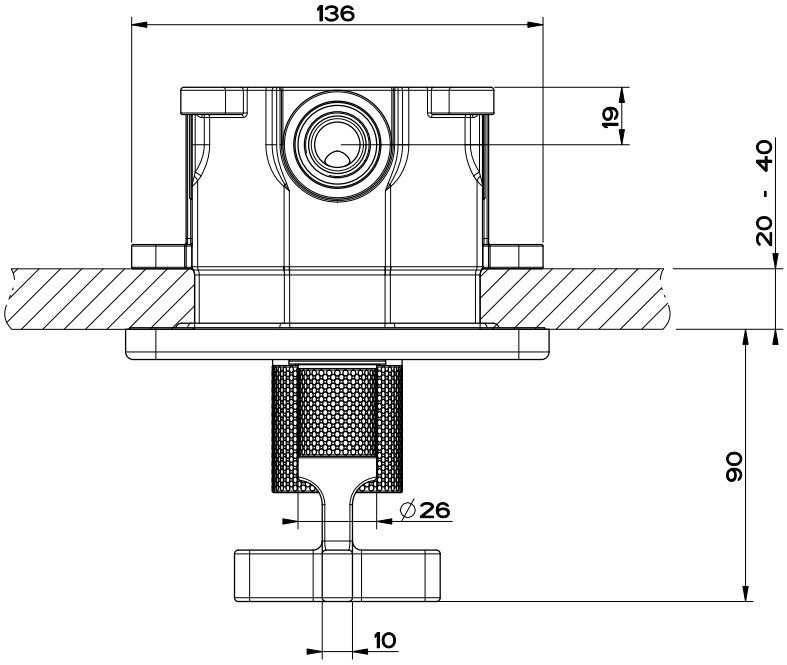

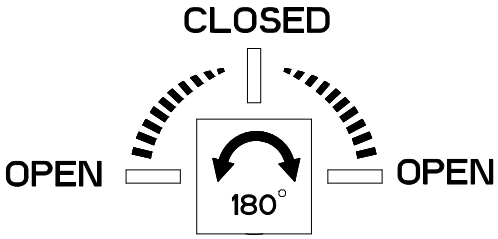

Gessi S.p.A. Parco Gessi, 13037 Serravalle Sesia (Vercelli) Italy
Tel.0039 0163 454111 Fax.0039 0163 453150
www.gessi.com e-mail: gessi@gessi.it giugno 2018 copyright © GESSI S.p.A.

INCISO 09269 + 58234

INCASSO TERMOSTATICO 2 VIE

formato / size	Rev.	codice cliente / client code
A4	0	

Il presente disegno a termine di legge non puo' essere reso pubblico o riprodotto senza l'autorizzazione scritta della GESSI S.p.A. - giugno 2018 copyright©GESSI S.p.A.