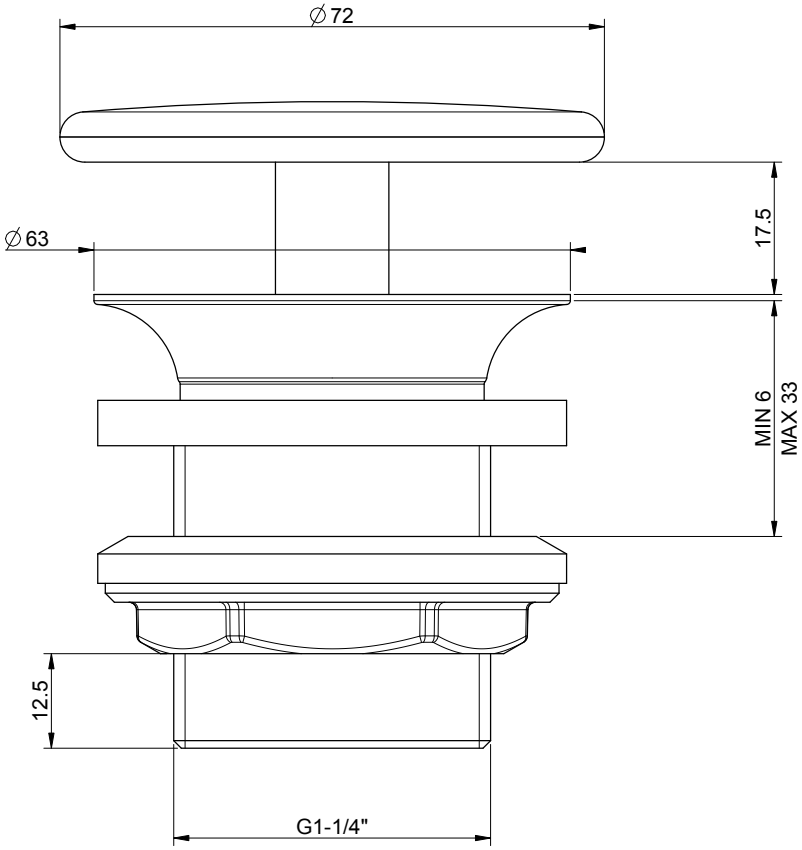

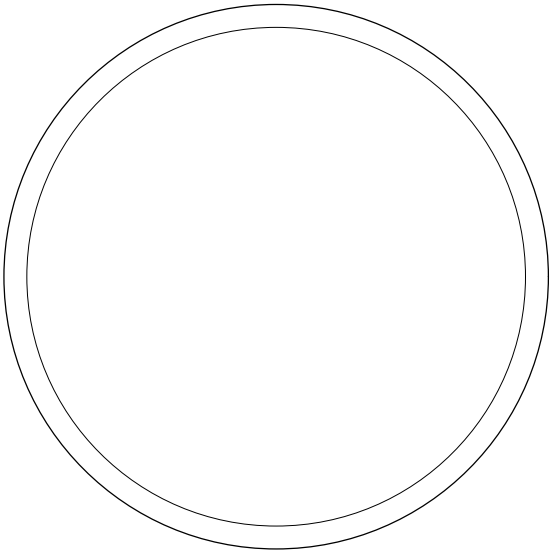

GESSI

ACCESSORI TECNICI 01311

PILETTA SCARICO LIBERO S/TROPPOPIENO H60MM – TAPPO IN CERAMICA Ø72

Formato *A4*

Dis.: GPF0131100000G000

Gessi S.p.A.Parco Gessi,13037 Serravalle Sesia (Vercelli) Italy Tel.0039 0163 454111 Fax.0039 0163 453150 www.gessi.com e-mail:gessi@gessi.it

This drawing by its legislation cannot be disclosed or reproduced without a written authorization released by GESSI S.p.A. - 2011 Copyright© GESSI S.p.A.

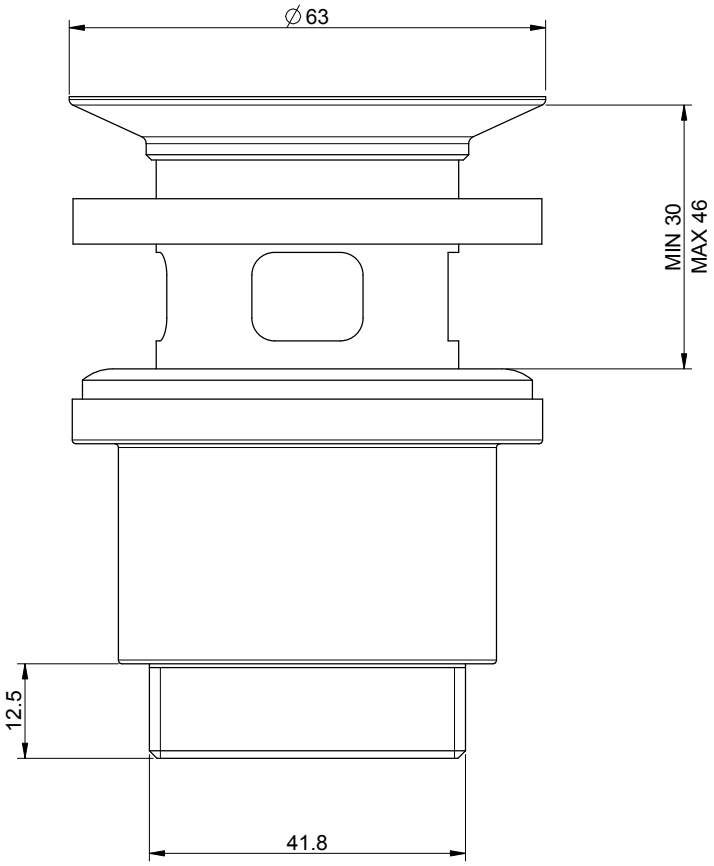

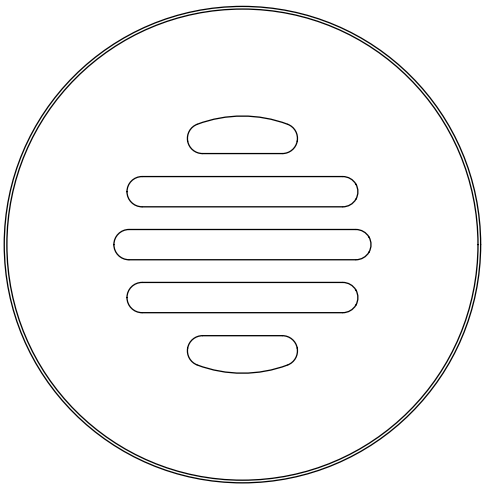

GESSI

RICAMBI 01313

PILETTA SCARICO LIBERO C/TROPPOPIENO H60MM – CON GRIGLIA

Formato *A4*

Dis.: GPF0131300000G000

Gessi S.p.A.Parco Gessi,13037 Serravalle Sesia (Vercelli) Italy Tel.0039 0163 454111 Fax.0039 0163 453150 www.gessi.com e-mail:gessi@gessi.it

This drawing by its legislation cannot be disclosed or reproduced without a written authorization released by GESSI S.p.A. - 2011 Copyright© GESSI S.p.A.

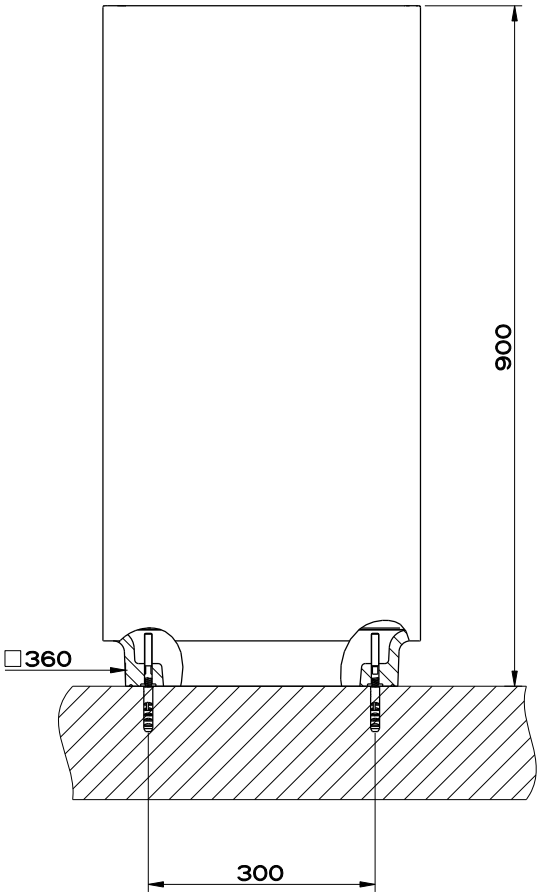

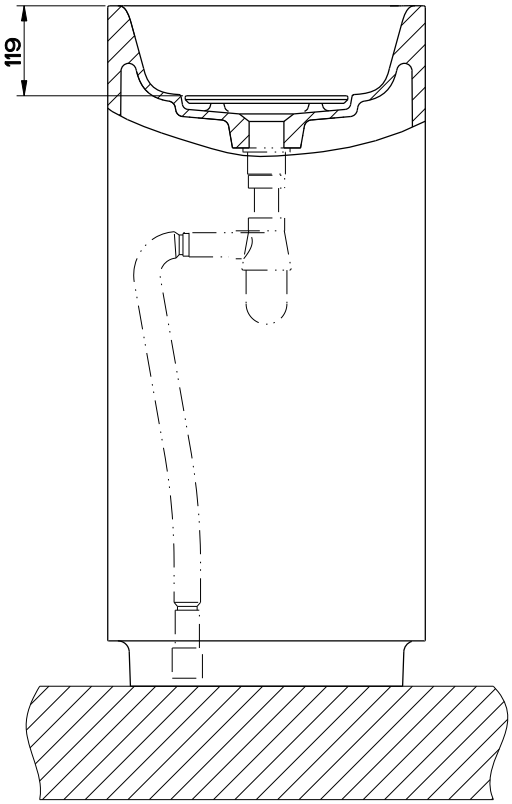

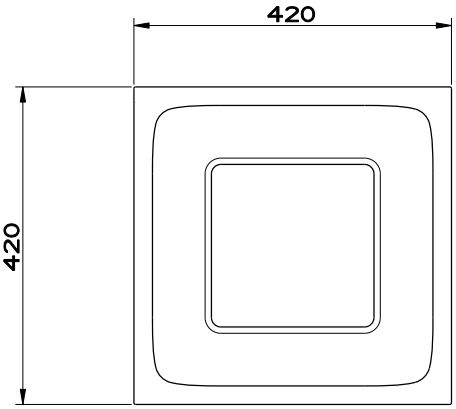

Gessi S.p.A. Parco Gessi, 13037 Serravalle Sesia (Vercelli) Italy
Tel.0039 0163 454111 Fax.0039 0163 453150
www.gessi.com e-mail: gessi@gessi.it settembre 2013 copyright © GESSI S.p.A.

RETTANGOLO 37521

LAVABO FREESTANDING 420X420X900 CON SCARICO A TERRA

formato / size	Rev.	codice cliente / client code
A4	0	Standard

Il presente disegno a termine di legge non puo' essere reso pubblico o riprodotto senza l'autorizzazione scritta della GESSI S.p.A. - settembre 2013 copyright©GESSI S.p.A.

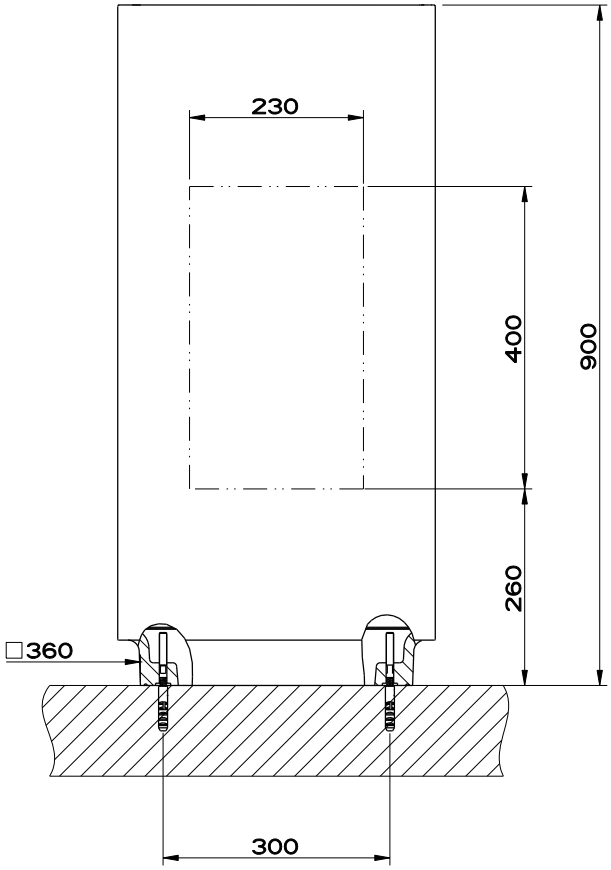

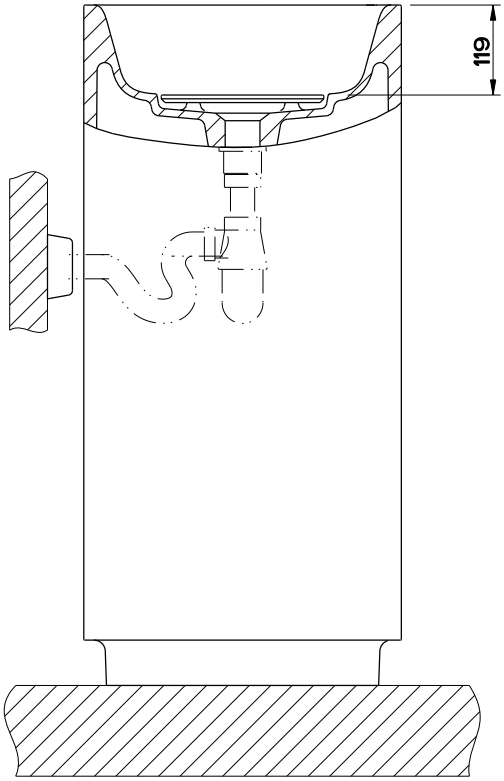

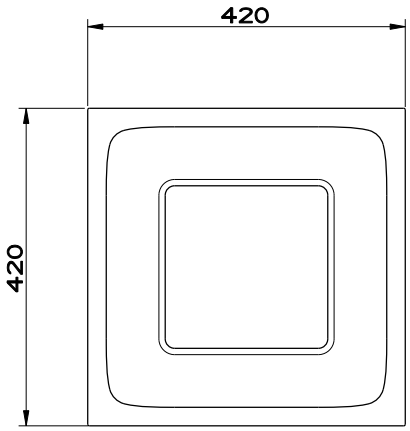

Gessi S.p.A. Parco Gessi, 13037 Serravalle Sesia (Vercelli) Italy
Tel.0039 0163 454111 Fax.0039 0163 453150
www.gessi.com e-mail: gessi@gessi.it settembre 2013 copyright © GESSI S.p.A.

RETTANGOLO 37523

LAVABO FREESTANDING 420X420X900 CON SCARICO A PARETE

formato / size	Rev.	codice cliente / client code
A4	0	Standard

Il presente disegno a termine di legge non puo' essere reso pubblico o riprodotto senza l'autorizzazione scritta della GESSI S.p.A. - settembre 2013 copyright©GESSI S.p.A.

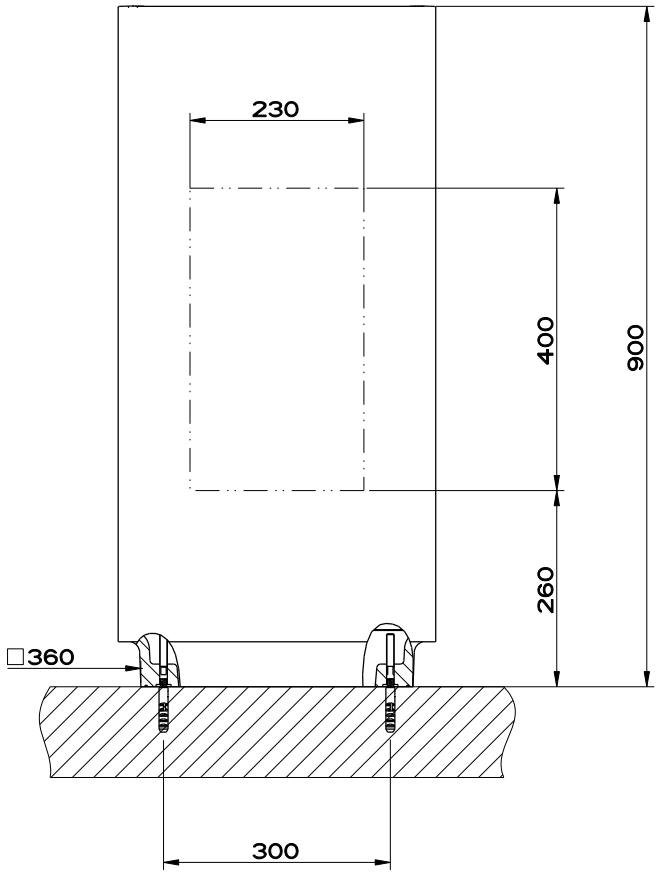

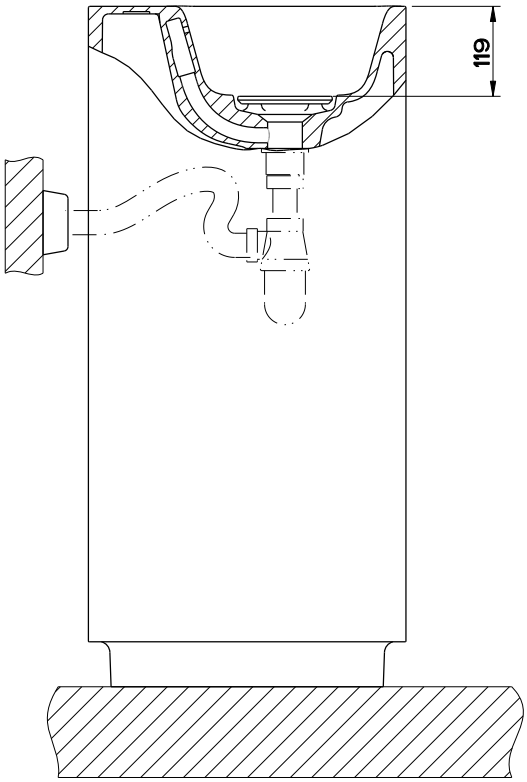

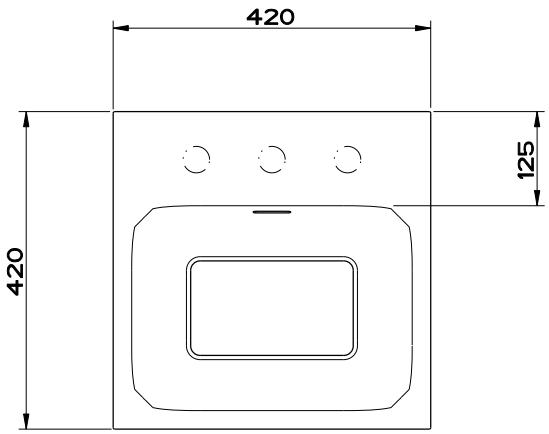

Gessi S.p.A. Parco Gessi, 13037 Serravalle Sesia (Vercelli) Italy
Tel.0039 0163 454111 Fax.0039 0163 453150
www.gessi.com e-mail: gessi@gessi.it settembre 2013 copyright © GESSI S.p.A.

RETTANGOLO 37526

LAVABO FREESTANDING 420X420X900 SENZA FORO RUBINETTERIA E CON SCARICO A PARETE

formato / size	Rev.	codice cliente / client code
A4	0	Standard

Il presente disegno a termine di legge non puo' essere reso pubblico o riprodotto senza l'autorizzazione scritta della GESSI S.p.A. - settembre 2013 copyright©GESSI S.p.A.

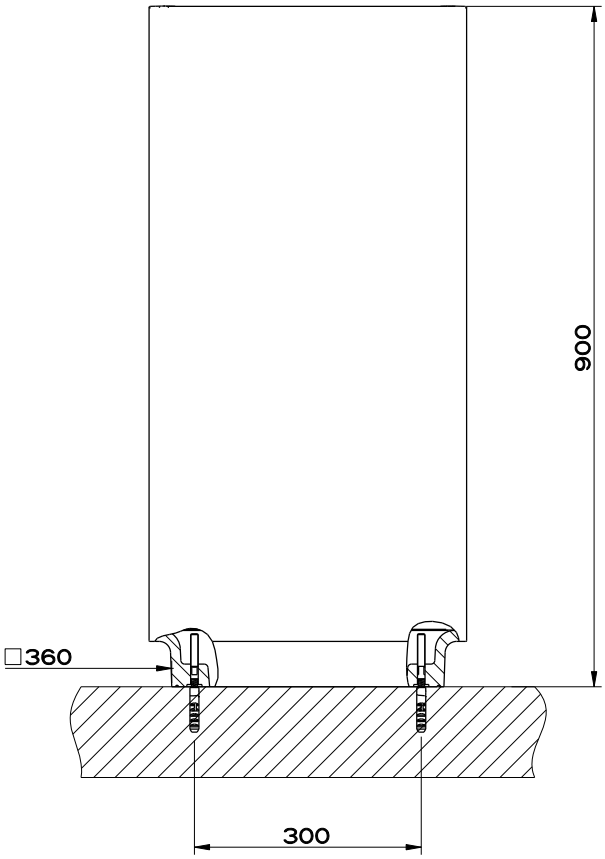

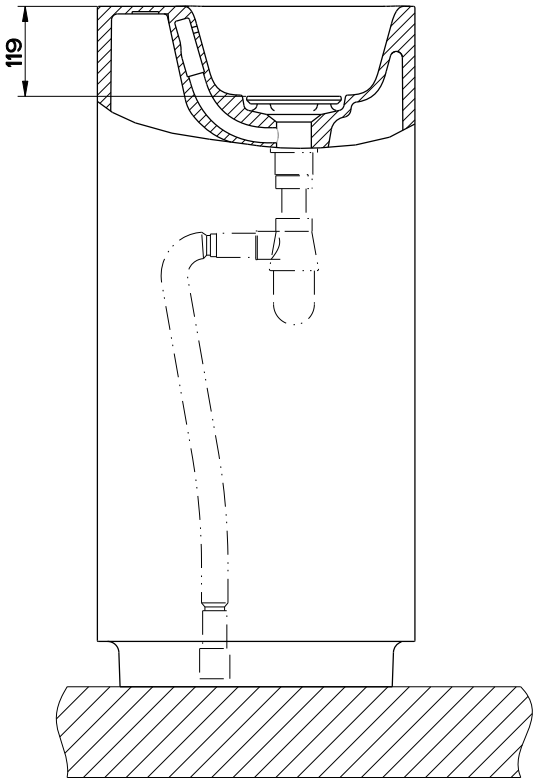

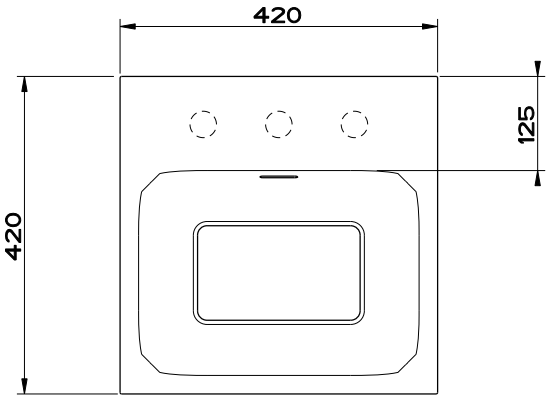

Gessi S.p.A. Parco Gessi, 13037 Serravalle Sesia (Vercelli) Italy
Tel.0039 0163 454111 Fax.0039 0163 453150
www.gessi.com e-mail: gessi@gessi.it settembre 2013 copyright © GESSI S.p.A.

RETTANGOLO 37527

LAVABO FREESTANDING 420X420X900 SENZA FORO RUBINETTERIA E CON SCARICO A TERRA

formato / size	Rev.	codice cliente / client code
A4	0	Standard

Il presente disegno a termine di legge non puo' essere reso pubblico o riprodotto senza l'autorizzazione scritta della GESSI S.p.A. - settembre 2013 copyright©GESSI S.p.A.

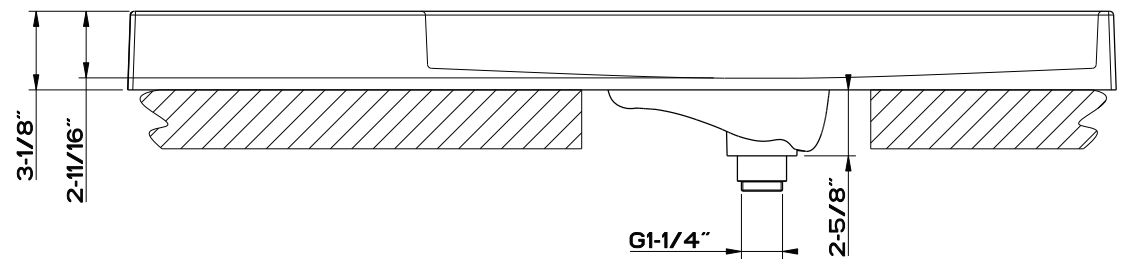

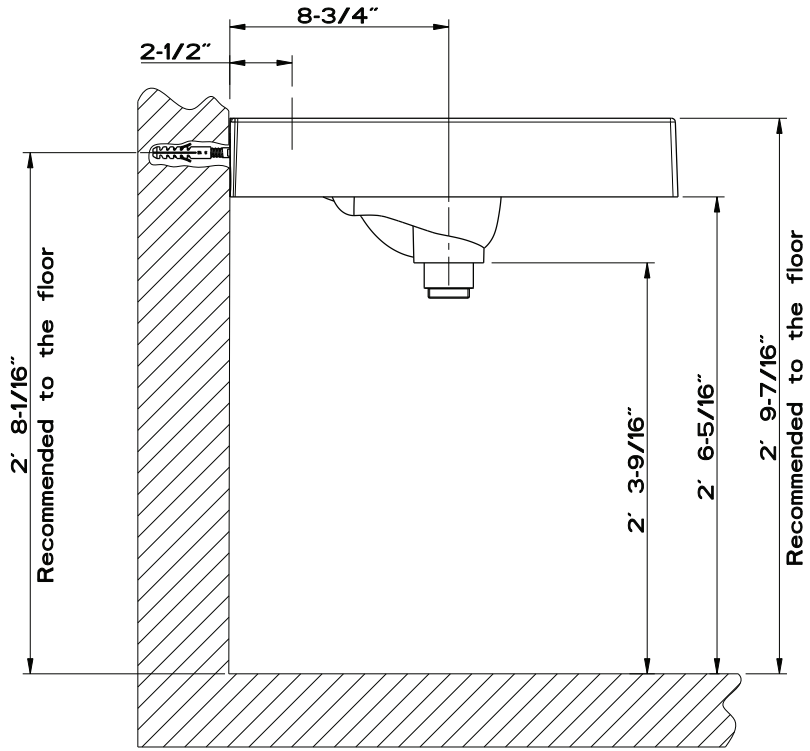

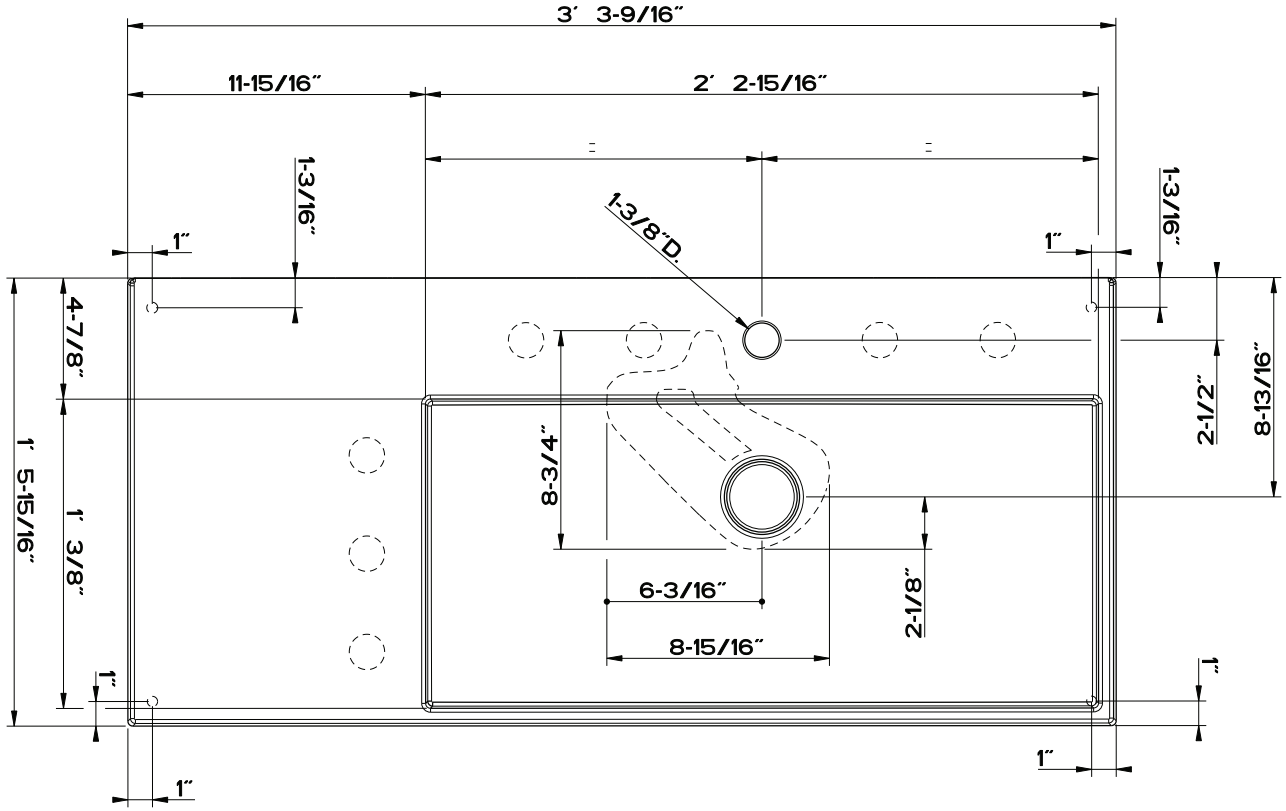

GESSI

Gessi S.p.A. Parco Gessi, 13037 Serravalle Sesia (Vercelli) Italy
Tel.0039 0163 454111 Fax.0039 0163 453150
www.gessi.com e-mail: gessi@gessi.it febbraio 2012 copyright © GESSI S.p.A.

RETTANGOLO 37531

LAVABO DA APPOGGIO E DA MURO 1000X450X80MM C/FORO RUBINETTERIA

formato / size	Rev.	codice cliente / client code
A4	0	Standard

Il presente disegno a termine di legge non puo' essere reso pubblico o riprodotto senza l'autorizzazione scritta della GESSI S.p.A. - febbraio 2012 copyright©GESSI S.p.A.

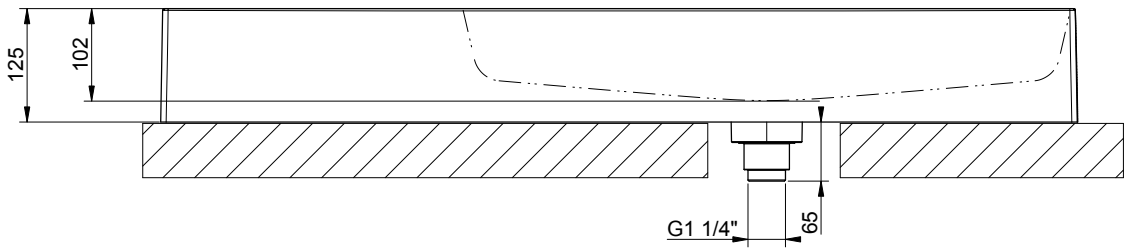

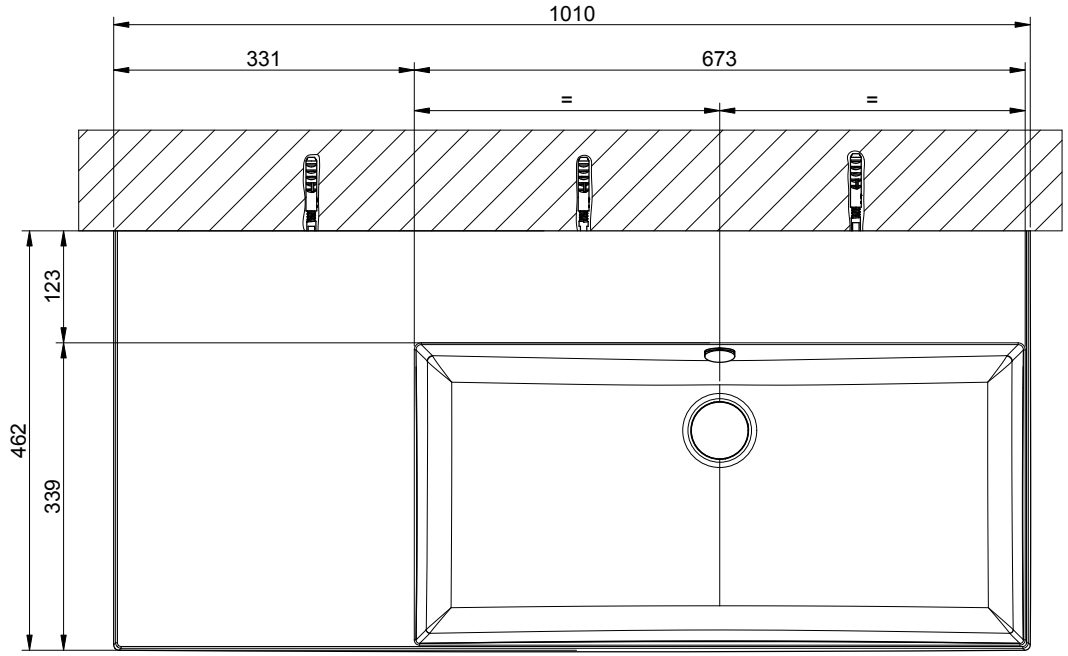

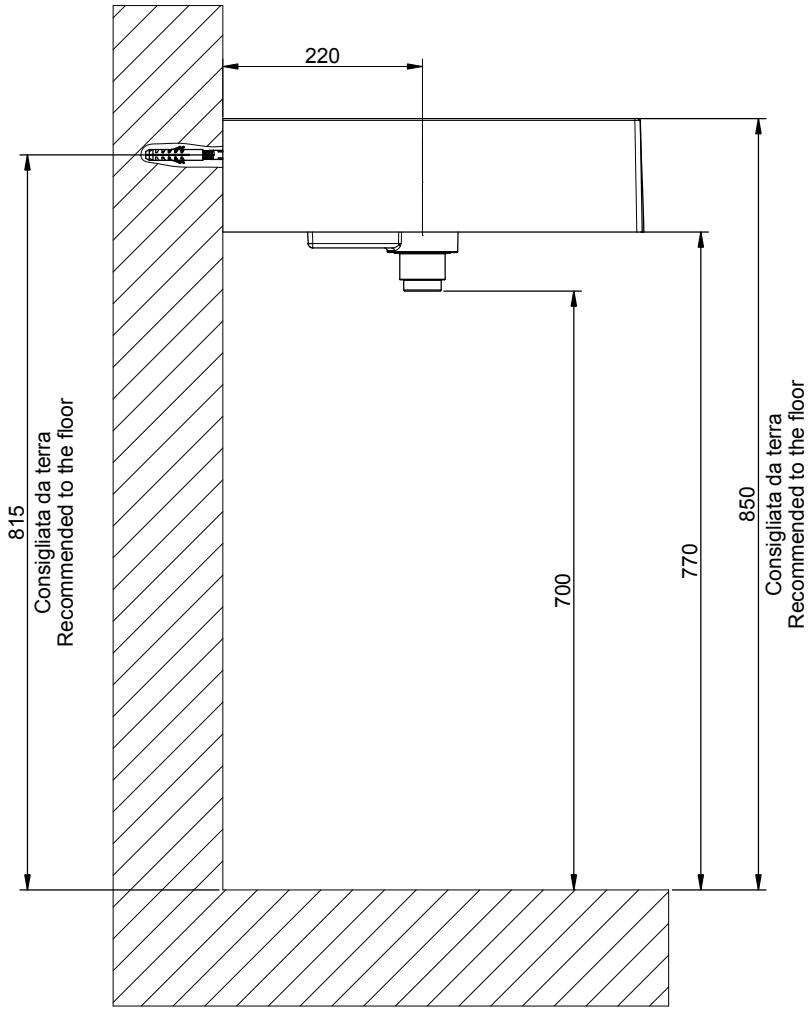

GESSI

RETTANGOLO 37533

LAVABO DA APPOGGIO E DA MURO 1000X450X80MM S/FORO RUBINETTERIA

Formato *A4*

Dis.: GPF3753310000G000

Gessi S.p.A.Parco Gessi,13037 Serravalle Sesia (Vercelli) Italy Tel.0039 0163 454111 Fax.0039 0163 453150 www.gessi.com e-mail:gessi@gessi.it

This drawing by its legislation cannot be disclosed or reproduced without a written authorization released by GESSI S.p.A. - 2018 Copyright© GESSI S.p.A.

LAVABO SOTTOPIANO
UNDERCOUNTER WASHBASIN

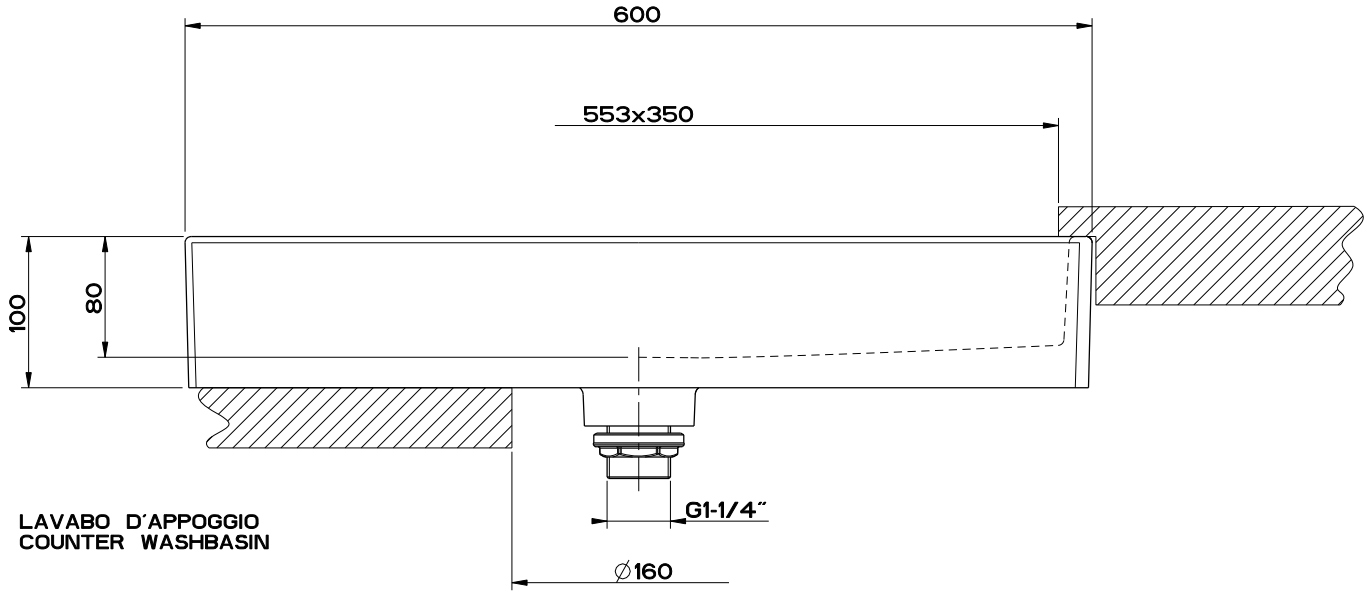

LAVABO D'APPOGGIO
COUNTER WASHBASIN

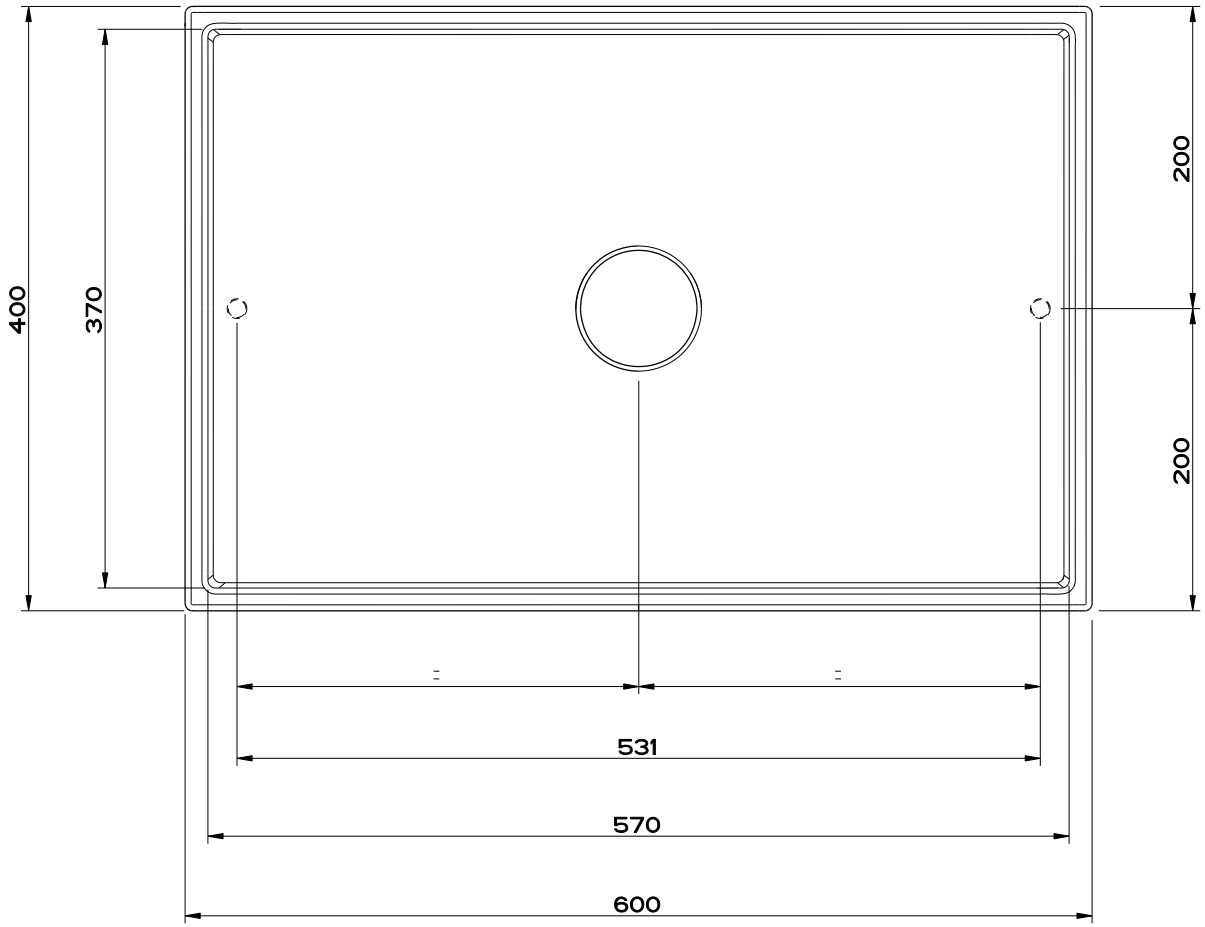

Gessi S.p.A. Parco Gessi, 13037 Serravalle Sesia (Vercelli) Italy
Tel.0039 0163 454111 Fax.0039 0163 453150
www.gessi.com e-mail: gessi@gessi.it febbraio 2012 copyright © GESSI S.p.A.

RETTANGOLO 37541

LAVABO D' APPOGGIO E SOTTOPIANO 600X400X100MM

formato / size	Rev.	codice cliente / client code
A4	0	Standard

Il presente disegno a termine di legge non puo' essere reso pubblico o riprodotto senza l'autorizzazione scritta della GESSI S.p.A. - febbraio 2012 copyright©GESSI S.p.A.

LAVABO SOTTOPIANO
UNDERCOUNTER WASHBASIN

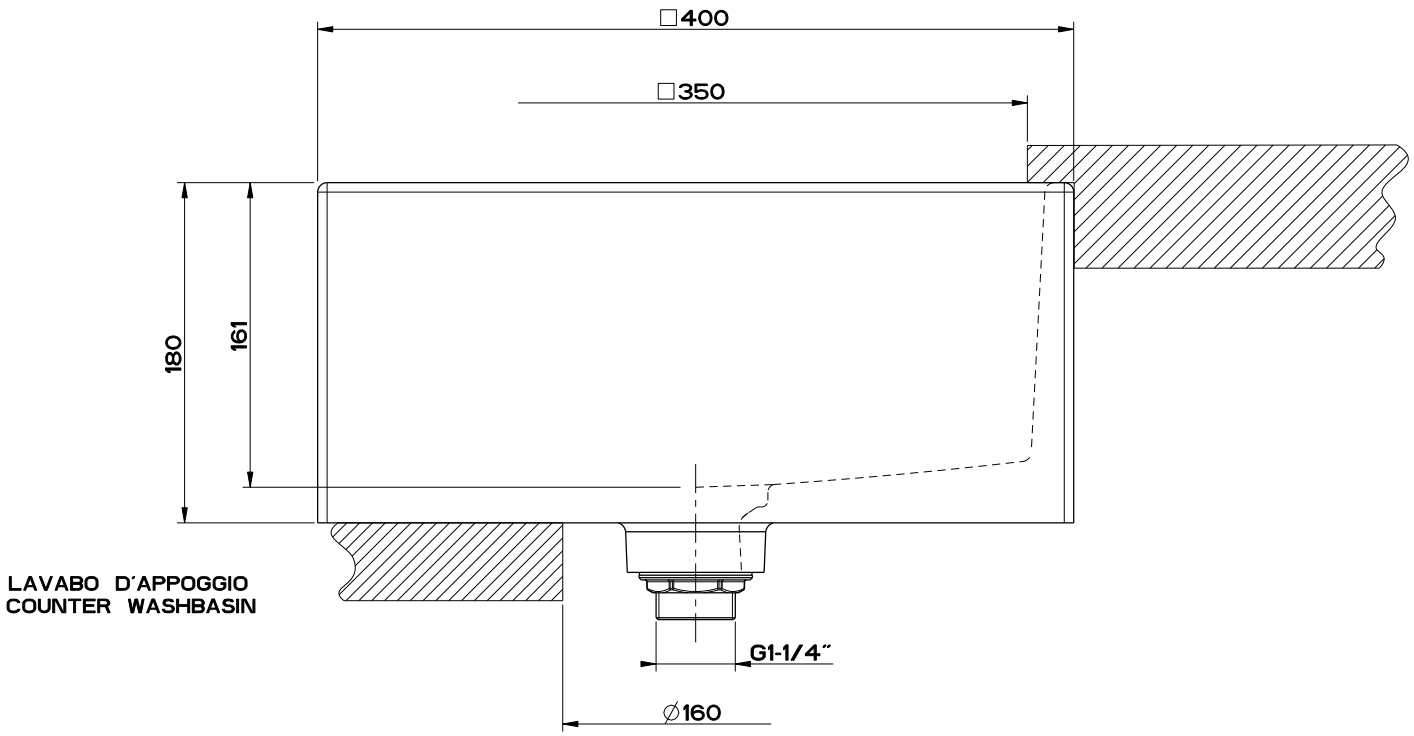

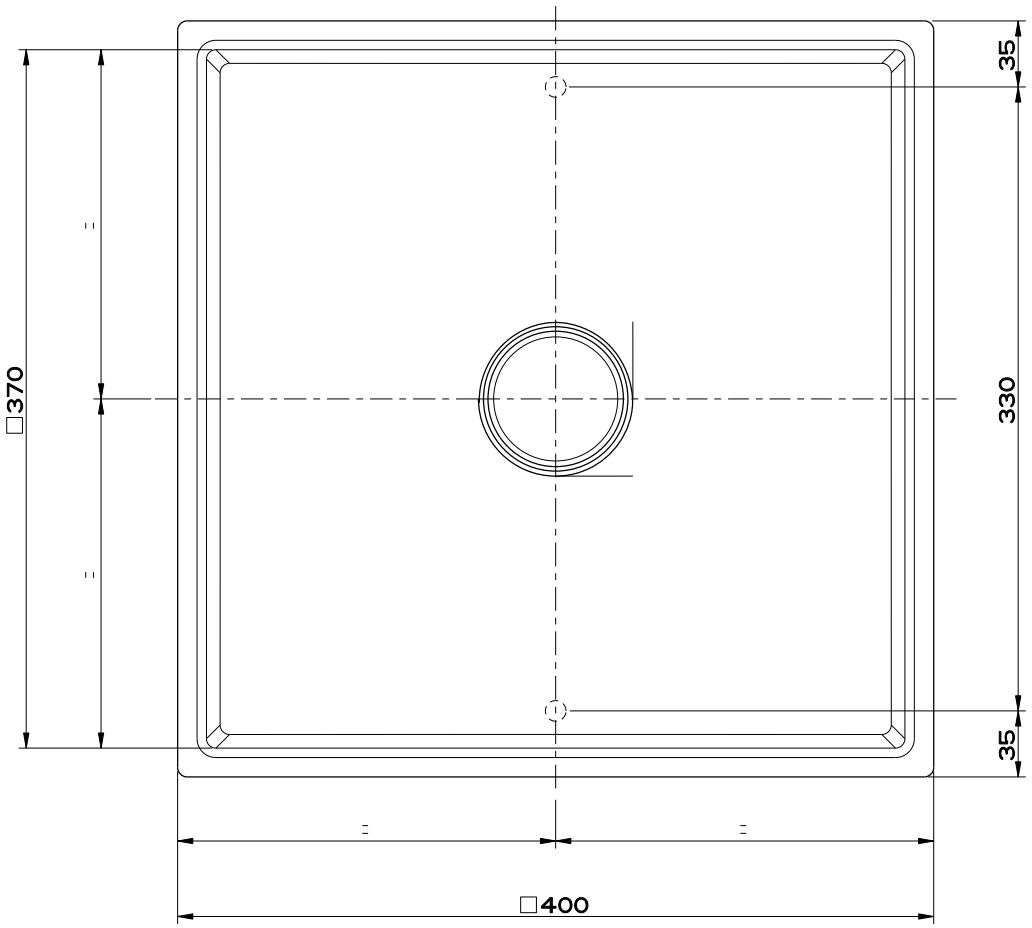

Gessi S.p.A. Parco Gessi, 13037 Serravalle Sesia (Vercelli) Italy
Tel.0039 0163 454111 Fax.0039 0163 453150
www.gessi.com e-mail: gessi@gessi.it febbraio 2012 copyright © GESSI S.p.A.

RETTANGOLO 37543

LAVABO DA APPOGGIO E SOTTOPIANO 400x400x180MM

formato / size	Rev.	codice cliente / client code
A4	0	Standard

Il presente disegno a termine di legge non puo´ essere reso pubblico o riprodotto senza l'autorizzazione scritta della GESSI S.p.A. - febbraio 2012 copyright©GESSI S.p.A.

INSTALLAZIONE DA PIANO

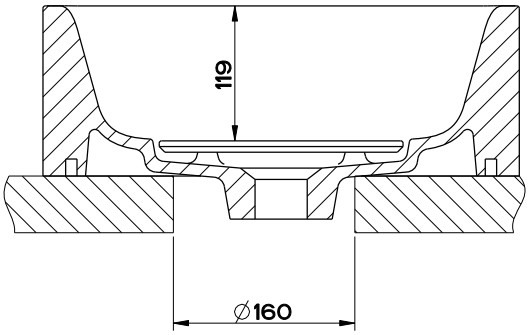

INSTALLAZIONE A PARETE

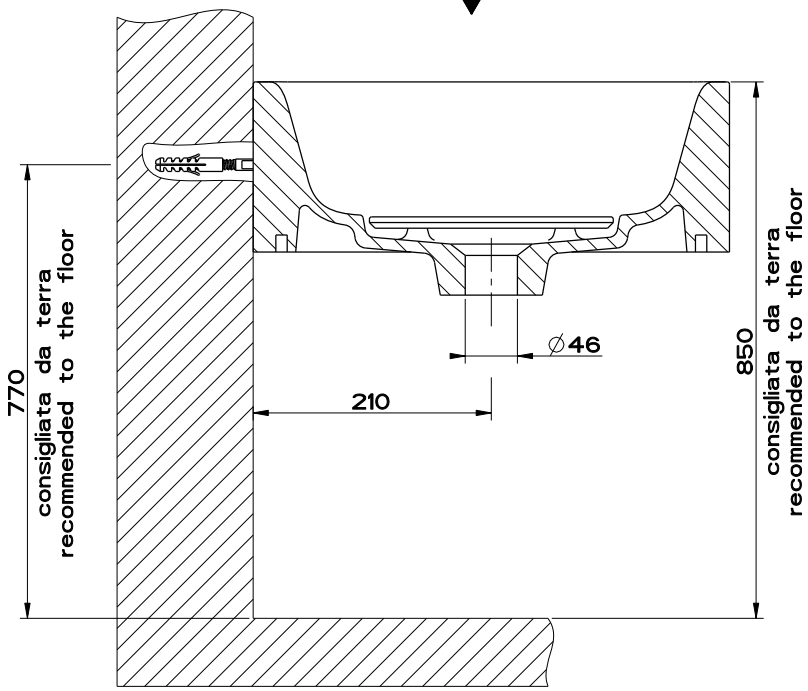

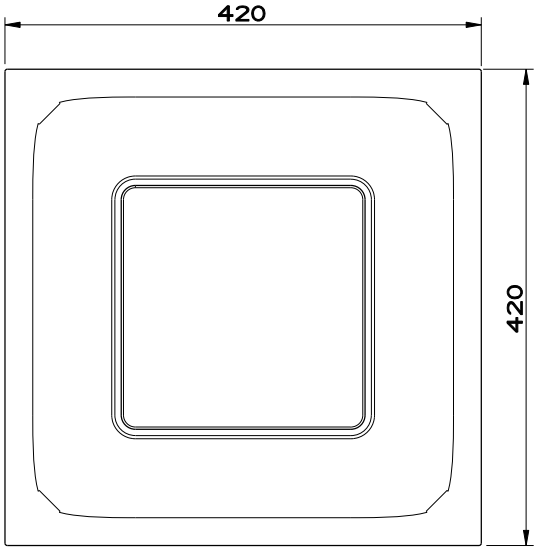

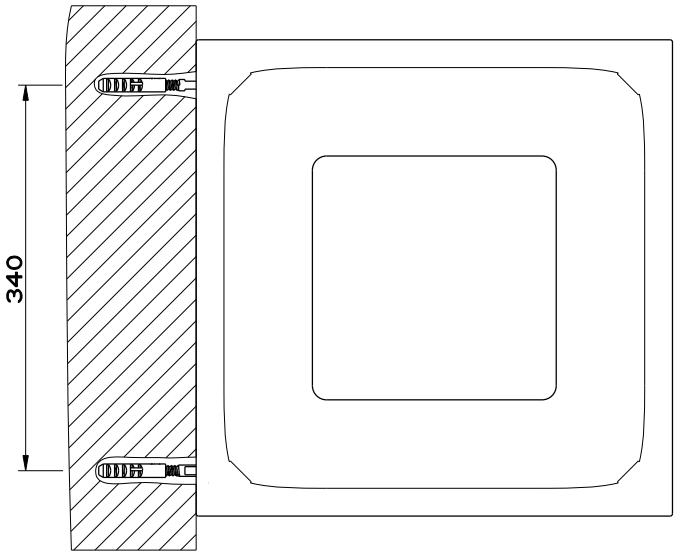

Gessi S.p.A. Parco Gessi, 13037 Serravalle Sesia (Vercelli) Italy
Tel.0039 0163 454111 Fax.0039 0163 453150
www.gessi.com e-mail: gessi@gessi.it settembre 2013 copyright © GESSI S.p.A.

RETTANGOLO 37571

LAVABO DA APPOGGIO 420X420X150

formato / size	Rev.	codice cliente / client code
A4	0	Standard

Il presente disegno a termine di legge non puo' essere reso pubblico o riprodotto senza l'autorizzazione scritta della GESSI S.p.A. - settembre 2013 copyright©GESSI S.p.A.

INSTALLAZIONE DA PIANO

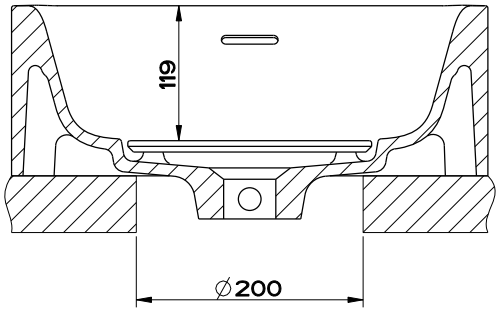

INSTALLAZIONE A PARETE

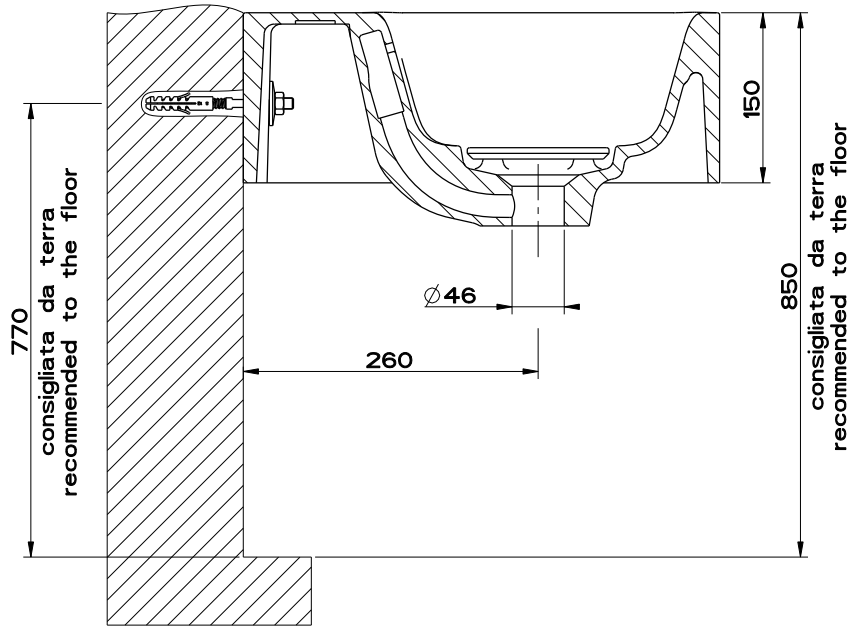

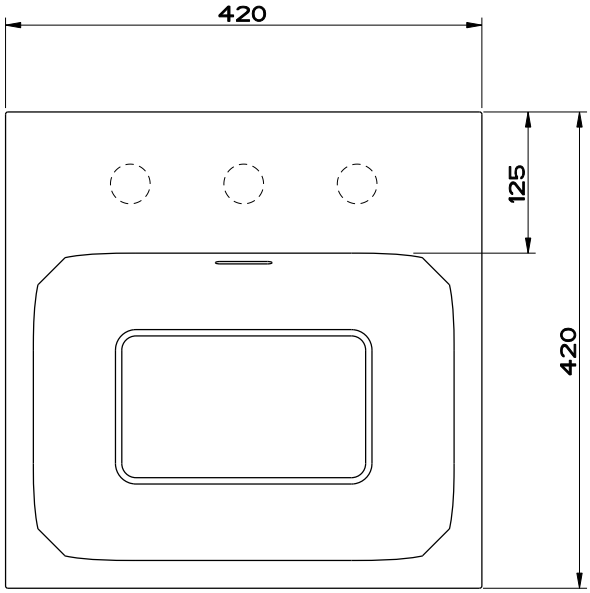

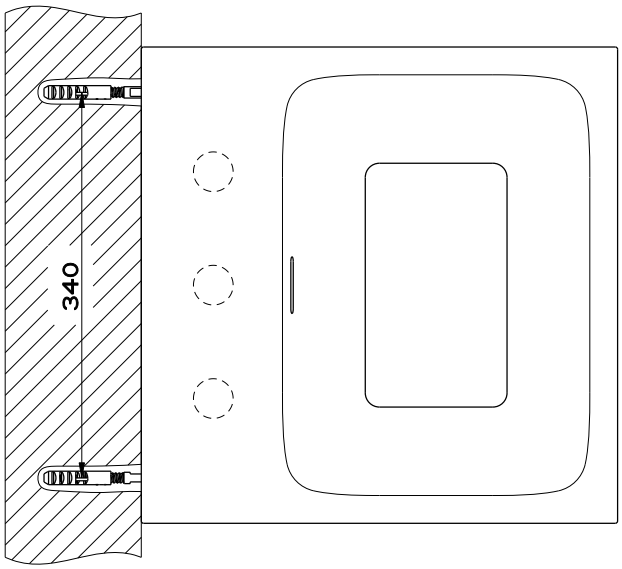

Gessi S.p.A. Parco Gessi, 13037 Serravalle Sesia (Vercelli) Italy
Tel.0039 0163 454111 Fax.0039 0163 453150
www.gessi.com e-mail: gessi@gessi.it settembre 2013 copyright © GESSI S.p.A.

RETTANGOLO 37572

LAVABO DA APPOGGIO 420X420X150 SENZA FORO RUBINETTERIA

formato / size	Rev.	codice cliente / client code
A4	0	Standard

Il presente disegno a termine di legge non puo' essere reso pubblico o riprodotto senza l'autorizzazione scritta della GESSI S.p.A. - settembre 2013 copyright©GESSI S.p.A.

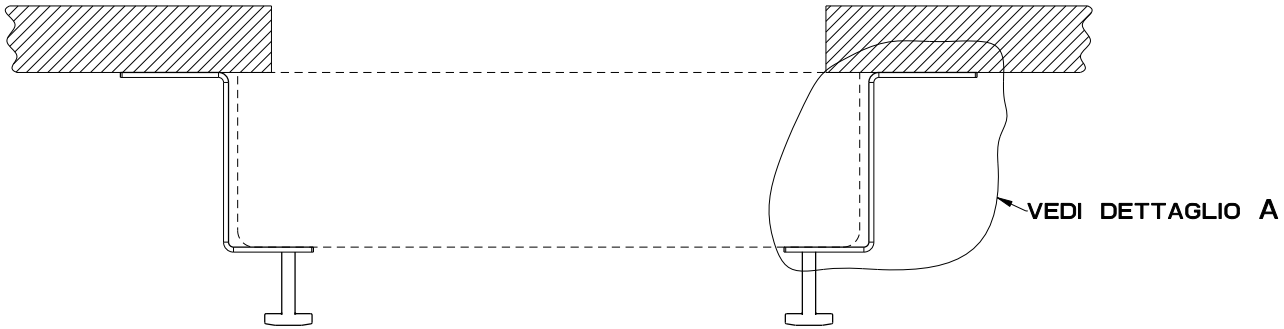

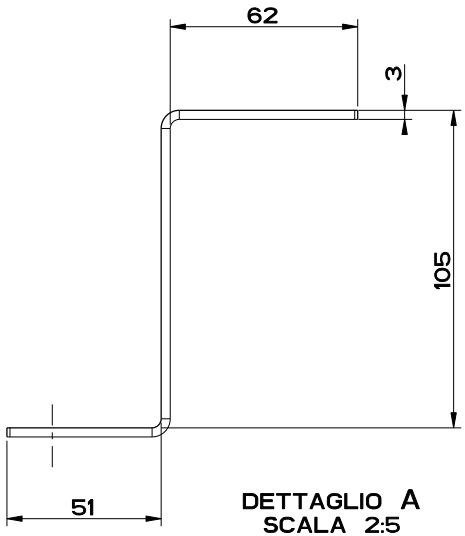

DETTAGLIO A
SCALA 2:5

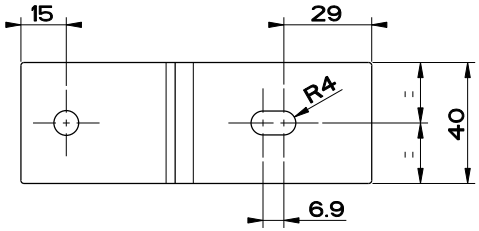

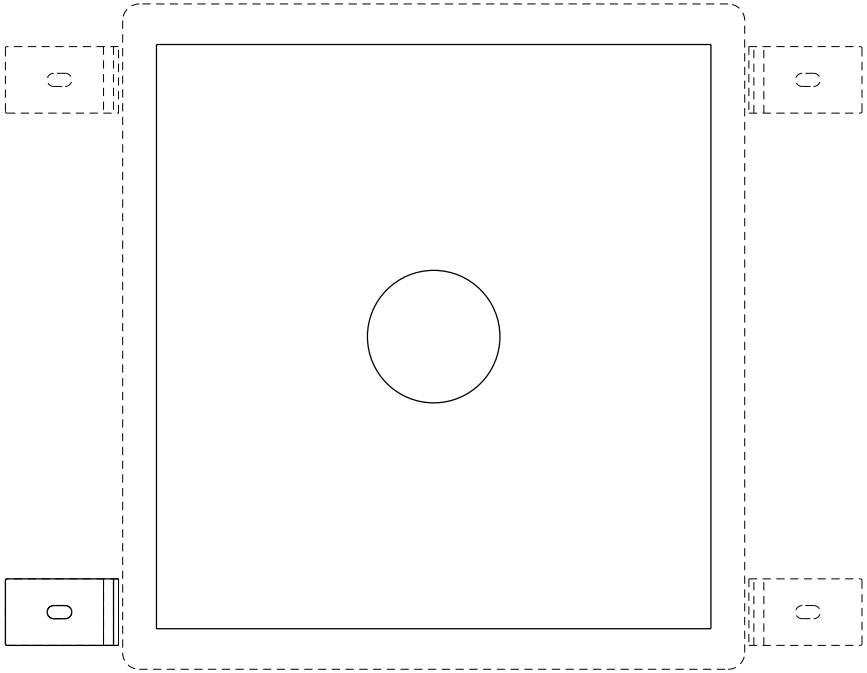

GESSI

Gessi S.p.A. Parco Gessi, 13037 Serravalle Sesia (Vercelli) Italy
Tel.0039 0163 454111 Fax.0039 0163 453150
www.gessi.com e-mail: gessi@gessi.it aprile 2013 copyright © GESSI S.p.A.

R3772

KIT STAFFE E VITI PER LAVABO SOTTOPIANO (37541)

formato / size	Rev.	codice cliente / client code
A4	0	Standard

Il presente disegno a termine di legge non puo' essere reso pubblico o riprodotto senza l'autorizzazione scritta della GESSI S.p.A. - aprile 2013 copyright©GESSI S.p.A.

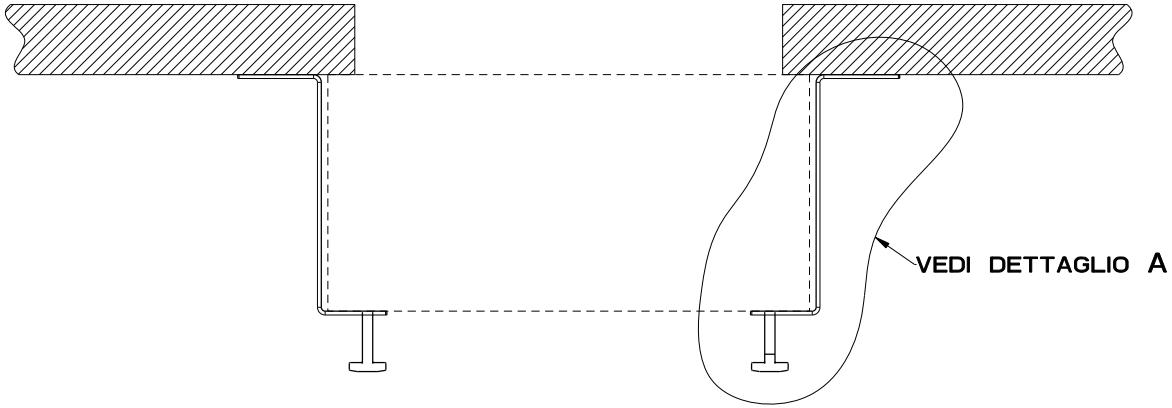

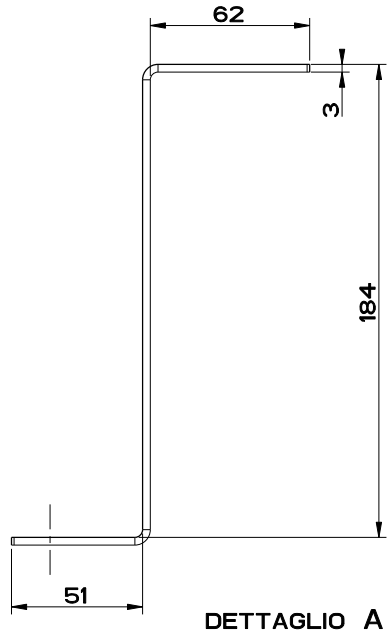

DETTAGLIO A
SCALA 17:50

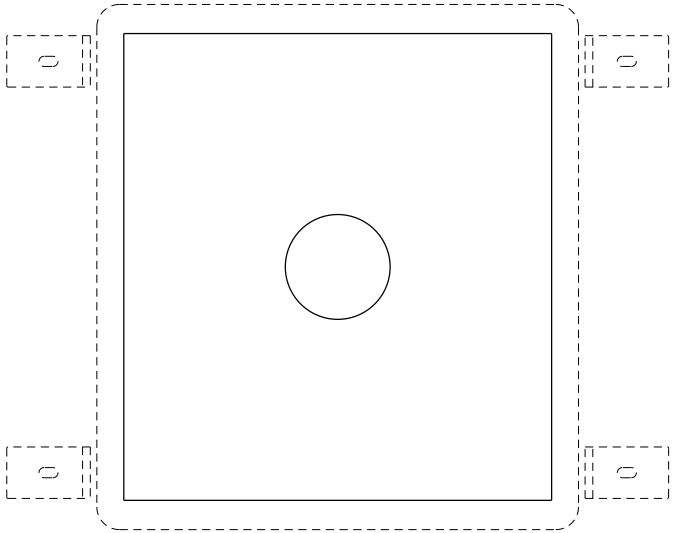

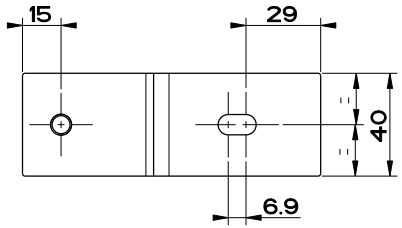

Gessi S.p.A. Parco Gessi, 13037 Serravalle Sesia (Vercelli) Italy
Tel.0039 0163 454111 Fax.0039 0163 453150
www.gessi.com e-mail: gessi@gessi.it aprile 2013 copyright © GESSI S.p.A.

R3773

KIT STAFFE E VITI PER LAVABO SOTTOPIANO (37543)

formato / size	Rev.	codice cliente / client code
A4	0	Standard

Il presente disegno a termine di legge non puo' essere reso pubblico o riprodotto senza l'autorizzazione scritta della GESSI S.p.A. - aprile 2013 copyright©GESSI S.p.A.