Le misure sono soggette alle tolleranze definite dalle relative norme di riferimento / Measures are subject to tolerances as provided by the relevant standards

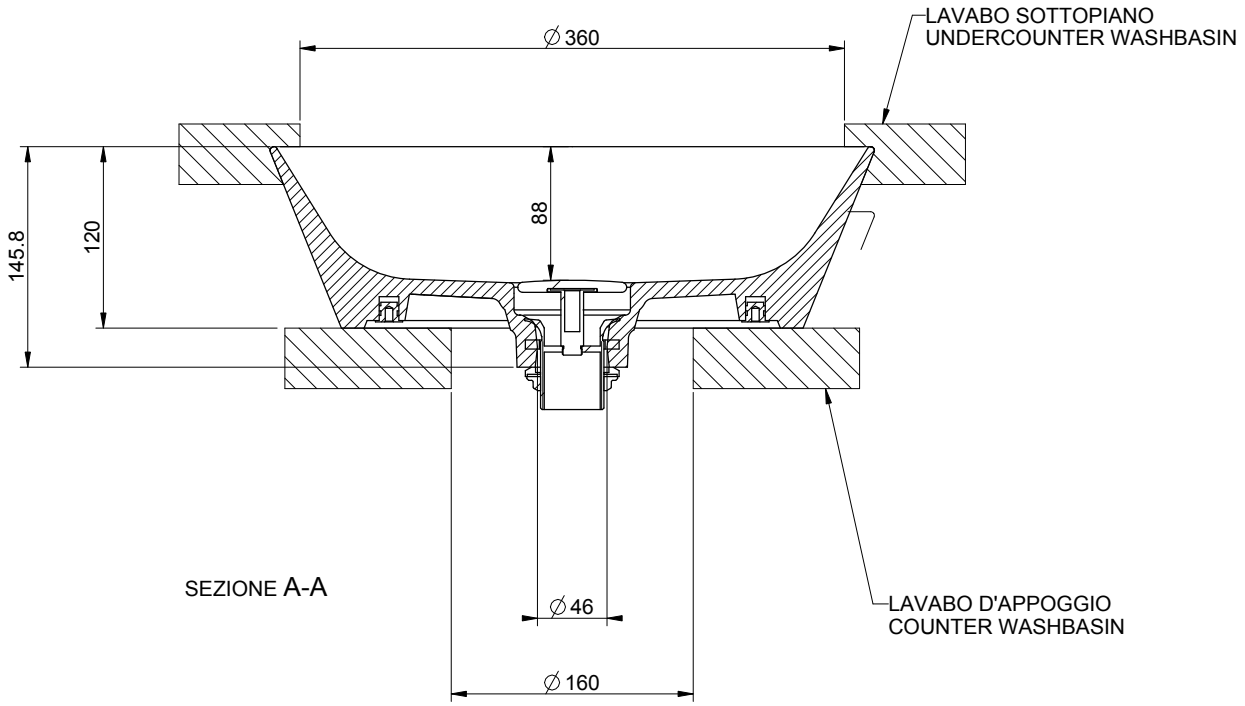

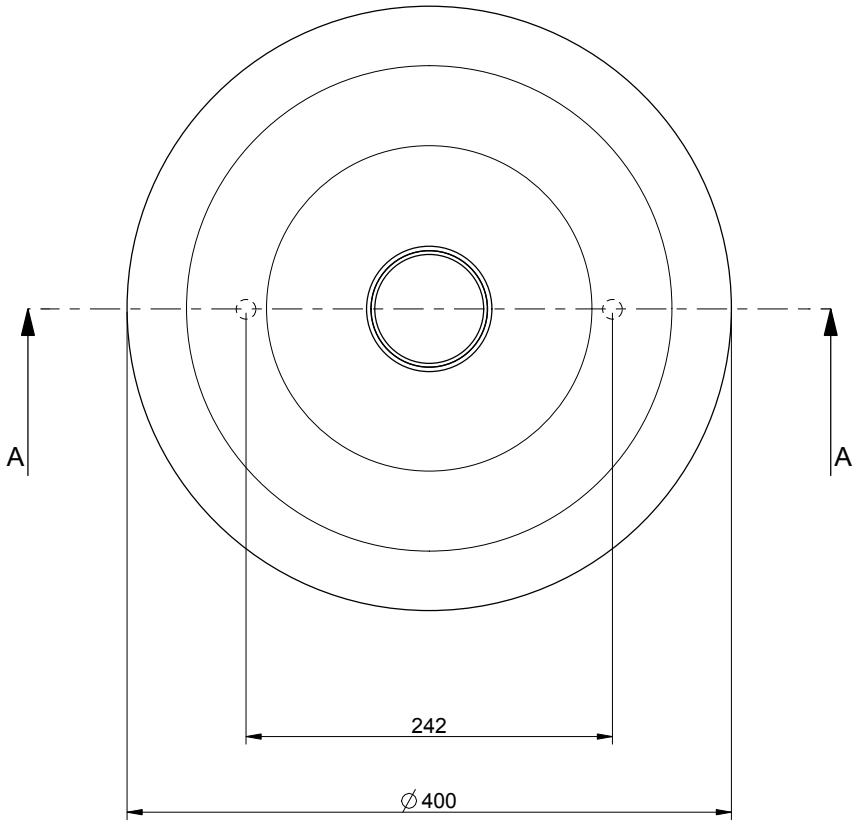

GESSI	**CONO 45901**	Formato *A4*
	LAVABO DA APPOGGIO E SOTTOPIANO 400X400X120	Dis.: GPF4590100000G000

Gessi S.p.A.Parco Gessi,13037 Serravalle Sesia (Vercelli) Italy Tel.0039 0163 454111 Fax.0039 0163 453150 www.gessi.com e-mail:gessi@gessi.it

This drawing by its legislation cannot be disclosed or reproduced without a written authorization released by GESSI S.p.A. - 2014 Copyright© GESSI S.p.A.

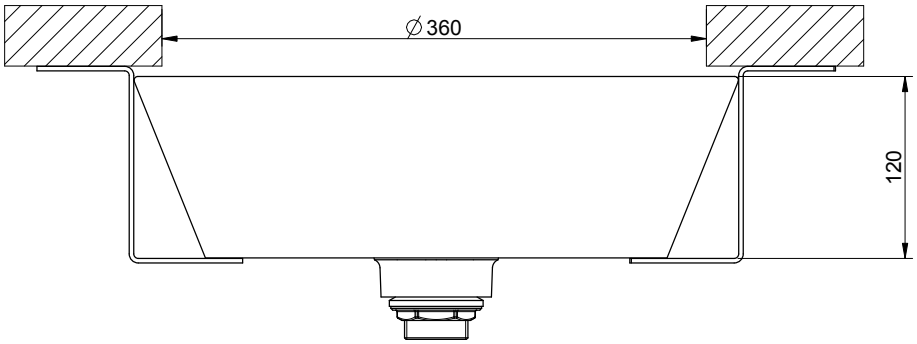

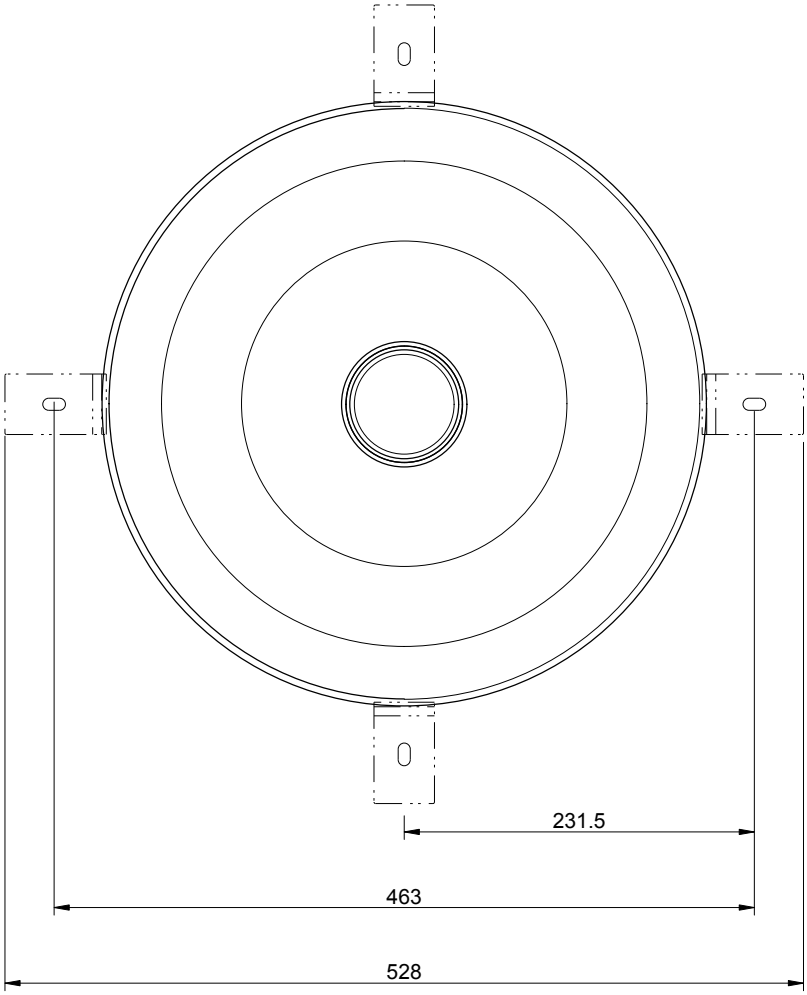

GESSI

CONO 45901

LAVABO DA APPOGGIO E SOTTOPIANO 400X400X120

Formato *A4*

Dis.: GPF4590100000G000

Gessi S.p.A.Parco Gessi,13037 Serravalle Sesia (Vercelli) Italy Tel.0039 0163 454111 Fax.0039 0163 453150 www.gessi.com e-mail:gessi@gessi.it

This drawing by its legislation cannot be disclosed or reproduced without a written authorization released by GESSI S.p.A. - 2014 Copyright© GESSI S.p.A.

Le misure sono soggette alle tolleranze definite dalle relative norme di riferimento / Measures are subject to tolerances as provided by the relevant standards

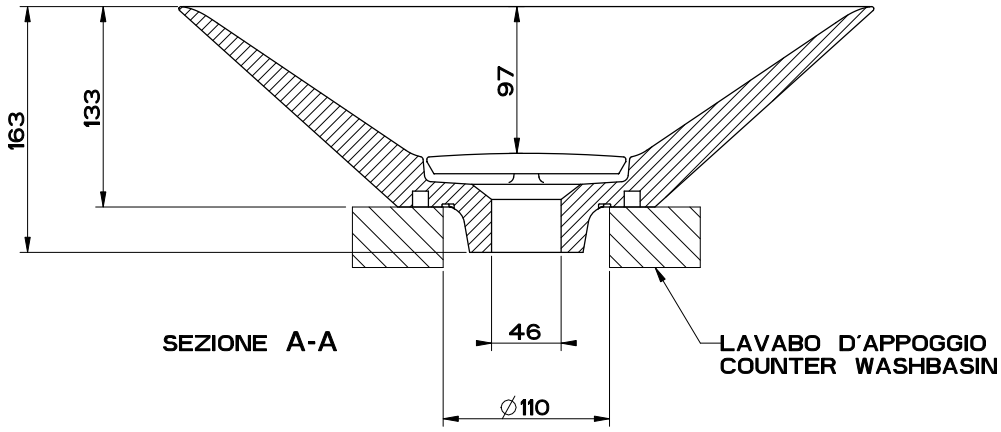

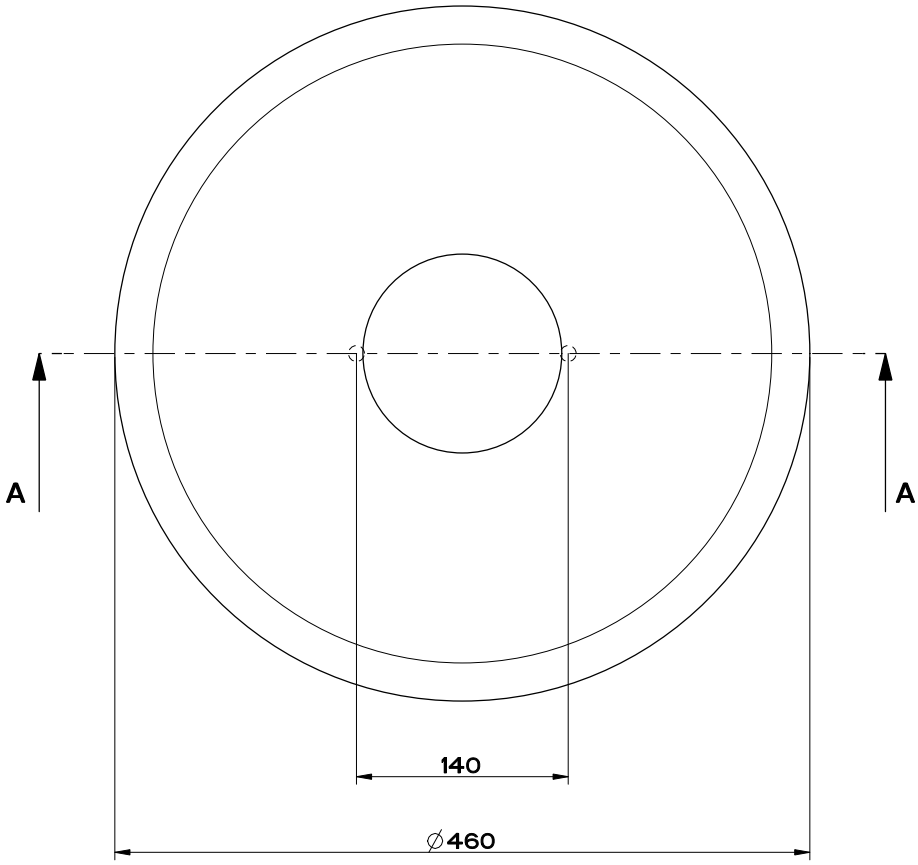

Gessi S.p.A. Parco Gessi, 13037 Serravalle Sesia (Vercelli) Italy
Tel.0039 0163 454111 Fax.0039 0163 453150
www.gessi.com e-mail: gessi @ gessi.it giugno 2014 copyright © GESSI S.p.A.

CONO 45903

LAVABO DA APPOGGIO 450X450X135

formato / size	Rev.	codice cliente / client code
A4	0 0	G000

Il presente disegno a termine di legge non puo' essere reso pubblico o riprodotto senza l'autorizzazione scritta della GESSI S.p.A. - giugno 2014 copyright©GESSI S.p.A.

Le misure sono soggette alle tolleranze definite dalle relative norme di riferimento / Measures are subject to tolerances as provided by the relevant standards

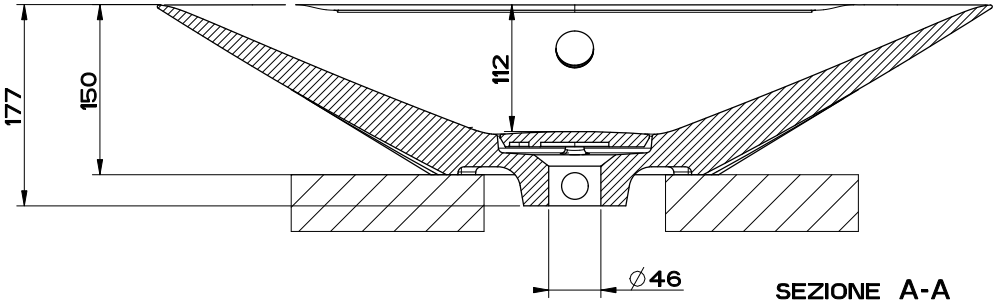

LAVABO D'APPOGGIO
COUNTER WASHBASIN

SEZIONE A-A

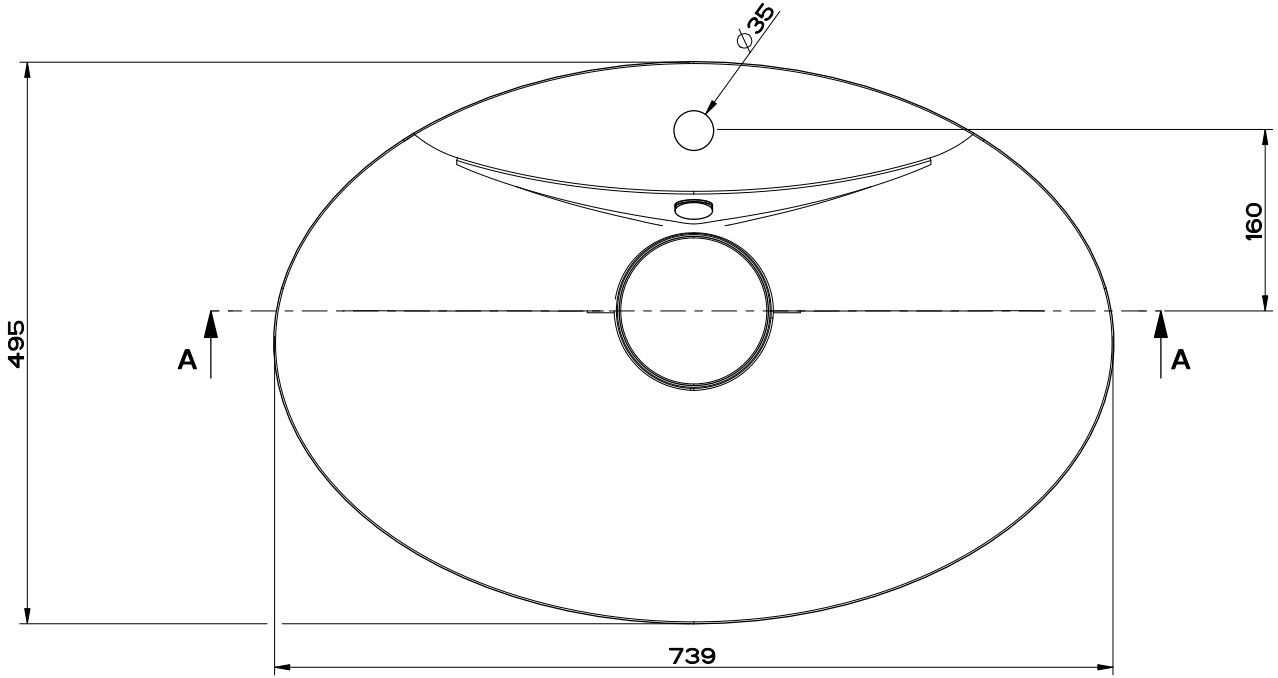

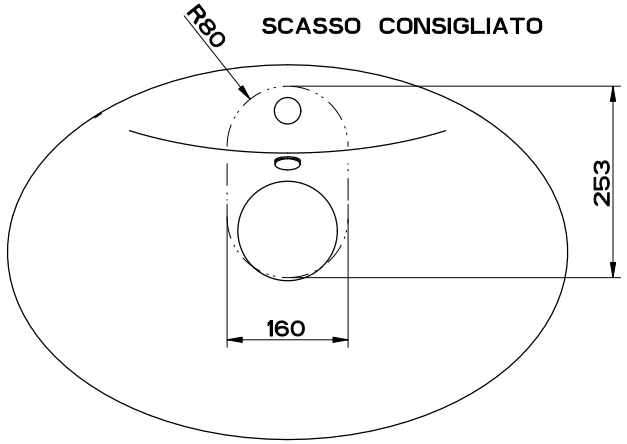

SCASSO CONSIGLIATO

SCALA 1:10

Gessi S.p.A. Parco Gessi, 13037 Serravalle Sesia (Vercelli) Italy
Tel.0039 0163 454111 Fax.0039 0163 453150
www.gessi.com e-mail: gessi @ gessi.it giugno 2014 copyright © GESSI S.p.A.

CONO 45905

LAVABO DA APPOGGIO 740X450X150 CON PIANO RUBINETTERIA

formato / size	Rev.	codice cliente / client code
A4	1 0	G000

Il presente disegno a termine di legge non puo' essere reso pubblico o riprodotto senza l'autorizzazione scritta della GESSI S.p.A. - giugno 2014 copyright©GESSI S.p.A.

Le misure sono soggette alle tolleranze definite dalle relative norme di riferimento / Measures are subject to tolerances as provided by the relevant standards

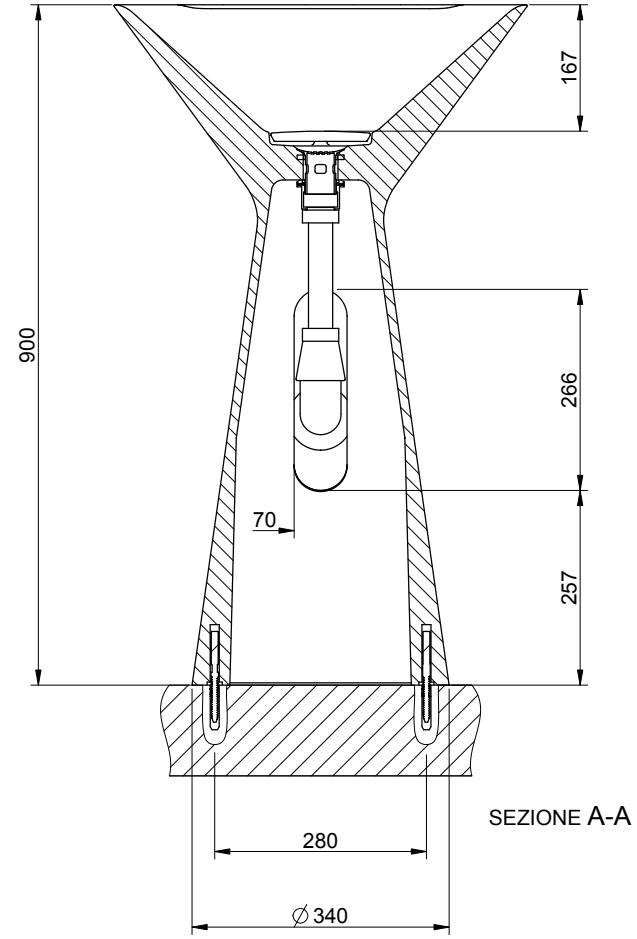

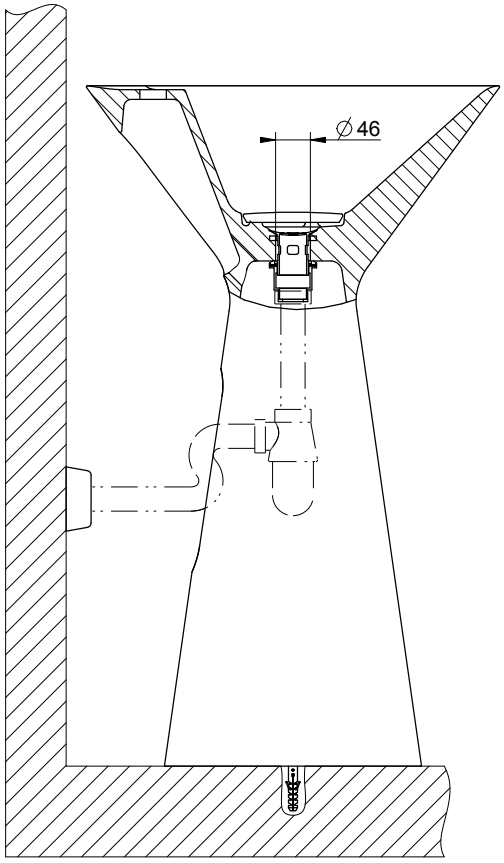

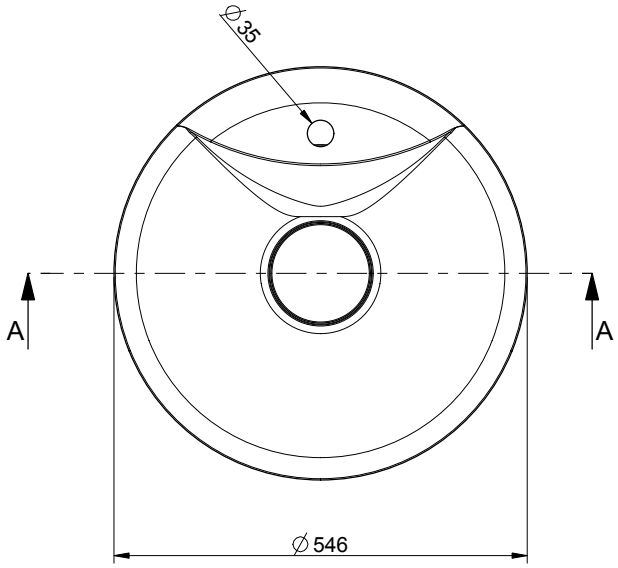

CONO 45907

LAVABO FREESTANDING 550X550X900 C/FORO RUBINETTERIA

Formato *A4*

Dis.: GPF4590700000G000

Gessi S.p.A.Parco Gessi,13037 Serravalle Sesia (Vercelli) Italy Tel.0039 0163 454111 Fax.0039 0163 453150 www.gessi.com e-mail:gessi@gessi.it

This drawing by its legislation cannot be disclosed or reproduced without a written authorization released by GESSI S.p.A. - 2014 Copyright© GESSI S.p.A.

Le misure sono soggette alle tolleranze definite dalle relative norme di riferimento / Measures are subject to tolerances as provided by the relevant standards

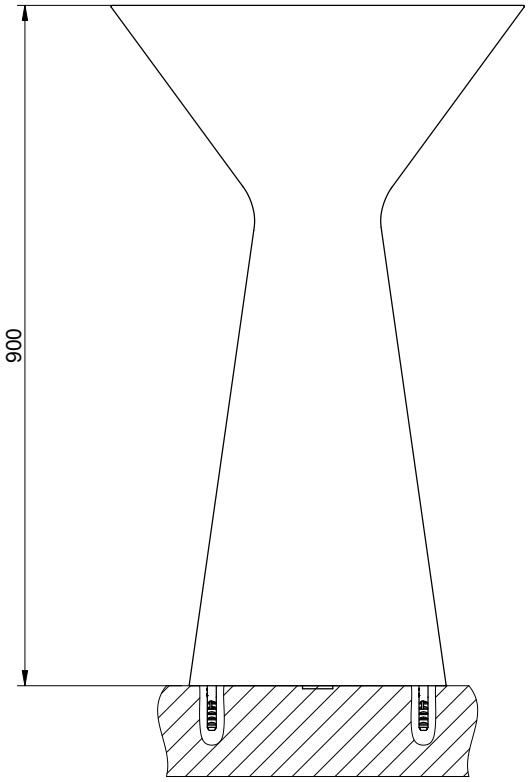

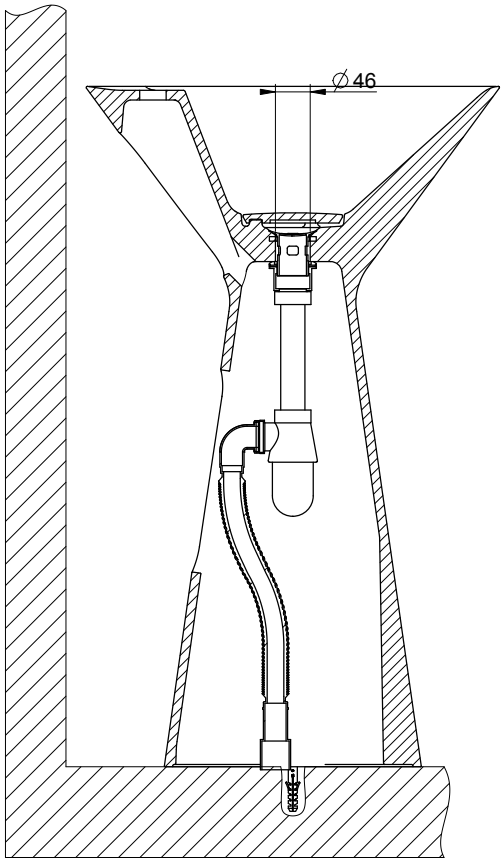

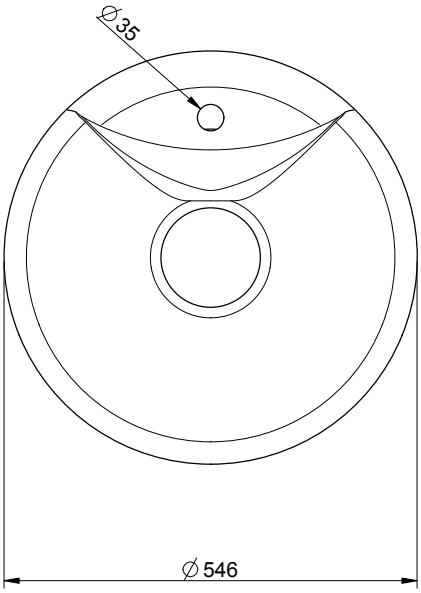

GESSI

CONO 45907

LAVABO FREESTANDING 550X550X900 C/FORO RUBINETTERIA

Formato *A4*

Dis.: GPF4590700000G000

Gessi S.p.A.Parco Gessi,13037 Serravalle Sesia (Vercelli) Italy Tel.0039 0163 454111 Fax.0039 0163 453150 www.gessi.com e-mail:gessi@gessi.it

This drawing by its legislation cannot be disclosed or reproduced without a written authorization released by GESSI S.p.A. - 2014 Copyright© GESSI S.p.A.

Le misure sono soggette alle tolleranze definite dalle relative norme di riferimento / Measures are subject to tolerances as provided by the relevant standards

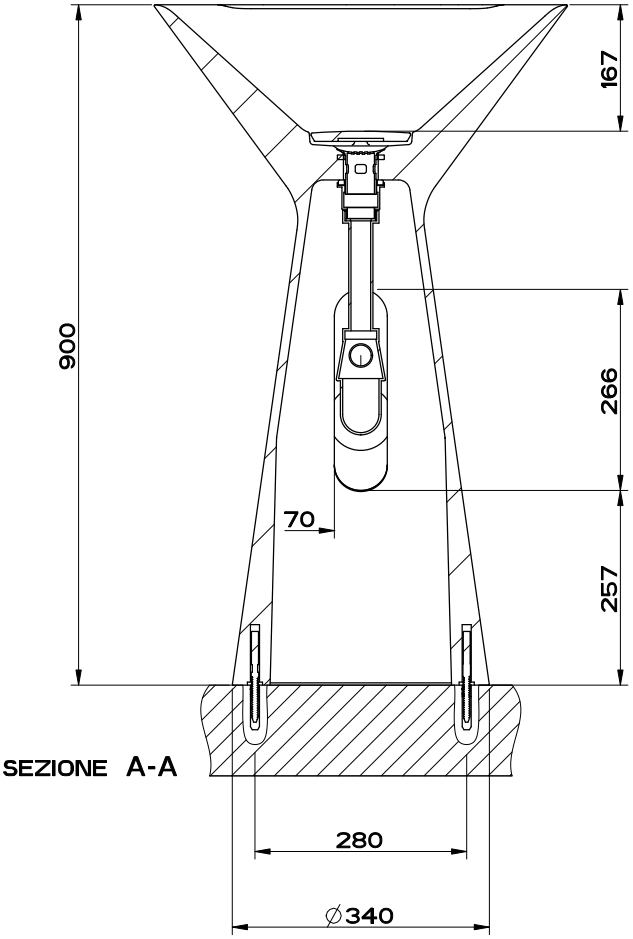

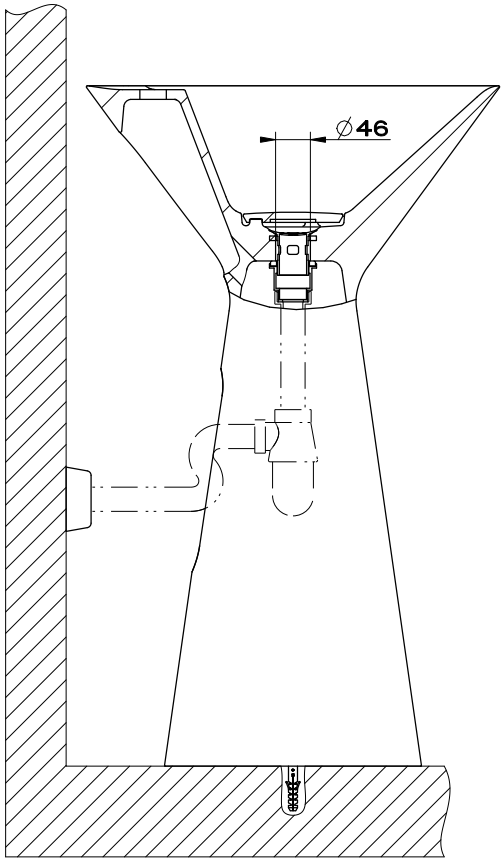

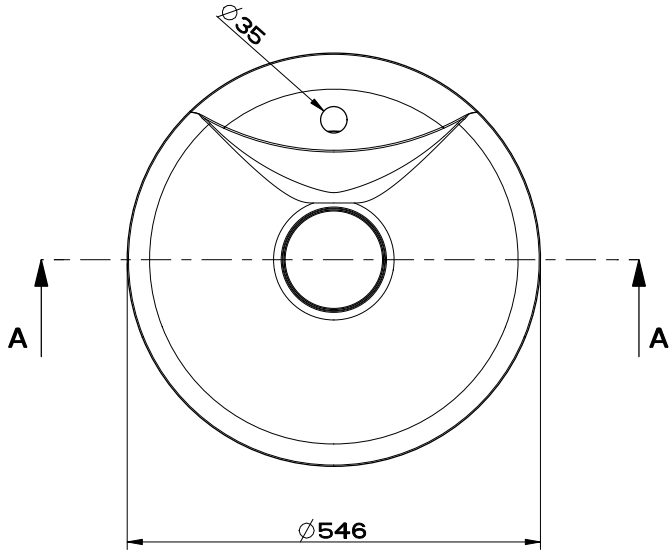

Gessi S.p.A. Parco Gessi, 13037 Serravalle Sesia (Vercelli) Italy
Tel.0039 0163 454111 Fax.0039 0163 453150
www.gessi.com e-mail: gessi@gessi.it giugno 2014 copyright © GESSI S.p.A.

CONO 45909

LAVABO FREESTANDING 550X550X900 C/FORO RUBINETTERIA - VERNICIATO

formato / size	Rev.	codice cliente / client code
A4	0 0	G000

Il presente disegno a termine di legge non puo' essere reso pubblico o riprodotto senza l'autorizzazione scritta della GESSI S.p.A. - giugno 2014 copyright©GESSI S.p.A.

Le misure sono soggette alle tolleranze definite dalle relative norme di riferimento / Measures are subject to tolerances as provided by the relevant standards

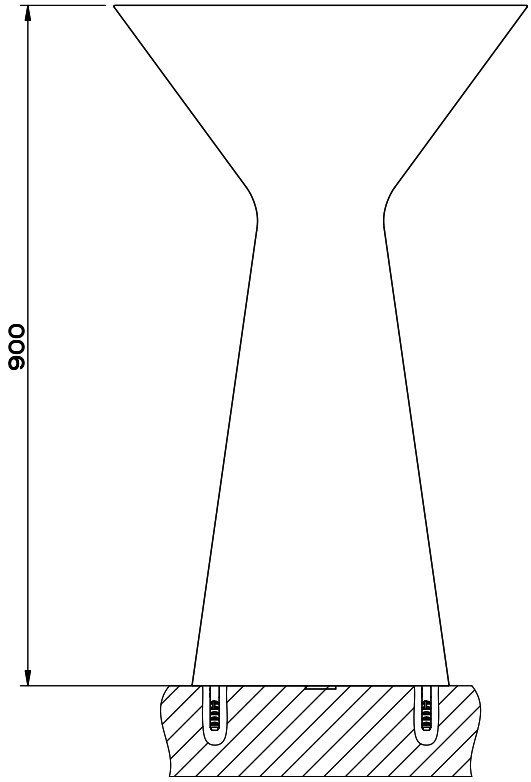

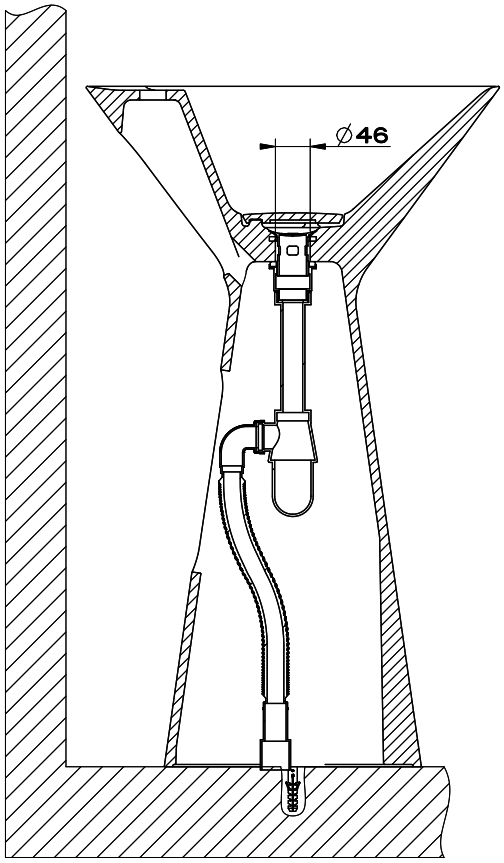

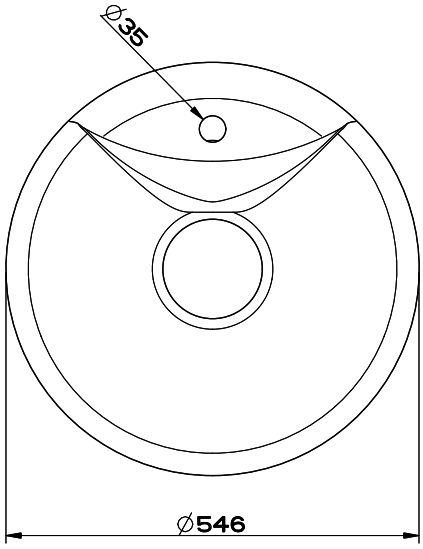

Gessi S.p.A. Parco Gessi, 13037 Serravalle Sesia (Vercelli) Italy
Tel.0039 0163 454111 Fax.0039 0163 453150
www.gessi.com e-mail: gessi@gessi.it giugno 2014 copyright © GESSI S.p.A.

CONO 45909

LAVABO FREESTANDING 550X550X900 C/FORO RUBINETTERIA - VERNICIATO

formato / size	Rev.	codice cliente / client code
A4	0 0	G000

Il presente disegno a termine di legge non puo' essere reso pubblico o riprodotto senza l'autorizzazione scritta della GESSI S.p.A. - giugno 2014 copyright©GESSI S.p.A.

Le misure sono soggette alle tolleranze definite dalle relative norme di riferimento / Measures are subject to tolerances as provided by the relevant standards

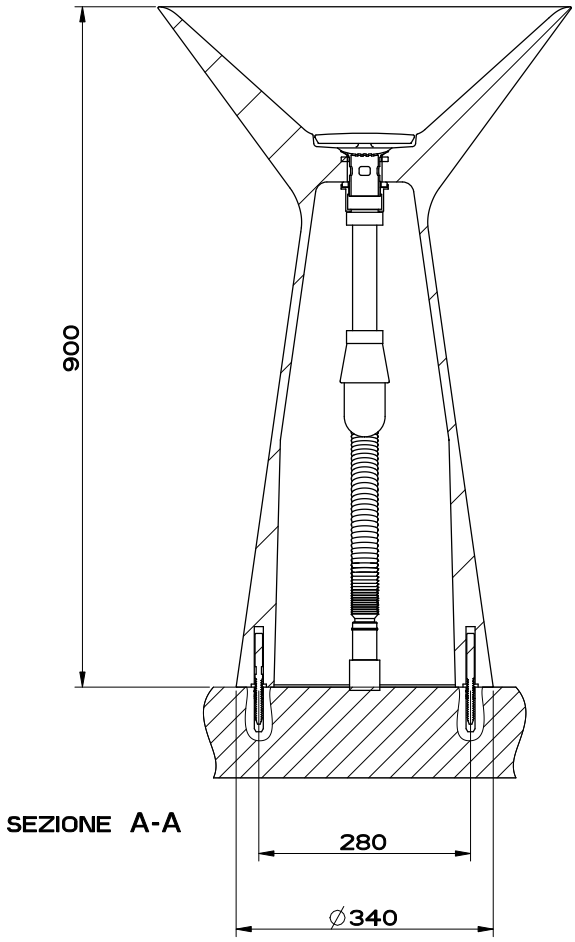

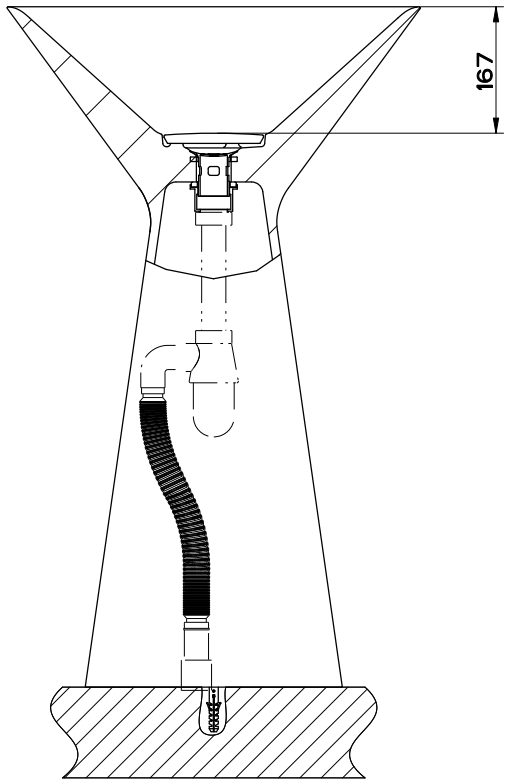

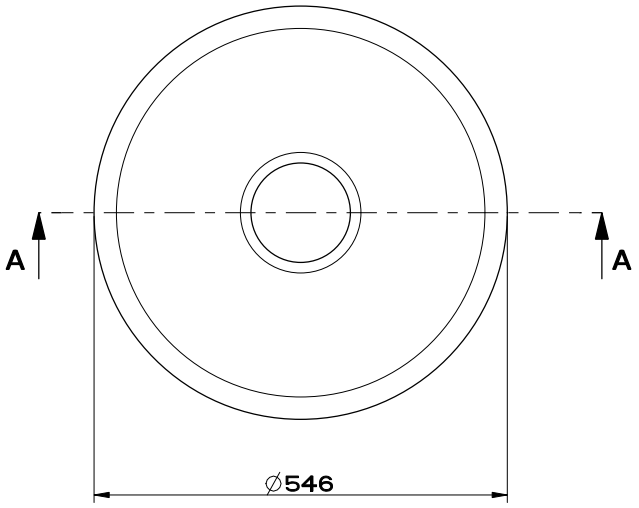

Gessi S.p.A. Parco Gessi, 13037 Serravalle Sesia (Vercelli) Italy
Tel.0039 0163 454111 Fax.0039 0163 453150
www.gessi.com e-mail: gessi@gessi.it giugno 2014 copyright © GESSI S.p.A.

CONO 45911

LAVABO FREESTANDING 550X550X900 S/FORO RUBINETTERIA

formato / size	Rev.	codice cliente / client code
A4	0 0	G000

Il presente disegno a termine di legge non puo' essere reso pubblico o riprodotto senza l'autorizzazione scritta della GESSI S.p.A. - giugno 2014 copyright©GESSI S.p.A.

Le misure sono soggette alle tolleranze definite dalle relative norme di riferimento / Measures are subject to tolerances as provided by the relevant standards

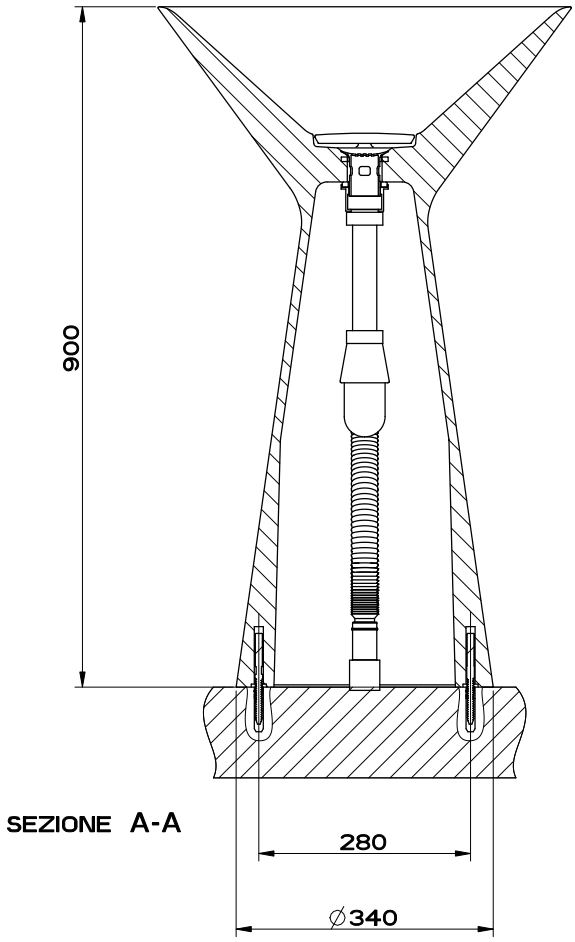

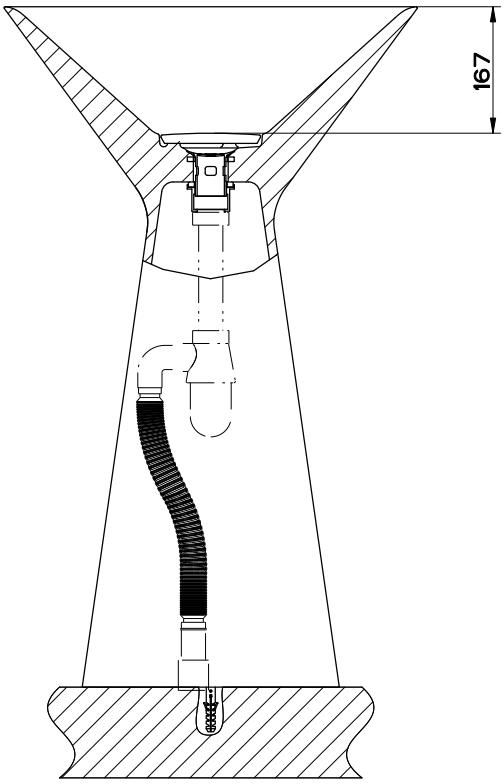

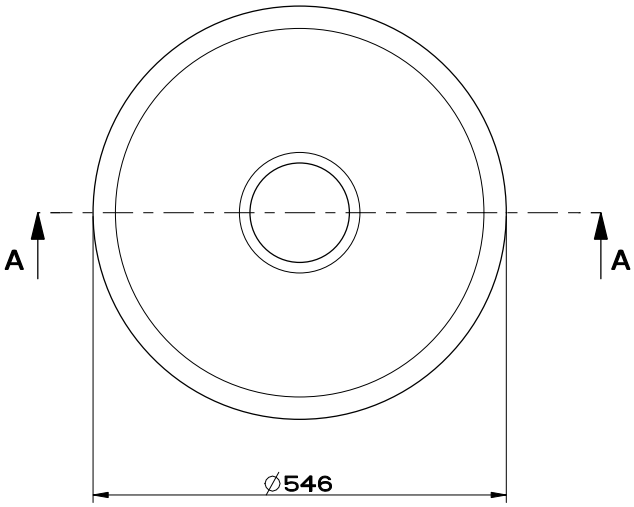

Gessi S.p.A. Parco Gessi, 13037 Serravalle Sesia (Vercelli) Italy
Tel.0039 0163 454111 Fax.0039 0163 453150
www.gessi.com e-mail: gessi@gessi.it giugno 2014 copyright © GESSI S.p.A.

CONO 45913

LAVABO FREESTANDING 550X550X900 S/FORO RUBINETTERIA - VERNICIATO

formato / size	Rev.	codice cliente / client code
A4	0 0	G000

Il presente disegno a termine di legge non puo' essere reso pubblico o riprodotto senza l'autorizzazione scritta della GESSI S.p.A. - giugno 2014 copyright©GESSI S.p.A.

Le misure sono soggette alle tolleranze definite dalle relative norme di riferimento / Measures are subject to tolerances as provided by the relevant standards

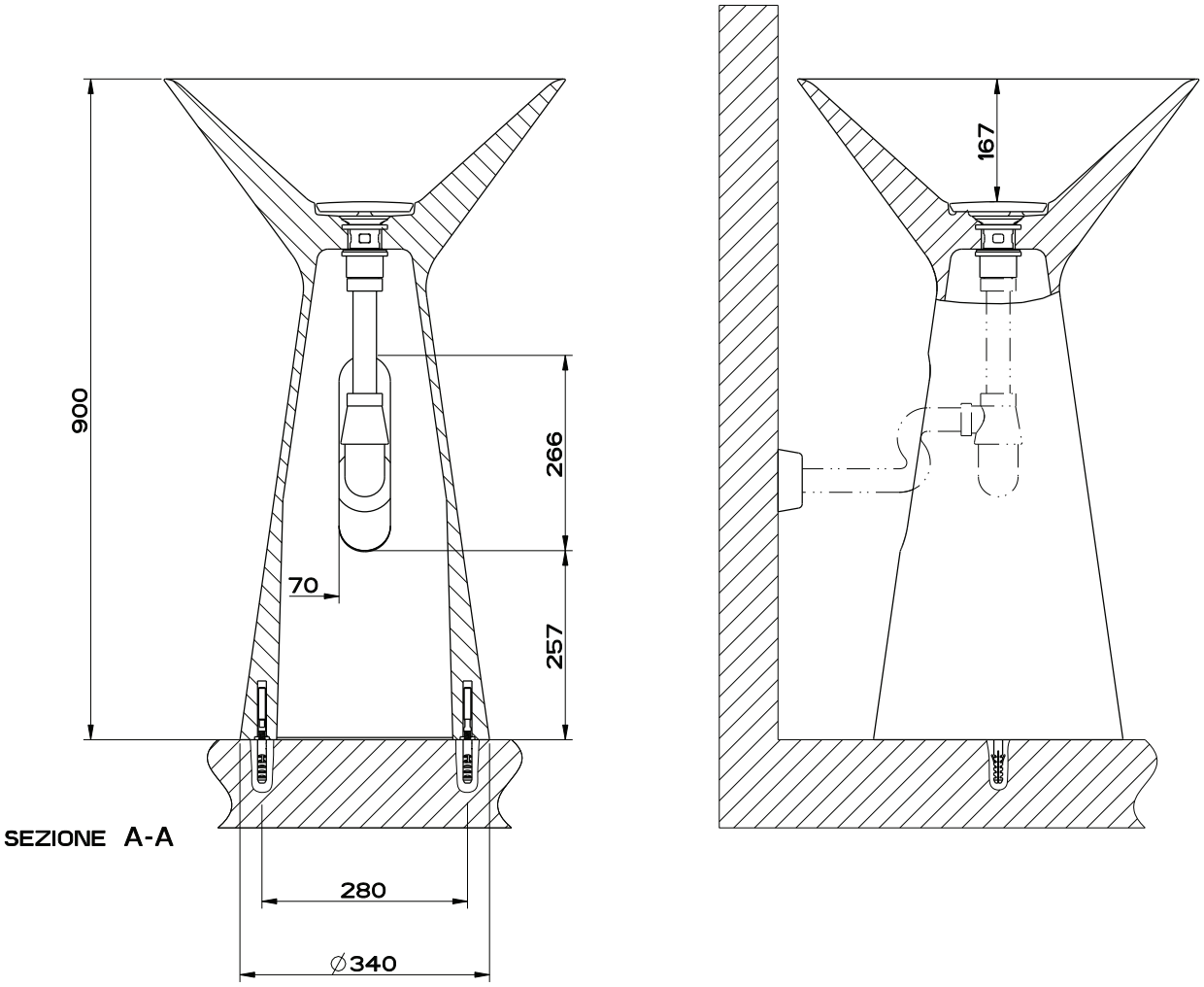

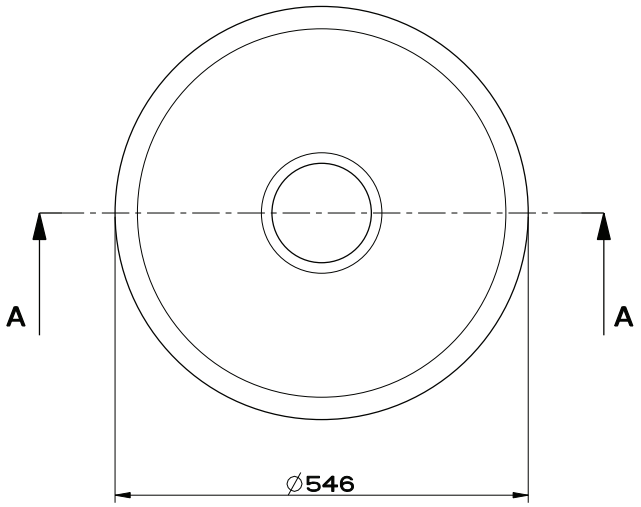

Gessi S.p.A. Parco Gessi, 13037 Serravalle Sesia (Vercelli) Italy
Tel.0039 0163 454111 Fax.0039 0163 453150
www.gessi.com e-mail: gessi@gessi.it giugno 2014 copyright © GESSI S.p.A.

CONO 45915

LAVABO FREESTANDING 550X550X900 S/FORO RUBINET. SC.MURO

formato / size	Rev.	codice cliente / client code
A4	0	Standard

Il presente disegno a termine di legge non puo' essere reso pubblico o riprodotto senza l'autorizzazione scritta della GESSI S.p.A. - giugno 2014 copyright©GESSI S.p.A.

Le misure sono soggette alle tolleranze definite dalle relative norme di riferimento / Measures are subject to tolerances as provided by the relevant standards

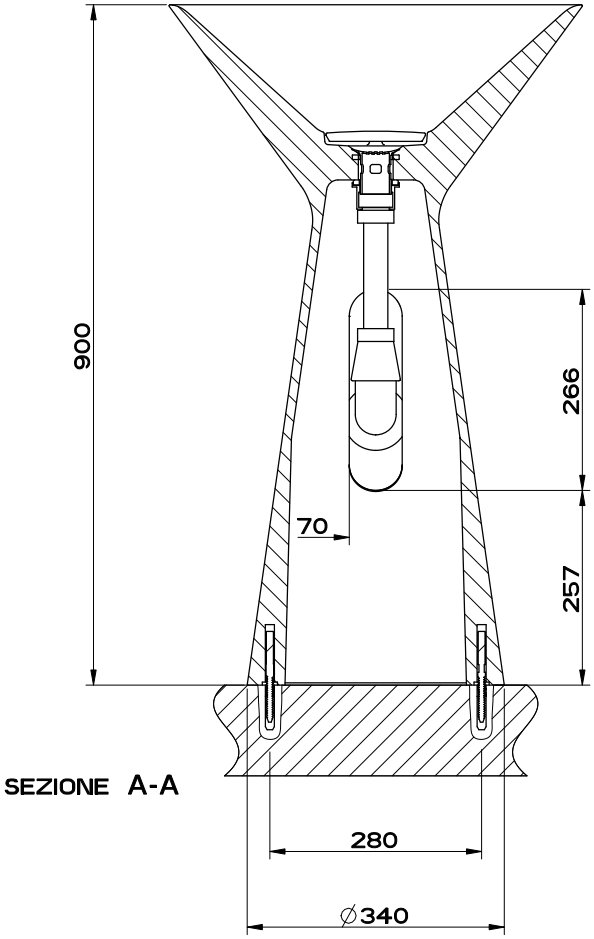

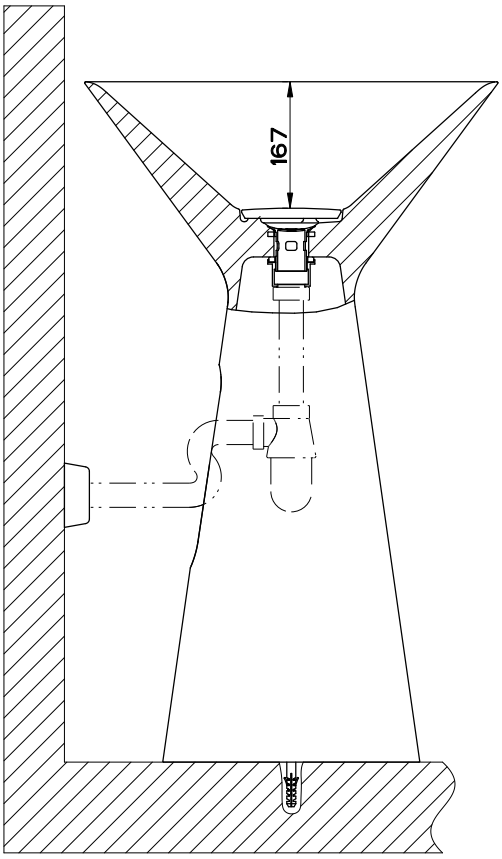

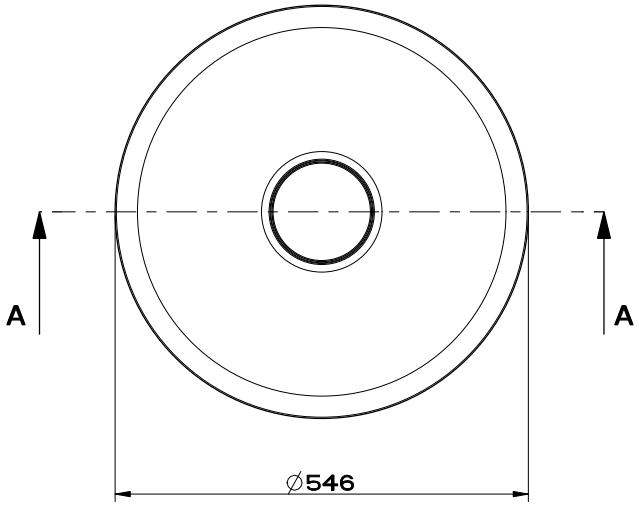

Gessi S.p.A. Parco Gessi, 13037 Serravalle Sesia (Vercelli) Italy
Tel.0039 0163 454111 Fax.0039 0163 453150
www.gessi.com e-mail: gessi@gessi.it giugno 2014 copyright © GESSI S.p.A.

CONO 45917

LAVABO FREESTANDING 550X550X900 S/FORO RUBINET. SC.MURO - VERNICIATO

formato / size	Rev.	codice cliente / client code
A4	0 0	G000

Il presente disegno a termine di legge non puo' essere reso pubblico o riprodotto senza l'autorizzazione scritta della GESSI S.p.A. - giugno 2014 copyright©GESSI S.p.A.