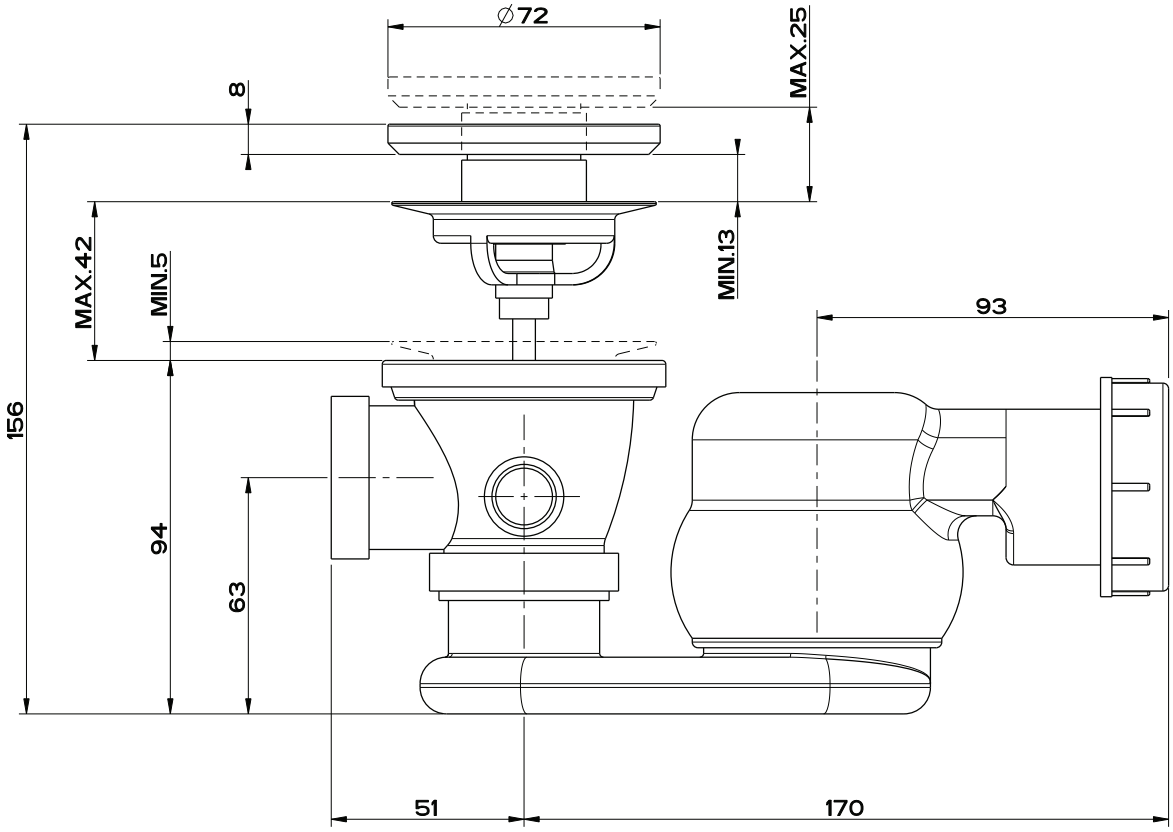

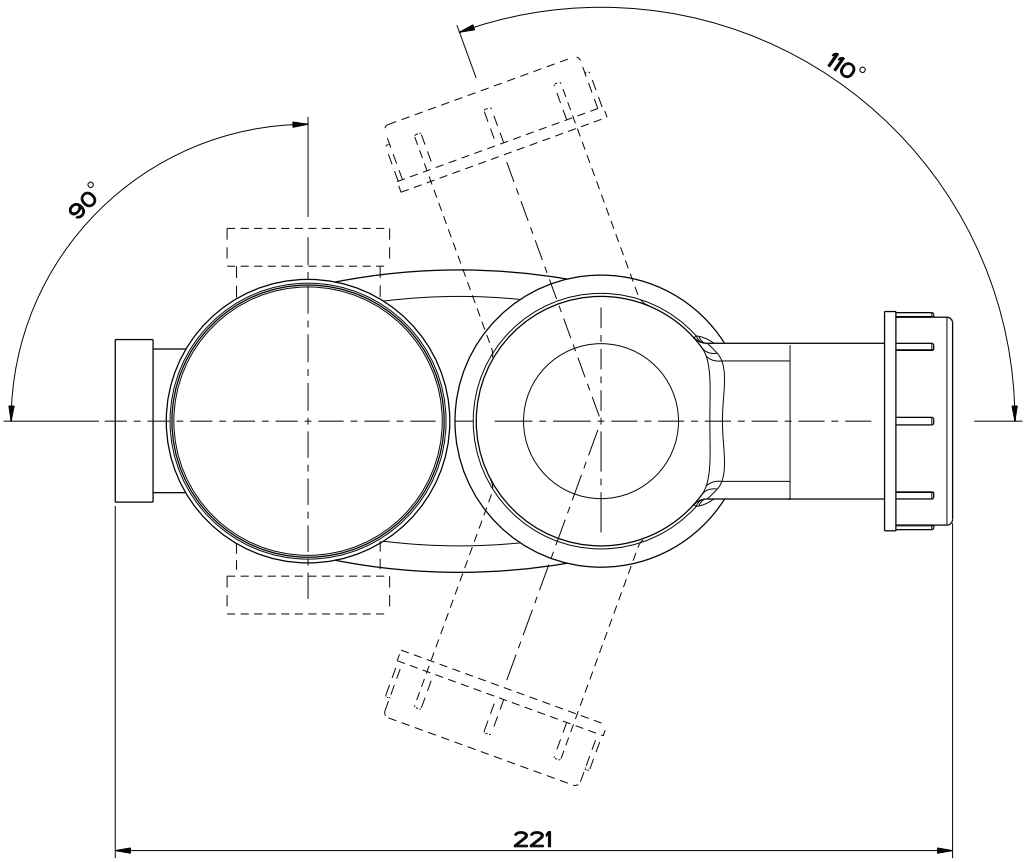

Gessi S.p.A. Parco Gessi, 13037 Serravalle Sesia (Vercelli) Italy
Tel.0039 0163 454111 Fax.0039 0163 453150
www.gessi.com e-mail: gessi@gessi.it giugno 2013 copyright © GESSI S.p.A.

42029

SIFONE PER VASCA CON TAPPO IN CRISTALPLANT

formato / size	Rev.	codice cliente / client code
A4	1	Standard

Il presente disegno a termine di legge non puo' essere reso pubblico o riprodotto senza l'autorizzazione scritta della GESSI S.p.A. - giugno 2013 copyright©GESSI S.p.A.

Le misure sono soggette alle tolleranze definite dalle relative norme di riferimento / Measures are subject to tolerances as provided by the relevant standards

capacita´ d'acqua al troppo pieno : 303 litri circa
Overflow water capacity : 303 litres approx

Peso della vasca : 140.Kg
Weight of the tank : 140.Kg

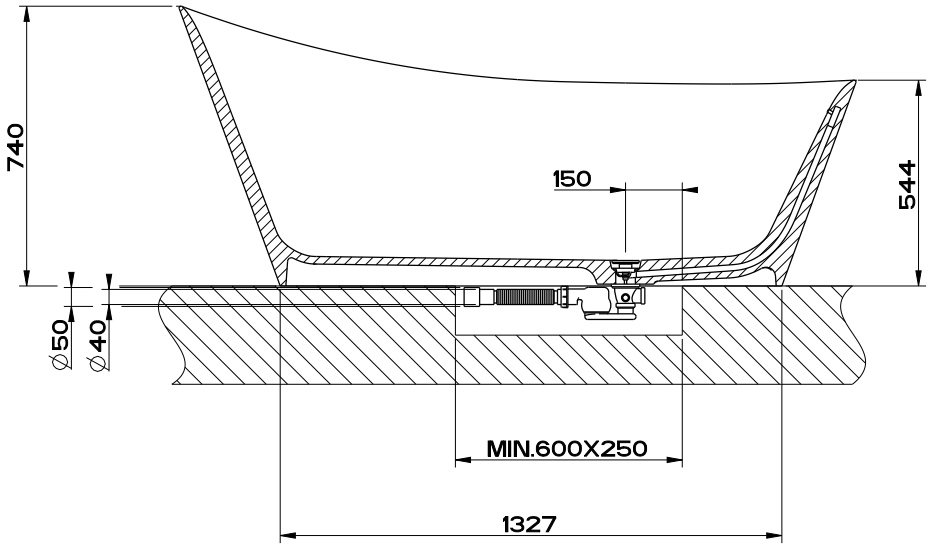

SEZIONE A-A

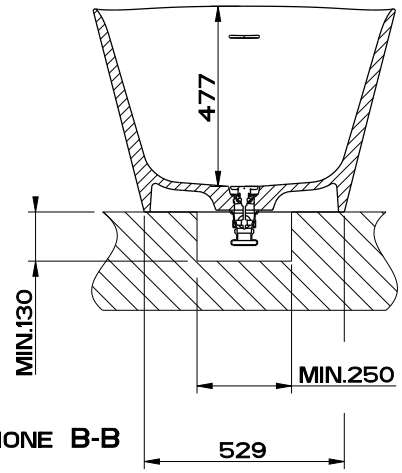

SEZIONE B-B

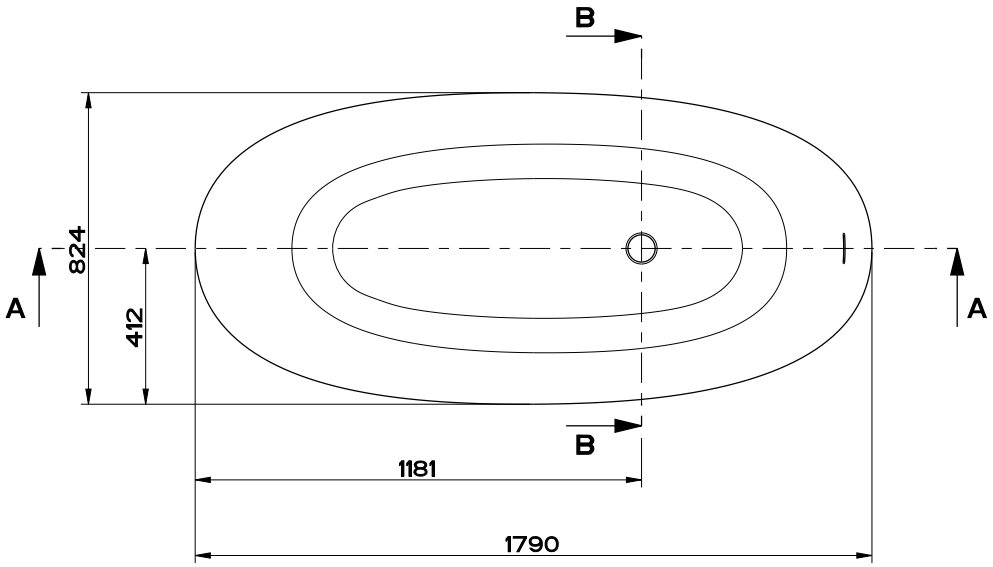

Gessi S.p.A. Parco Gessi, 13037 Serravalle Sesia (Vercelli) Italy
Tel.0039 0163 454111 Fax.0039 0163 453150
www.gessi.com e-mail: gessi@gessi.it giugno 2014 copyright © GESSI S.p.A.

CONO 45923

VASCA FREESTANDING 180X83XH55/74.CM - VERNICIATA

formato / size	Rev.	codice cliente / client code
A4	1	Standard

Il presente disegno a termine di legge non puo´ essere reso pubblico o riprodotto senza l'autorizzazione scritta della GESSI S.p.A. - giugno 2014 copyright©GESSI S.p.A.

Le misure sono soggette alle tolleranze definite dalle relative norme di riferimento / Measures are subject to tolerances as provided by the relevant standards

capacita´ d´acqua al troppo pieno : 303 litri circa
Overflow water capacity : 303 litres approx

Peso della vasca : 140.Kg
Weight of the tank : 140.Kg

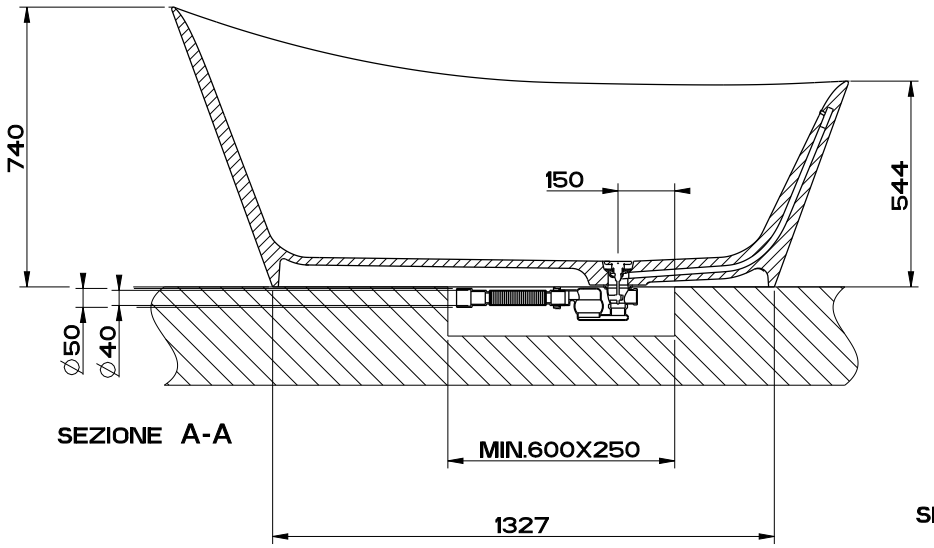

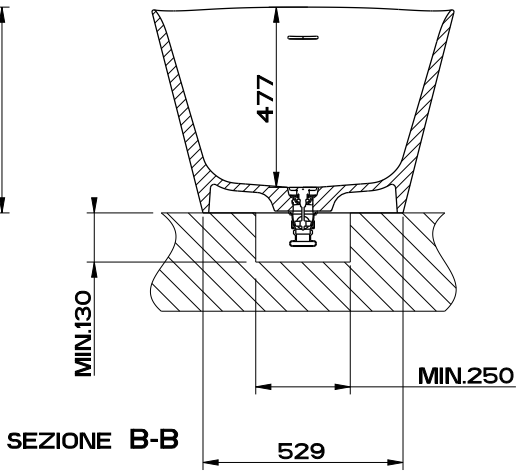

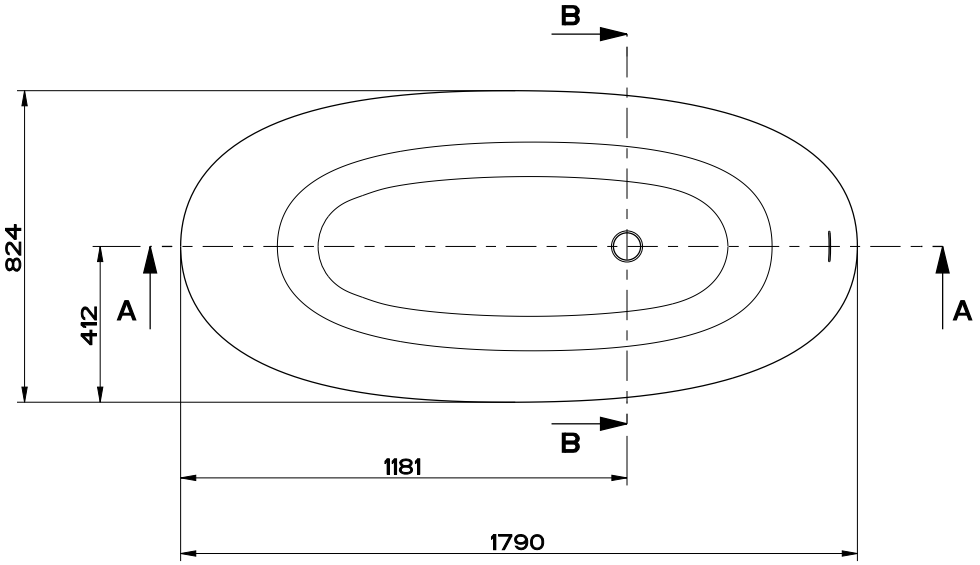

Gessi S.p.A. Parco Gessi, 13037 Serravalle Sesia (Vercelli) Italy
Tel.0039 0163 454111 Fax.0039 0163 453150
www.gessi.com e-mail: gessi@gessi.it giugno 2014 copyright © GESSI S.p.A.

CONO 45925

VASCA FREESTANDING 180X83XH55/74.CM

formato / size	Rev.	codice cliente / client code
A4	1	Standard

Il presente disegno a termine di legge non puo´ essere reso pubblico o riprodotto senza l´autorizzazione scritta della GESSI S.p.A. - giugno 2014 copyright©GESSI S.p.A.

Le misure sono soggette alle tolleranze definite dalle relative norme di riferimento / Measures are subject to tolerances as provided by the relevant standards

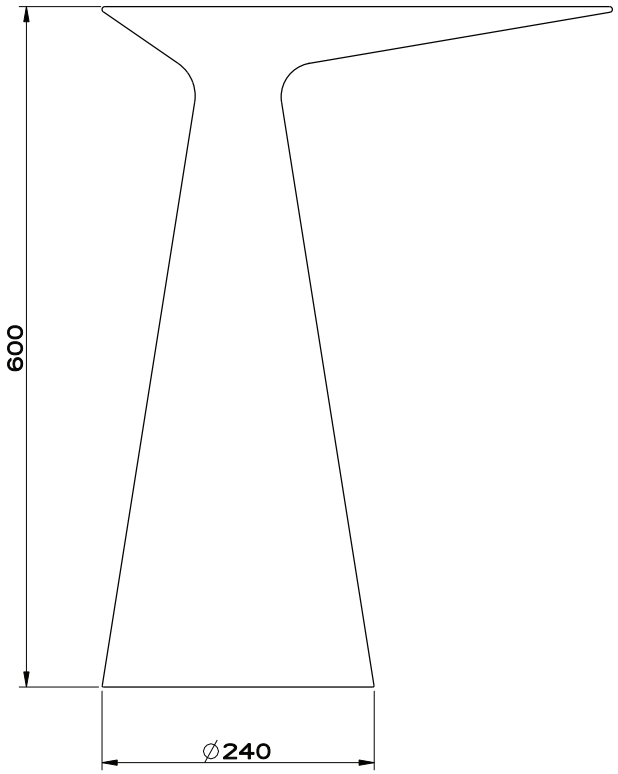

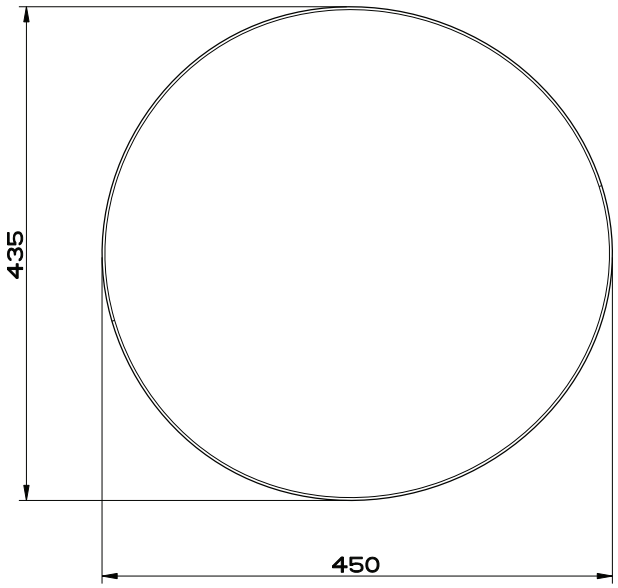

Gessi S.p.A. Parco Gessi, 13037 Serravalle Sesia (Vercelli) Italy
Tel.0039 0163 454111 Fax.0039 0163 453150
www.gessi.com e-mail: gessi @ gessi.it giugno 2014 copyright © GESSI S.p.A.

CONO 45930

TAVOLINO IN CRISTALPLANT

formato / size	Rev.	codice cliente / client code
A4	0	Standard

Il presente disegno a termine di legge non puo' essere reso pubblico o riprodotto senza l'autorizzazione scritta della GESSI S.p.A. - giugno 2014 copyright©GESSI S.p.A.